МЕЖГОСУДАРСТВЕННЫЙ СТАНДАРТ

# СТАНКИ ТОКАРНО-ПРОДОЛЬНЫЕ. АВТОМАТЫ

## ОСНОВНЫЕ РАЗМЕРЫ

Издание официальное

ИПК ИЗДАТЕЛЬСТВО СТАНДАРТОВ
Москва

gost.e-ecolog.ru

УДК 621.941.2-52:006.354 Группа Г81

МЕЖГОСУДАРСТВЕННЫЙ СТАНДАРТ

# СТАНКИ ТОКАРНО-ПРОДОЛЬНЫЕ. АВТОМАТЫ

## Основные размеры

ГОСТ 8427—75

Longitudinally Turning Automatic Machines.
Basic dimensions

Дата введения 01.01.76

1. Настоящий стандарт распространяется на автоматические токарно-продольные станки общего назначения.

2. Основные размеры автоматических токарно-продольных станков должны соответствовать указанным на чертеже и в таблице.

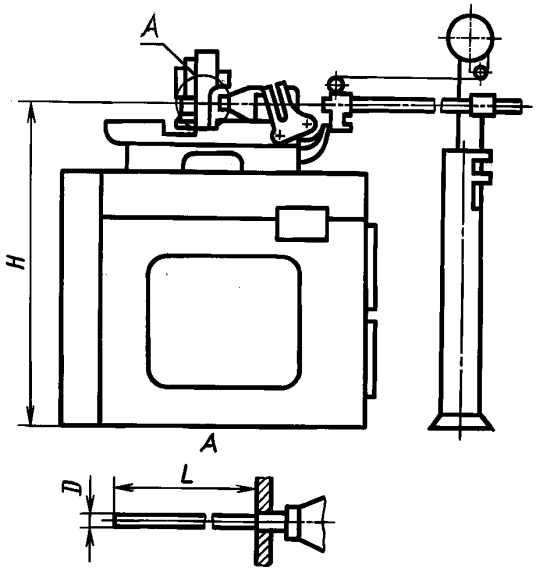


Примечание. Чертеж не определяет конструкцию станков.

Издание официальное ★

Перепечатка воспрещена

© Издательство стандартов, 1975
© ИПК Издательство стандартов, 2002

мм

| Наибольший диаметр $D$ (номинальный) устанавливаемого прутка | 4 | 6 | 10 | 16 | 25 |
|---|---|---|---|---|---|
| Наибольшая длина $L$ подачи прутка, не менее: | | | | | |
| с дисковым кулачком | 50 | 60 | 70 | 80 | 100 |
| с колокольным кулачком | — | — | 100 | 140 | 180 |
| Наибольшее сечение резца, не менее | 6 × 6 | 8 × 8 | 10 × 10 | 12 × 12 | 16 × 16 |
| Расстояние $H$ от низа основания станка до оси шпинделя, не более | 1120 | | | | |

Примечание. Станки с наибольшим диаметром $D$ устанавливаемого прутка 32 мм, предназначенного для легких работ, допускается изготовлять на базе станка с наибольшим диаметром $D$ устанавливаемого прутка 25 мм.

**(Измененная редакция, Изм. № 1).**

## ИНФОРМАЦИОННЫЕ ДАННЫЕ

1. **РАЗРАБОТАН И ВНЕСЕН Министерством станкостроительной и инструментальной промышленности СССР**

2. **УТВЕРЖДЕН И ВВЕДЕН В ДЕЙСТВИЕ Постановлением Государственного комитета СССР по стандартам от 02.04.75 № 834**

3. **ВЗАМЕН ГОСТ 8427—65**

4. **Стандарт соответствует СТ СЭВ 5938—87 в части типоразмерного ряда токарно-продольных станков и автоматов: 4; 6; 10; 16; 25 в соответствии со специализацией СССР**

5. **ИЗДАНИЕ (апрель 2002 г.) с Изменениями № 1, 2, утвержденными в феврале 1981 г., июне 1988 г. (ИУС 5—81, 9—88)**

Редактор *Р.Г. Говердовская*
Технический редактор *В.Н. Прусакова*
Корректор *В.И. Кануркина*
Компьютерная верстка *С.В. Рябовой*

Изд. лиц. № 02354 от 14.07.2000. Подписано в печать 10.06.2002. Усл.печ.л. 0,47. Уч.-изд.л. 0,18.
Тираж 63 экз. С 6175. Зак. 188.

ИПК Издательство стандартов, 107076 Москва, Колодезный пер., 14.
gost.e-ecolog.ru e-mail: gost.e-ecolog.ru
Набрано и отпечатано в ИПК Издательство стандартов

gost.e-ecolog.ru