Группа В22

М Е Ж Г О С У Д А Р С Т В Е Н Н Ы Й С Т А Н Д А Р Т

ПРОФИЛИ ПЕРИОДИЧЕСКИЕ ПОПЕРЕЧНО-ВИНТОВОЙ ПРОКАТКИ ДЛЯ БАЛКИ ПЕРЕДНЕЙ ОСИ АВТОБУСА

Сортамент

Periodic sections produced by cross—helical rolling for bus front axle beam. Dimensions

ГОСТ 8320.9—83

Взамен ГОСТ 8320.9—73

ОКП 09 4400

Постановлением Государственного комитета СССР по стандартам от 20 апреля 1983 г. № 1976 дата введения установлена

01.01.85

Ограничение срока действия снято по протоколу № 7—95 Межгосударственного Совета по стандартизации, метрологии и сертификации (ИУС 11-12—95)

1. Настоящий стандарт распространяется на горячекатаные круглые периодические профили для балки передней оси автобуса, изготовляемые поперечно-винтовой прокаткой.

2. Размеры профиля и предельные отклонения по ним должны соответствовать указанным на чертеже.

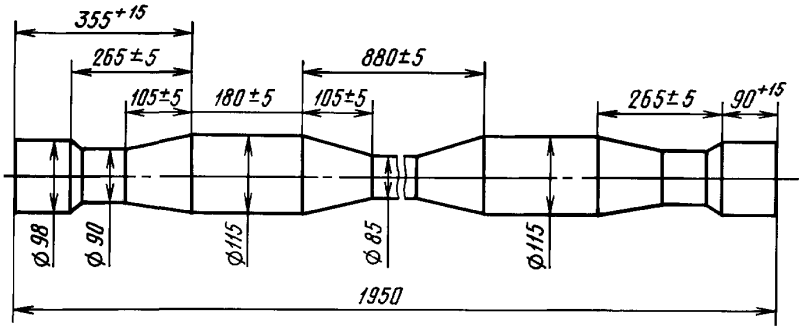

3. Предельные отклонения диаметров не должны превышать $^{+0,8}_{-1,2}$ мм.

4. Масса одного профиля для балки передней оси автобуса 112,40 кг.

Издание официальное ★

Перепечатка воспрещена

Переиздание.

gost.e-ecolog.ru

gost.e-ecolog.ru