Группа В22

МЕЖГОСУДАРСТВЕННЫЙ СТАНДАРТ

ПРОФИЛИ СТАЛЬНЫЕ ГОРЯЧЕКАТАНЫЕ ПЕРИОДИЧЕСКИЕ ПРОДОЛЬНОЙ ПРОКАТКИ ДЛЯ ОСИ РАЗБРАСЫВАТЕЛЯ УДОБРЕНИЙ

Сортамент

Hot-rolled steel periodical lengthwise-rolled profiles for axle section of a spreader. Dimensions

ГОСТ 8319.11—75

ОКП 09 3001

Постановлением Государственного комитета стандартов Совета Министров СССР от 29 декабря 1975 г. № 4063 дата введения установлена

01.01.77

Ограничение срока действия снято Постановлением Госстандарта от 20.05.91 № 709

1. Настоящий стандарт распространяется на стальной горячекатаный периодический профиль для оси разбрасывателя удобрений с последующей холодной механической обработкой.

2. Профиль изготовляют в соответствии с требованиями ГОСТ 8319.0—75 и настоящего стандарта.

3. Размеры и предельные отклонения по ним, смещение контуров, число периодов и масса одного периода должны соответствовать указанным в таблице и на чертеже.

R_1	R_2	Смещение контура, мм		Число периодов, шт.	Масса одного периода, кг
		продольное	поперечное		
мм		не более			
300—350	50—75	10	1,5	3	46,0

Пример условного обозначения профиля для оси разбрасывателя удобрений из стали марки 45:

Профиль для оси разбрасывателя $\frac{\textit{ГОСТ 8319.11—75}}{\textit{45 ГОСТ 8319.0—75}}$

(Измененная редакция, Изм. № 1).

4. Допускается выполнение сечения по контуру *К*.

5. Допускается выполнение профиля по контуру *Ж*.

6. По требованию потребителя кривизна на длине одного периода не должна превышать 20 мм.

7. Скручивание профиля относительно продольной оси не допускается.

6, 7. **(Измененная редакция, Изм. № 1).**

gost.e-ecolog.ru

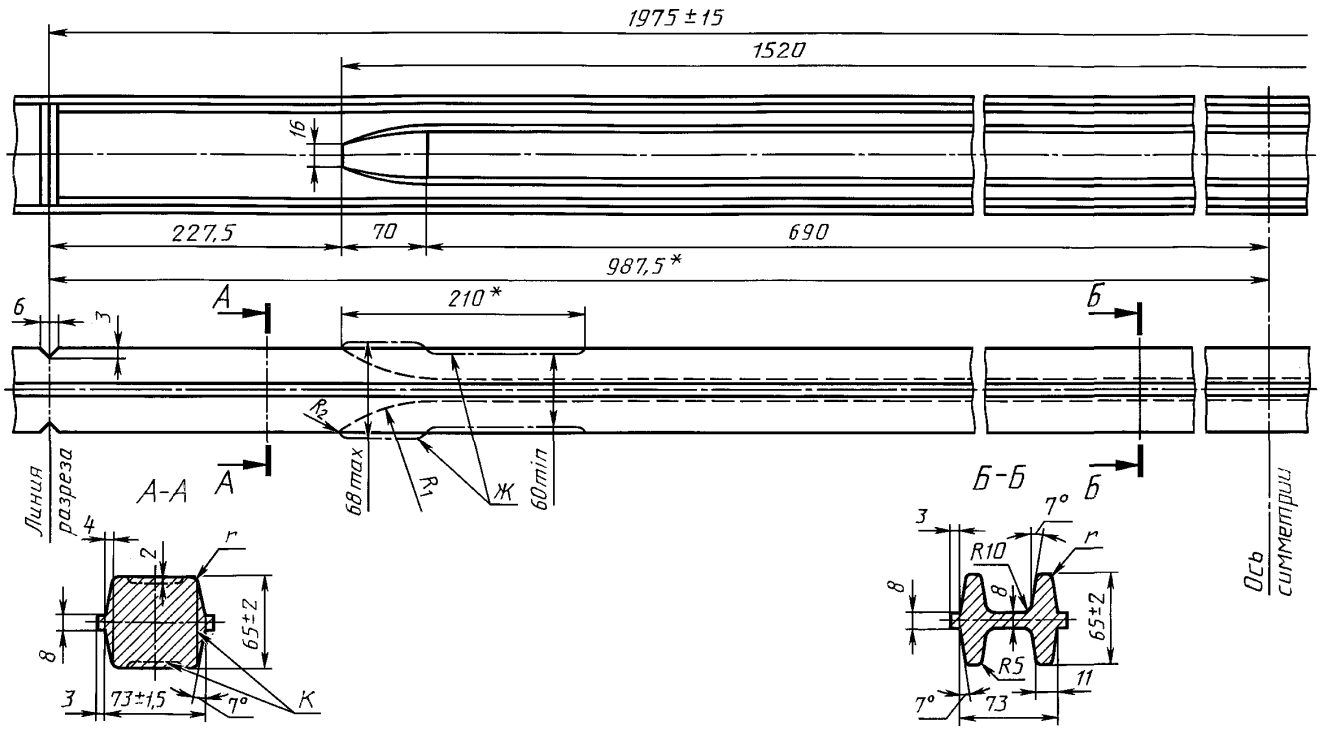

* Размеры для справок.

gost.e-ecolog.ru