ГОСУДАРСТВЕННЫЙ СТАНДАРТ
СОЮЗА ССР

# ПОДКЛАДКИ КОСТЫЛЬНОГО СКРЕПЛЕНИЯ К ЖЕЛЕЗНОДОРОЖНЫМ РЕЛЬСАМ ТИПОВ Р65 и Р75

## КОНСТРУКЦИЯ И РАЗМЕРЫ

**ГОСТ 8194—75**

**Издание официальное**

ГОСУДАРСТВЕННЫЙ КОМИТЕТ СССР
ПО УПРАВЛЕНИЮ КАЧЕСТВОМ ПРОДУКЦИИ И СТАНДАРТАМ
Москва

gost.e-ecolog.ru

УДК 625.143.52 : 006.354 Группа В42

ГОСУДАРСТВЕННЫЙ СТАНДАРТ СОЮЗА ССР

# ПОДКЛАДКИ КОСТЫЛЬНОГО СКРЕПЛЕНИЯ К ЖЕЛЕЗНОДОРОЖНЫМ РЕЛЬСАМ ТИПОВ Р65 и Р75

**Конструкция и размеры**

Plates of spike fastening for railway P65 and P75 rails. Design and dimensions

ОКП 11 3000

**ГОСТ 8194—75***

**Взамен ГОСТ 8194—66**

**Постановлением Государственного комитета стандартов Совета Министров СССР от 18 июня 1975 г. № 1575 срок действия установлен**

**с 01.01.76**

**Проверен в 1987 г. Постановлением Госстандарта от 08.06.87 № 1886 срок действия продлен**

**до 01.01.93**

1. Настоящий стандарт распространяется на подкладки Д65, СД65 и ДН65 костыльного скрепления к железнодорожным рельсам типов Р65 и Р75.

**(Измененная редакция, Изм. № 3).**

2а. Подкладки Д65 и ДН65 применяются в рельсовых скреплениях на деревянных шпалах и брусьях и обеспечивают наклон рельсовых нитей внутрь колеи.

**(Введен дополнительно, Изм. № 3).**

2. Подкладки СД65 применяются в конструкциях железнодорожного пути, где не требуется наклон рельсовых нитей.

Подкладки ДН65 применяются на кривых участках пути.

**(Измененная редакция, Изм. № 3).**

3. Конструкция и размеры подкладок Д65 должны соответствовать указанным на черт. 1, подкладок СД65 — на черт. 2, подкладок ДН65 — на черт. 3.

**Издание официальное** **Перепечатка воспрещена**

* *Переиздание (май 1990 г.) с Изменениями № 1, 2, 3, утвержденными в сентябре 1976 г., августе 1980 г., январе 1983 г. (ИУС 11—76, 11—80, 5—83)*

© Издательство стандартов, 1975
© Издательство стандартов, 1990

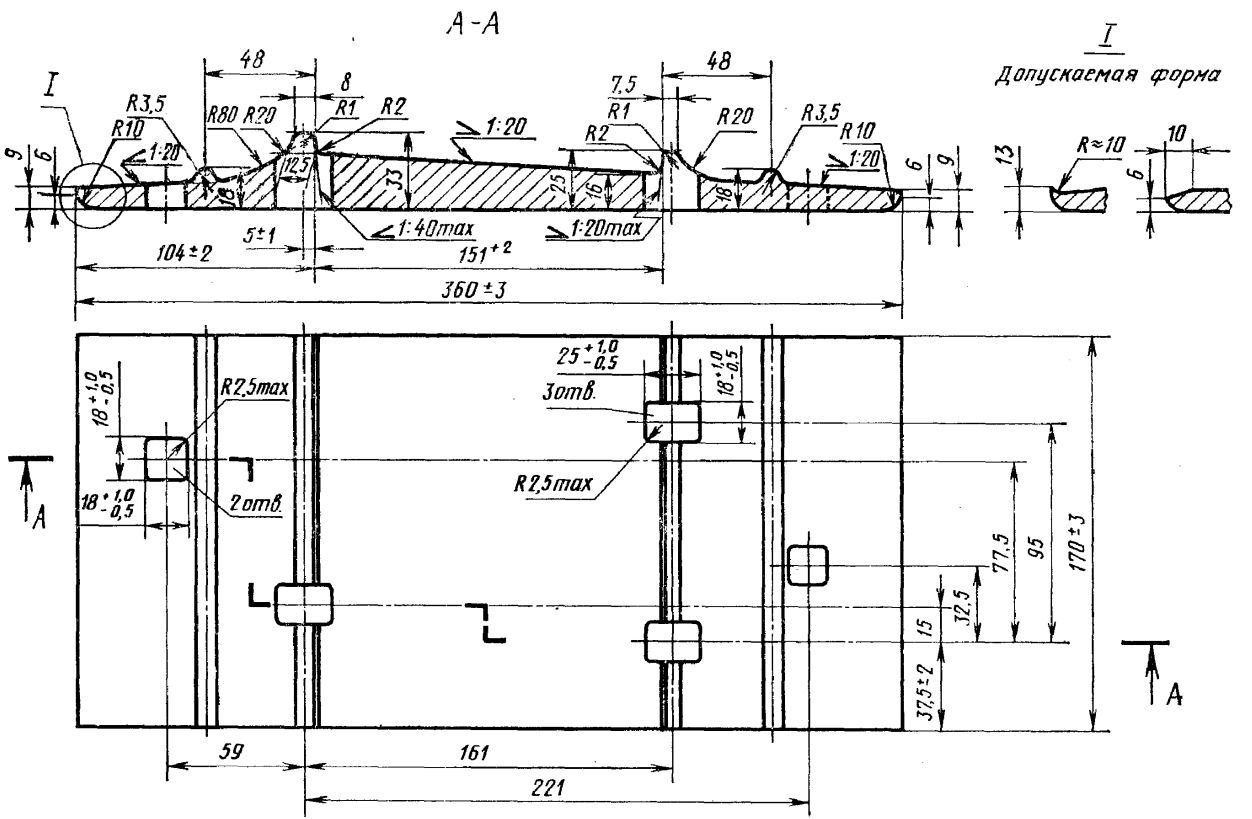


Размеры отверстий указаны со стороны продавливания.

Черт. 1

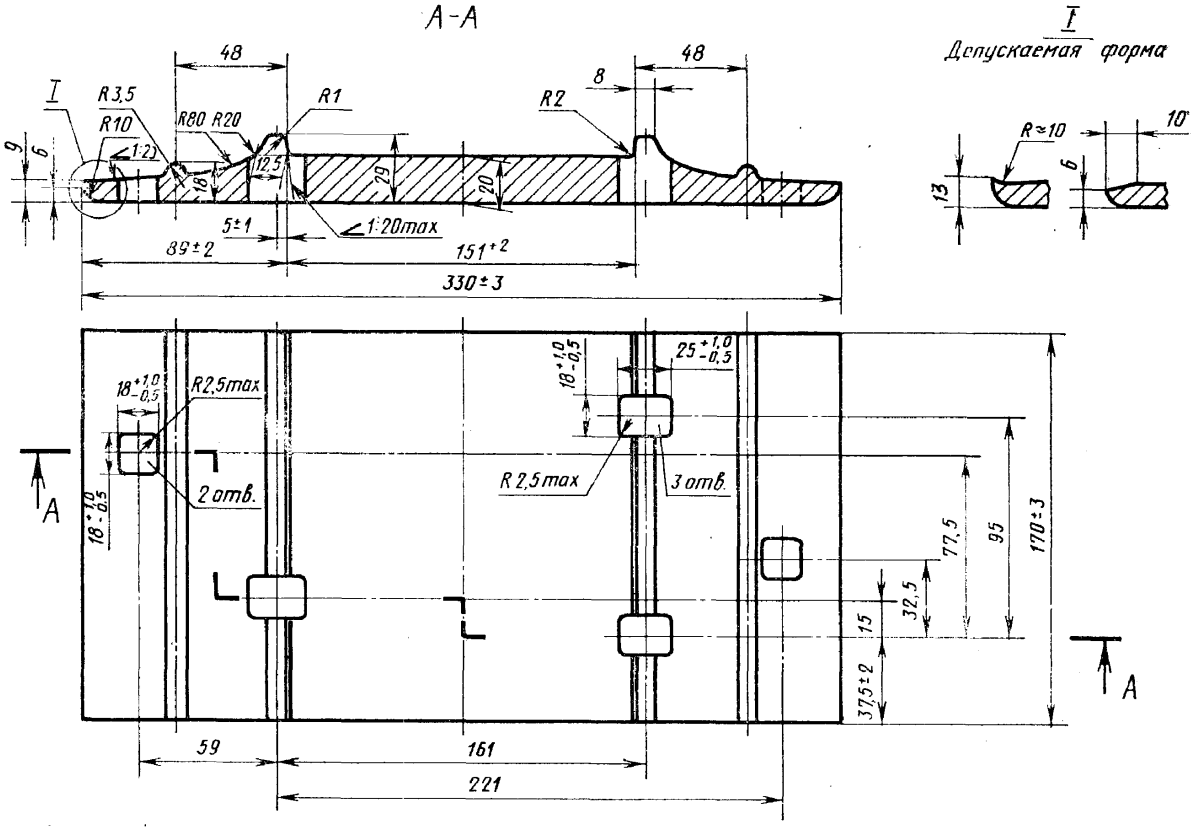


Размеры отверстий указаны со стороны продавливания.

Черт. 2

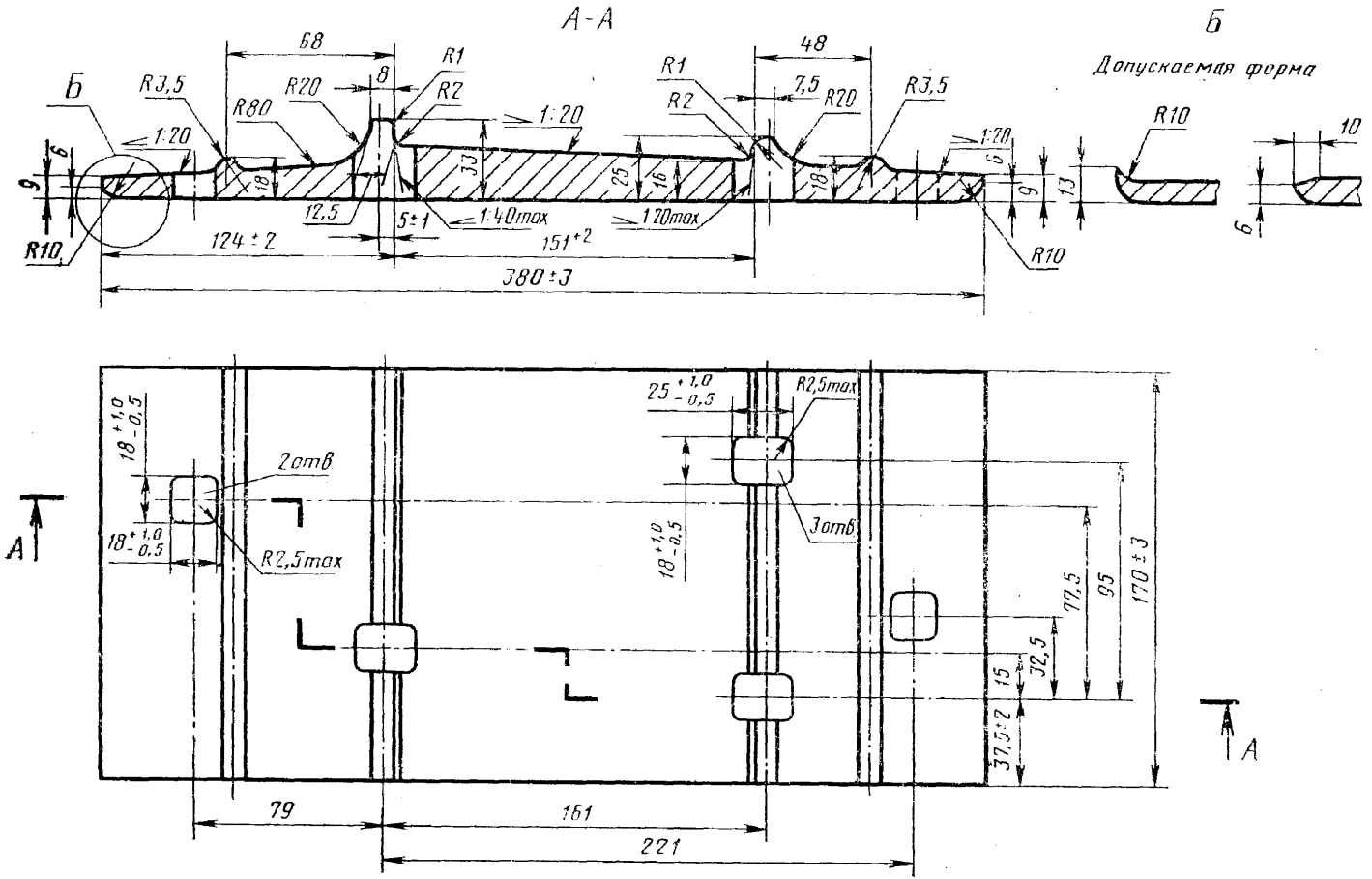
А-А
Б
Допускаемая форма
68
48
8
7,5
R1
R2
R20
R80
R3,5
1:20
1:40max
1:20max
12,5
5±1
124±2
151+2
380±3
R10
10
6
9
13
18
25
16
33
2отв
3отв
R2,5max
25 +1,0 -0,5
18 +1,0 -0,5
77,5
95
170±3
32,5
15
37,5±2
79
161
221
А

Черт. 3

Условное обозначение подкладки Д65:

*Подкладка Д65 ГОСТ 8194—75*

То же, подкладки СД65:

*Подкладка СД65 ГОСТ 8194—75*

То же, подкладки ДН65:

*Подкладка ДН65 ГОСТ 8194—75.*

**(Измененная редакция, Изм. № 2, 3).**

4. Технические требования — по ГОСТ 3280—84.

**(Измененная редакция, Изм. № 3).**

5. Масса подкладок указана в приложении к настоящему стандарту.

6. Радиусы закруглений, не указанные на чертежах, выполняются размером 2—6 мм.

5, 6. **(Введены дополнительно, Изм. № 1).**

7. Предельные отклонения по толщине подкладки не должны превышать ±1 мм, а по расстоянию между осями отверстий — ±0,5 мм по непараллельности и неперпендикулярности осей отверстий по отношению к ребордам и на уклон верхней поверхности подкладок ±1°.

8. Размеры, на которые не установлены предельные отклонения, в готовых подкладках не контролируются, но должны обеспечиваться технологией.

7, 8. **(Измененная редакция, Изм. № 3).**

*ПРИЛОЖЕНИЕ*
*Справочное*

## ПЛОЩАДЬ СЕЧЕНИЯ ПРОКАТА И МАССА ПОДКЛАДОК

| Условное обозначение подкладок | Площадь сечения профиля, см² | Масса, кг | |
|---|---|---|---|
| | | 1 м проката | одной подкладки |
| Д65 | 59,57 | 46,94 | 7,66 |
| СД65 | 56,24 | 44,14 | 7,22 |
| ДН65 | 60,70 | 47,64 | 7,83 |

Масса подкладок определена исходя из номинальных размеров и плотности стали 7850 кг/м³.

**(Измененная редакция, Изм. № 1, 2, 3).**

Редактор *Т. С. Шеко*
Технический редактор *М. М. Герасименко*
Корректор *Л. В. Сницарчук*

Сдано в наб. 15.10.90 Подп. в печ. 23.11.90 0,5 усл. п. л. 0,5 усл. кр.-отт. 0,29 уч.-изд. л.
Тир. 4000 Цена 5 к.

Ордена «Знак Почета» Издательство стандартов, 123557, Москва, ГСП,
Новопресненский пер., д. 3.
Тюсская типография Издательства стандартов, ул. Даряус и Гирено, 39. Зак. 1583.

gost.e-ecolog.ru