УДК 662.313.2 : 006.354 Группа Л79

ГОСУДАРСТВЕННЫЙ СТАНДАРТ СОЮЗА ССР

ПОРОХА ДЫМНЫЕ

Метод определения фракционного состава

Black powders.
Method for determination
of particle size distribution

ГОСТ 8064—72*

Взамен
ГОСТ 8064—56

Постановлением Государственного комитета стандартов Совета Министров СССР от 4 апреля 1972 г. № 683 срок введения установлен

с 01.07.73

Несоблюдение стандарта преследуется по закону

Настоящий стандарт распространяется на дымные пороха, выпускаемые по стандартам и технической документации, утвержденной в установленном порядке, и устанавливает метод определения фракционного состава.

Сущность метода заключается в просеивании навески пороха на приборе для определения фракционного состава и последующем весовом определении количества пороха, оставшегося на верхнем сите и прошедшего через нижнее сито.

1. ОТБОР ПРОБ

Пробы для определения фракционного состава отбирают по технической документации на дымные пороха, утвержденной в установленном порядке.

2. АППАРАТУРА И МАТЕРИАЛЫ

Весы технические с погрешностью взвешивания не более 1 г:

секундомер типа СОППР—2А по ГОСТ 5072—79 или часы песочные;

лоток алюминиевый;

ткань шелковая для сит по ГОСТ 4403—77;

сетка латунная по ГОСТ 6613—86;

прибор для определения фракционного состава; приведен на чертеже.

Издание официальное ★ Перепечатка воспрещена

* *Переиздание (август 1988 г.) с Изменением № 1, утвержденным в августе 1983 г. (ИУС 11—83).*

gost.e-ecolog.ru

Прибор представляет собой набор шелковых или латунных сит (в деревянных рамках) *1*, установленных в деревянном ящике — корпусе *2*. Величина отверстий и тип сит зависят от марки испытуемого пороха. Под сита вставлен ящик (поддон) *3*.

Корпус крепят на четырех деревянных пластинчатых амортизирующих стойках *4*, которые установлены на фундаменте, и приводят в колебательное движение в горизонтальном положении с помощью механического эксцентрикового привода.

Прибор для определения фракционного состава

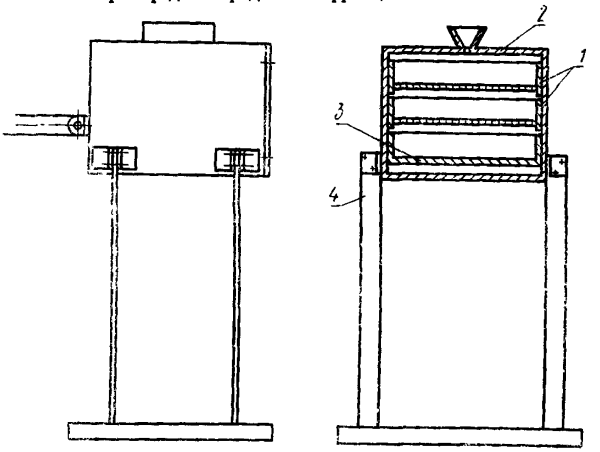

1—сита; *2*—корпус; *3*—поддон; *4*—пружина

Частота двойных колебаний должна быть (150±2) в минуту. Амплитуда колебаний (70±10) мм. Сито должно быть квадратным. Сторона квадрата (400±2) мм. Верхняя стенка корпуса имеет бункер-воронку для загрузки в прибор навески пороха.

Станина и сита прибора должны быть заземлены. Для заземления шелковых сит под последние натягивают латунную сетку № 2,5. Допускаются другие методы заземления, обеспечивающие снятие с сеток заряда.

3. ПОДГОТОВКА К АНАЛИЗУ

Перед началом работы вузуально проверяют целостность и чистоту сит. Устанавливают в корпус прибора два сита (верхнее и нижнее) и поддон.

4. ПРОВЕДЕНИЕ АНАЛИЗА

Около 2 кг пороха, взвешенного с погрешностью не более 1 г, засыпают через бункер-воронку на верхнее сито прибора. Включают прибор и секундомер (или песочные часы). По истечении 1 мин прибор выключают.

Порох, оставшийся на верхнем сите, и порох, прошедший через нижнее сито, переносят отдельно на предварительно взвешенный алюминиевый лоток и взвешивают.

5. ОБРАБОТКА РЕЗУЛЬТАТОВ

Количество пороха, оставшееся на верхнем сите (X_1), в процентах вычисляют по формуле:

$$X_1 = \frac{m_1}{m} \cdot 100,$$

где m_1 — количество пороха, оставшееся на верхнем сите, в г;

m — навеска пороха в г.

Количество пороха, прошедшее через нижнее сито (X_2), в процентах вычисляют по формуле:

$$X_2 = \frac{m_2}{m} \cdot 100,$$

где m_2 — количество пороха, прошедшее через нижнее сито в г;

m — навеска пороха в г.

Анализ проводят по одной навеске. Полученные результаты округляют до 0,1%.

6. ТРЕБОВАНИЯ БЗОПАСНОСТИ

Работы с дымными порохами необходимо проводить в соответствии с действующими правилами эксплуатации производств и специальными инструкциями, утвержденными в установленном порядке.

Разд. 6. **(Измененная редакция, Изм. № 1).**

gost.e-ecolog.ru