ГОСУДАРСТВЕННЫЙ СТАНДАРТ
СОЮЗА ССР

ПРИБОРЫ ЭЛЕКТРОВАКУУМНЫЕ

РАЗМЕРЫ ПРИСОЕДИНИТЕЛЬНЫЕ. РАСПОЛОЖЕНИЕ ШТЫРЬКОВ. КАЛИБРЫ

ГОСТ 7842—71

Издание официальное

Цена 10 коп.

ГОСУДАРСТВЕННЫЙ КОМИТЕТ СССР ПО СТАНДАРТАМ
Москва

gost.e-ecolog.ru

УДК 621.385 : 006.354 Группа Э02

ГОСУДАРСТВЕННЫЙ СТАНДАРТ СОЮЗА ССР

ПРИБОРЫ ЭЛЕКТРОВАКУУМНЫЕ

Размеры присоединительные. Расположение штырьков. Калибры

Electronic tubes and valves. Compatibility dimensions. Pin alignment. Gauges

ГОСТ 7842—71

Взамен ГОСТ 7842—64

Постановлением Государственного комитета стандартов Совета Министров СССР от 22 декабря 1971 г. № 2084 срок введения установлен
Проверен в 1984 г.

с 01.01.73

Несоблюдение стандарта преследуется по закону

1. Настоящий стандарт распространяется на электровакуумные приборы и устанавливает расположение штырьков, основные размеры и допускаемые отклонения, необходимые для обеспечения сопряжения с панелью, а также основные размеры приемных калибров для их проверки.

Конструкция ножек бесцокольных приборов, цоколей, калибров и способы крепления к калибрам дополнительного груза стандартом не устанавливаются и должны соответствовать чертежам, утвержденным в установленном порядке.

Основные определения отклонений расположения поверхностей — по ГОСТ 24643—81.

В стандарте учтены требования Публикации 67 МЭК.

2. Максимальное количество штырьков, виды расположения штырьков и соответствующих им калибров указаны в таблице.

Максимальное количество штырьков	Обозначение расположения штырьков	Обозначение калибра
4	РШ1—1 (черт. 1),	К1—1 (черт. 2),
	РШ1—2 (черт. 3)	К1—2 (черт. 4)
7	РШ3 (черт. 5),	К3 (черт. 6),
	РШ4 (черт. 7)	К4 (черт. 8)
8	РШ5—1 (черт. 9),	К5—1 (черт. 10),
	РШ7 (черт. 11)	К7 (черт. 12)
9	РШ8 (черт. 13)	К8 (черт. 14)
12	РШ9 (черт. 15)	К9 (черт. 16)

Издание официальное **Перепечатка воспрещена**

★

Переиздание. Июнь 1987 г.

Продолжение

Максимальное количество штырьков	Обозначение расположения штырьков	Обозначение калибра
14	РШ10 (черт. 17)	К10 (черт. 18)
9	РШ24 (черт. 19)	К24 (черт. 20)
10	РШ25 (черт. 21)	К25 (черт. 22)
14	РШ31Б (черт. 23)	К31Б (черт. 24)
11	РШ39 (черт. 25)	К39 (черт. 26)
5	РШ44 (черт. 27)	К44 (черт. 28)
8	РШ45 (черт. 29)	К45 (черт. 30)
13	РШ46 (черт. 31)	К46 (черт. 32)

3. Условное обозначение расположений штырьков и калибров должно соответственно состоять из слов: «Расположение штырьков» или «Калибр», обозначения вида, буквы Э (для калибров, выполненных с учетом рекомендаций МЭК) и обозначение настоящего стандарта.

Пример условного обозначения расположения штырьков:

Расположение штырьков РШ5—1 ГОСТ 7842—71

То же, калибров:

Калибр К5—1 ГОСТ 7842—71
Калибр К5—1 Э ГОСТ 7842—71

4. Размеры штырьков для цокольных приборов указаны на чертежах с учетом наплыва припоя.

Диаметры штырьков цоколей без учета наплыва припоя должны быть следующими:

$$2{,}4_{-0{,}1};\ 3{,}2_{-0{,}16};\ 4_{-0{,}16};\ 5_{-0{,}16}.$$

Диаметры штырьков с допускаемыми отклонениями на минимальной длине рабочей их части, контактирующей с гнездами панелей, должны соответствовать указанным на чертеже.

Концы штырьков бесцокольных приборов должны быть конусными или сигарообразными. Острия на концах штырьков не допускаются.

Приборы, имеющие количество штырьков меньше максимального количества, указанного на чертеже, должны сохранять нумерацию штырьков и положение ключа в соответствии с данным видом расположения штырьков.

5. Основные размеры и общая масса калибра должны соответствовать указанным на чертежах.

Допуск на диаметр отверстия калибра под штырек является суммарным допуском на изготовление и износ.

Диаметр окружности, по которой расположены отверстия калибра под штырьки, диаметры этих отверстий и расстояния между ними относятся к плоскости верхнего торца калибра.

Предельные отклонения размеров, координирующих оси измерительных элементов калибра, должны соответствовать ГОСТ 16085—80.

6. Калибры, указанные в таблице, предназначены для проверки расположения штырьков готовых электровакуумных приборов.

По требованию заказчика могут быть использованы калибры, указанные на черт. 35—45, выполненные с учетом рекомендации МЭК (Публикация 67 «Размеры электровакуумных приборов»).

Калибры, указанные на черт. 33—40, предназначены для проверки расположения штырьков готовых электровакуумных приборов.

Калибры, указанные на черт. 41—45, предназначены для проверки цоколей как отдельных изделий; эти калибры могут использоваться для проверки цоколей готовых электровакуумных приборов при условии удаления припоя с наружной боковой поверхности контактных штырьков.

7. Электровакуумный прибор или цоколь как отдельное изделие считается принятым по расположению штырьков, если он оказался годным при проверке по следующим правилам контроля.

Правило контроля 1

Распространяется на калибры, масса которых не указана.

При проверке штырьки должны без особого усилия входить по всей своей длине в соответствующий калибр и выходить из него.

Правило контроля 2

Распространяется на калибры, масса которых указана.

К калибру должен быть прикреплен такой дополнительный груз, чтобы общая масса была равна величине, указанной на чертеже калибра. Штырьки должны быть вставлены в калибр на всю длину и при вынимании не должны поднимать за собой калибр с прикрепленным к нему грузом.

При проверке бесцокольных приборов калибрами, указанными в таблице, допускается производить оценку при третьем вставлении в калибр

Приборы с расположениями штырьков РШ4, РШ8, РШ24, РШ25, РШ44, применяемые без держателей и экранов, могут контролироваться калибрами без выступов, образующих ограничивающий цилиндр.

Расположение штырьков РШ1—1

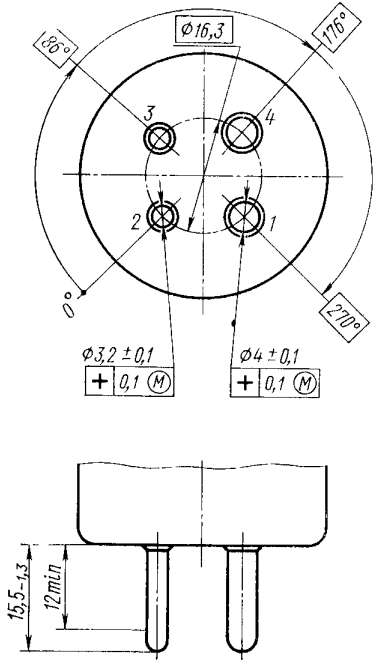

Черт. 1

Калибр К1—1

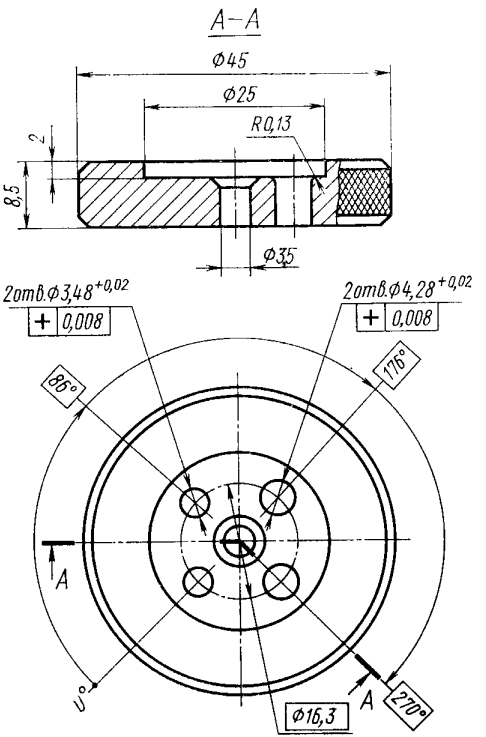

Общая масса калибра $1{,}8_{-0{,}05}$ кг

Черт. 2

Расположение штырьков РШ1—2

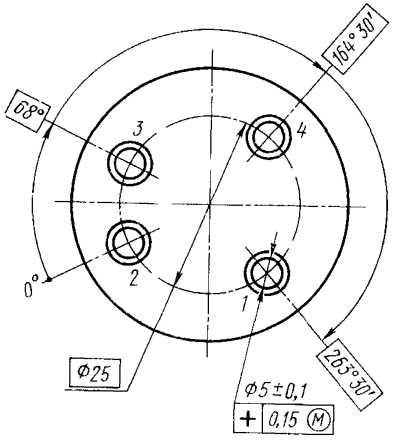

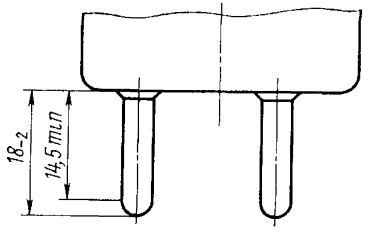

Черт. 3

Калибр К1—2

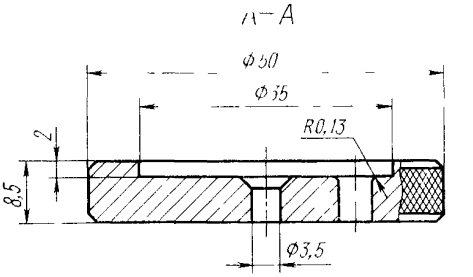

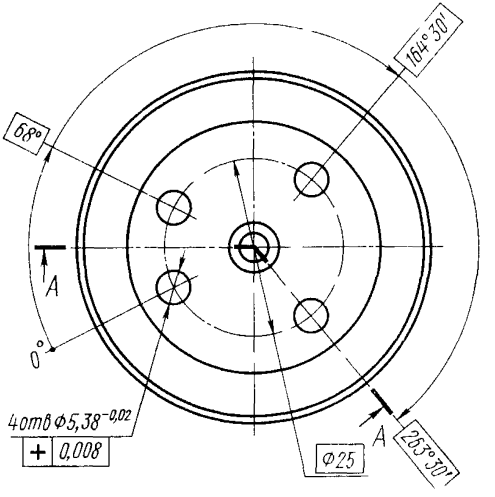

Общая масса калибра $1{,}8_{-0{,}05}$ кг.
Черт. 4

Расположение штырьков РШ3

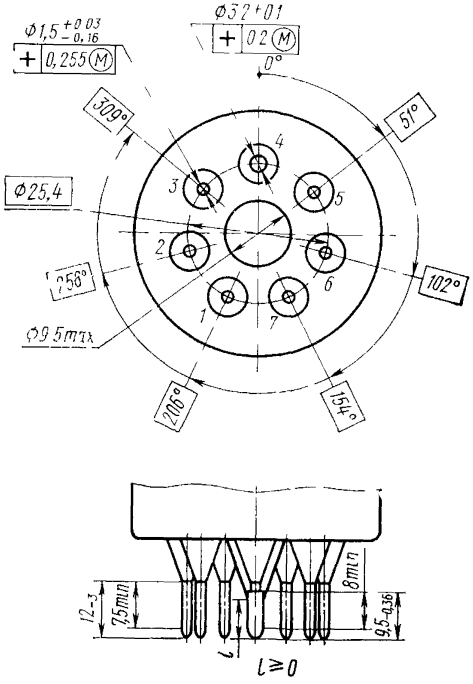

Черт. 5

Калибр К3

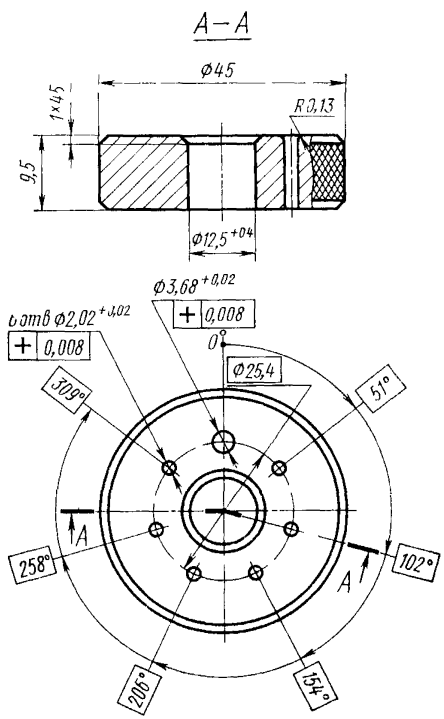

Общая масса калибра $0{,}4_{-0\,02}$ кг.

Черт. 6

Расположение штырьков РШ4

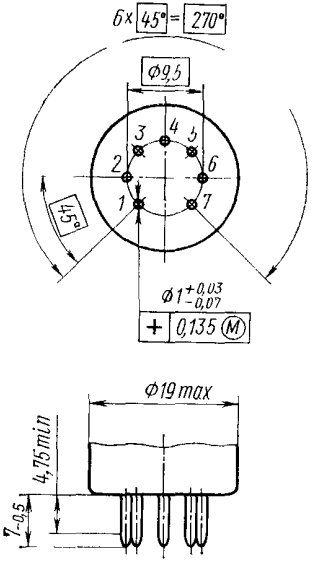

Черт. 7

Калибр К4

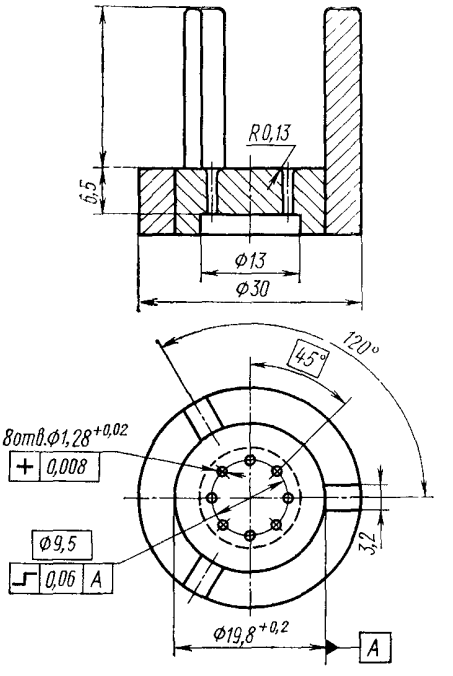

Общая масса калибра 0,25 $_{-0,02}$ кг.

Черт. 8

Расположение штырьков РШ5—1

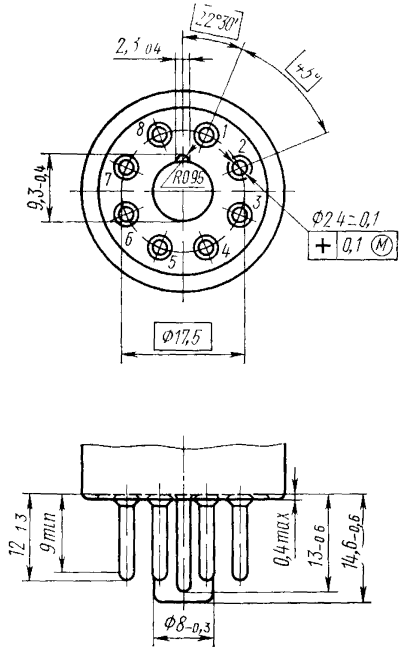

Черт. 9

Калибр К5—1

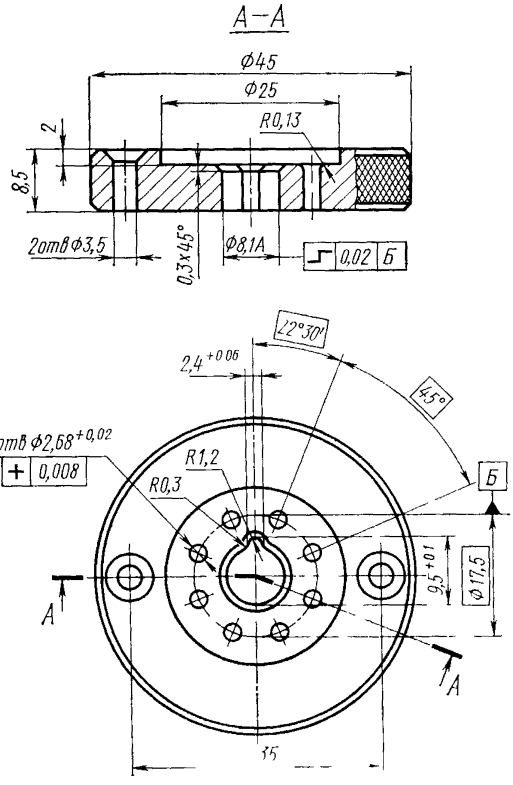

Общая масса калибра 1,8 $_{-0,05}$ кг

Черт. 10

Расположение штырьков РШ7

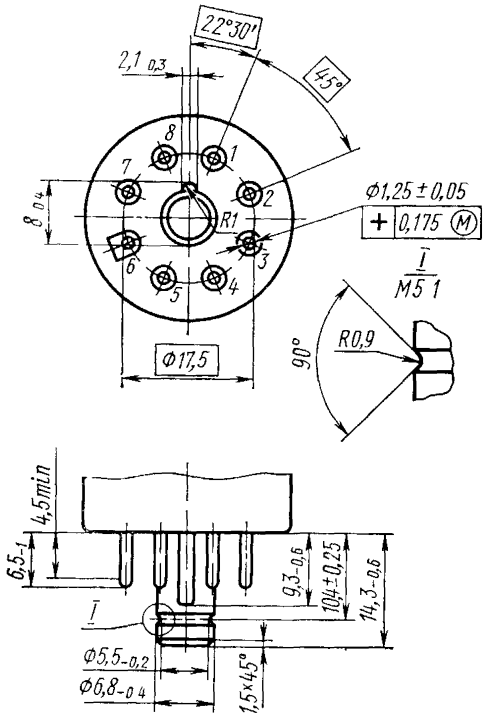

Черт. 11

Калибр К7

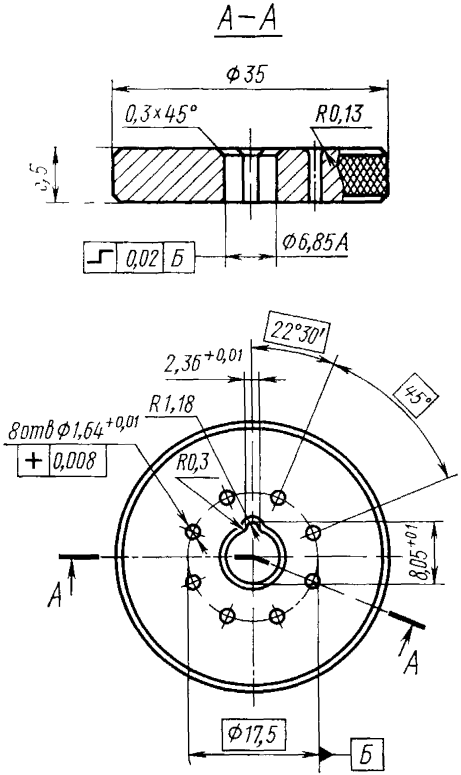

Общая масса калибра $0,6_{-0,05}$ кг

Черт. 12

Расположение штырьков РШ8

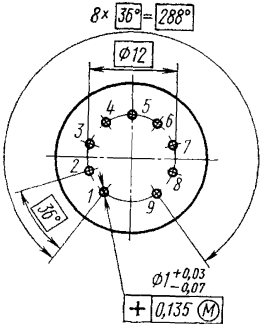

Черт. 13

Калибр К8

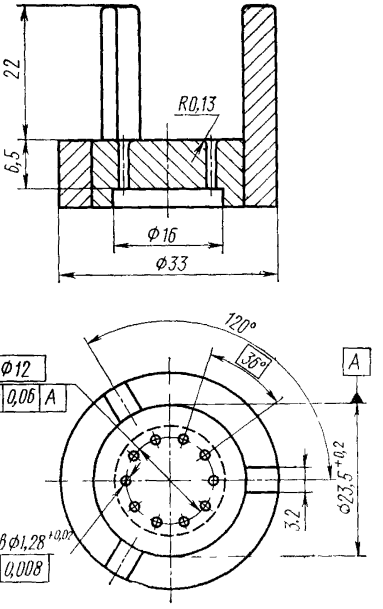

Общая масса калибра $0{,}3_{-0{,}02}$ кг.

Черт. 14

Расположение штырьков РШ9

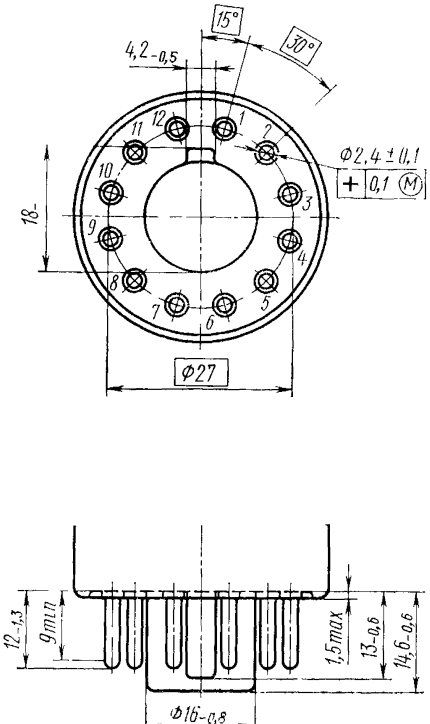

Черт. 15

Калибр К9

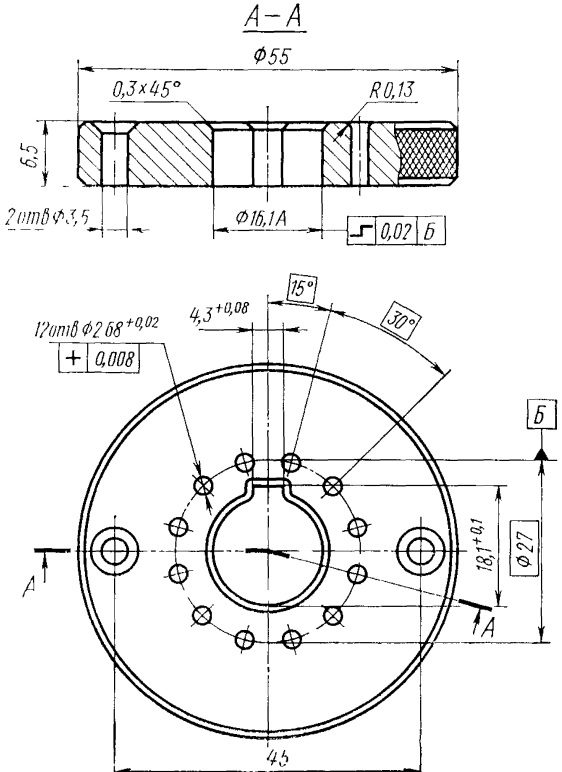

Общая масса калибра 1,35$_{-0,05}$ кг.

Черт. 16

Расположение штырьков РШ10

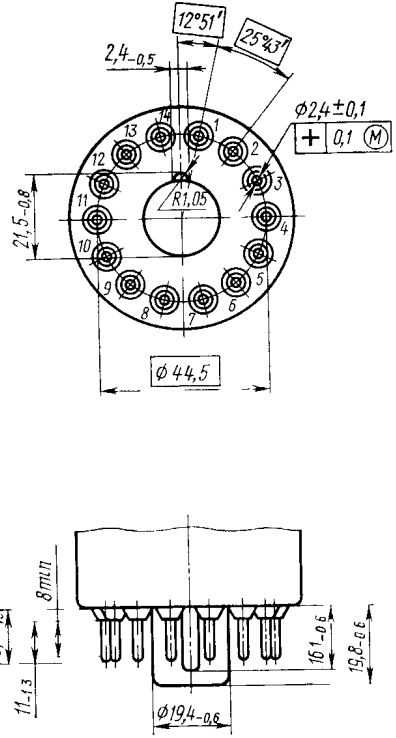

Черт. 17

Калибр К10

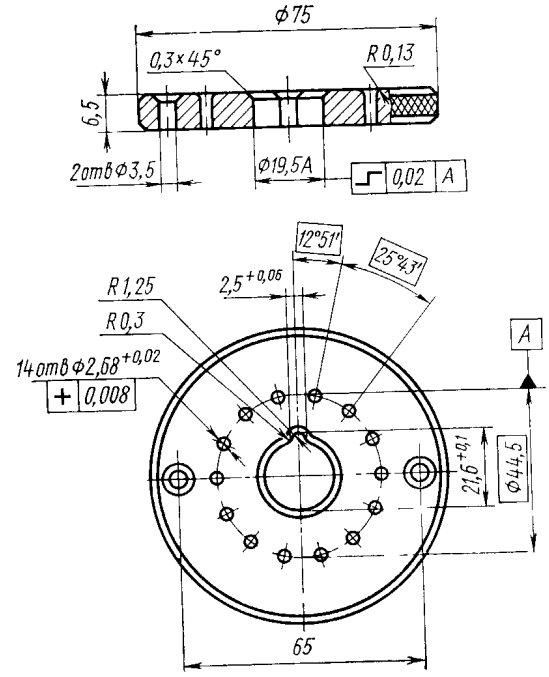

Общая масса калибра $1{,}35_{-0{,}05}$ кг.

Черт. 18

Расположение штырьков РШ24

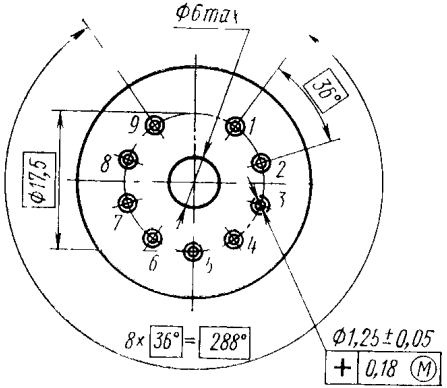

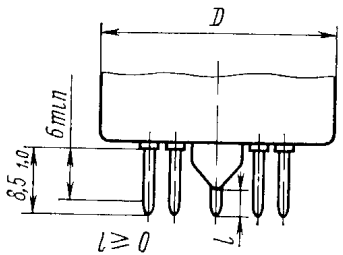

Черт. 19

мм

Типоразмер	D
РШ24—1	30_{-3}
РШ24—2	40_{-3}
РШ24—3	46_{-3}

мм

Типоразмер	D	D_1	H
К24—1	$31,5^{+0,17}$	42	31
К24—2	$41,5^{+0,17}$	52	46
К24—3	$47,5^{+0,17}$	58	50

Калибр К24

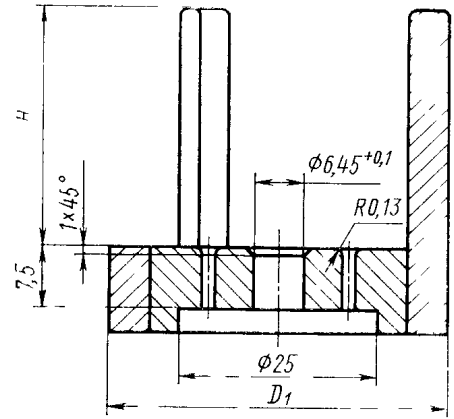

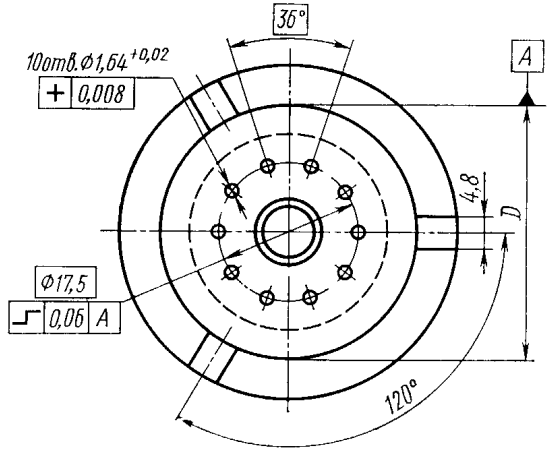

Общая масса калибра $0,6_{-0,05}$ кг.

Черт. 20

Расположение штырьков РШ25

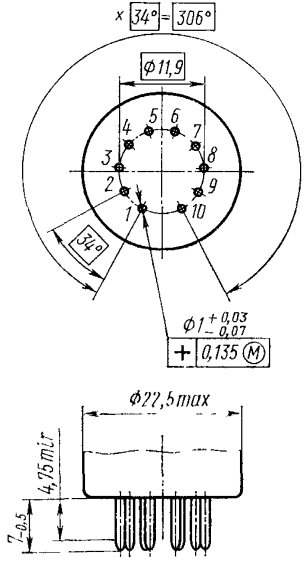

Черт. 21

Калибр К25

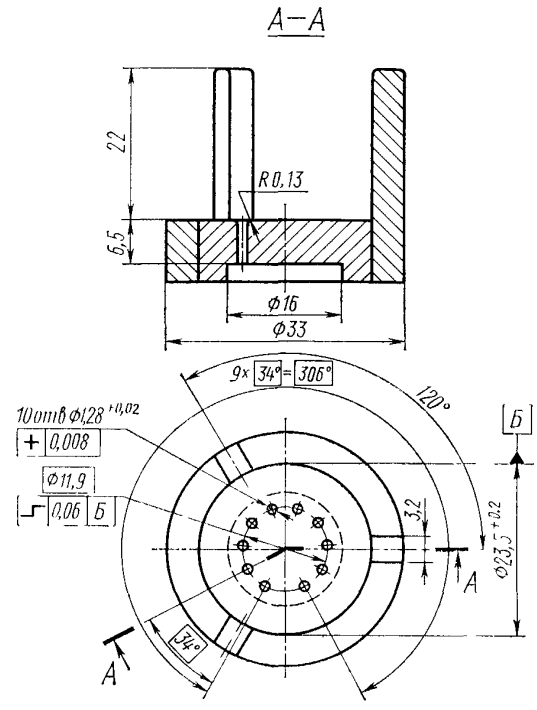

Общая масса калибра $0{,}3_{-0{,}02}$ кг.

Черт. 22

Расположение штырьков РШ31Б

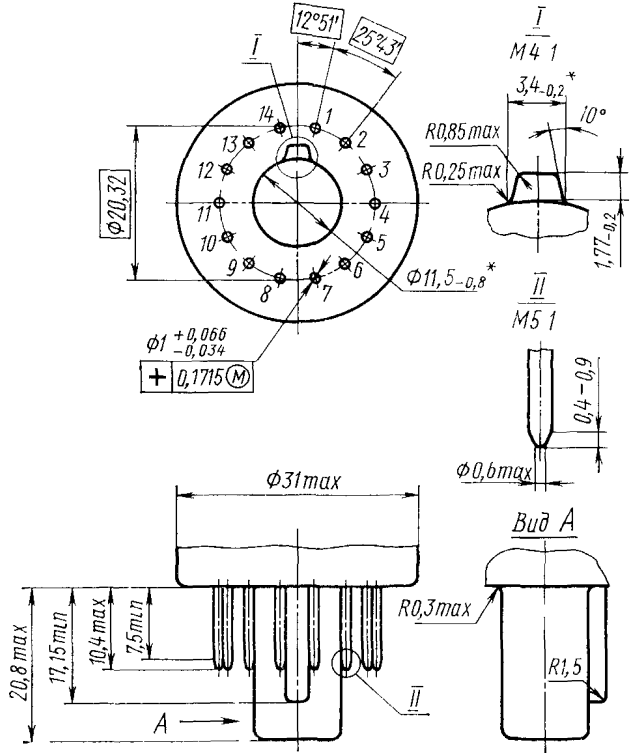

Размеры включают необходимую конусность.

Черт. 23

Калибр К31Б

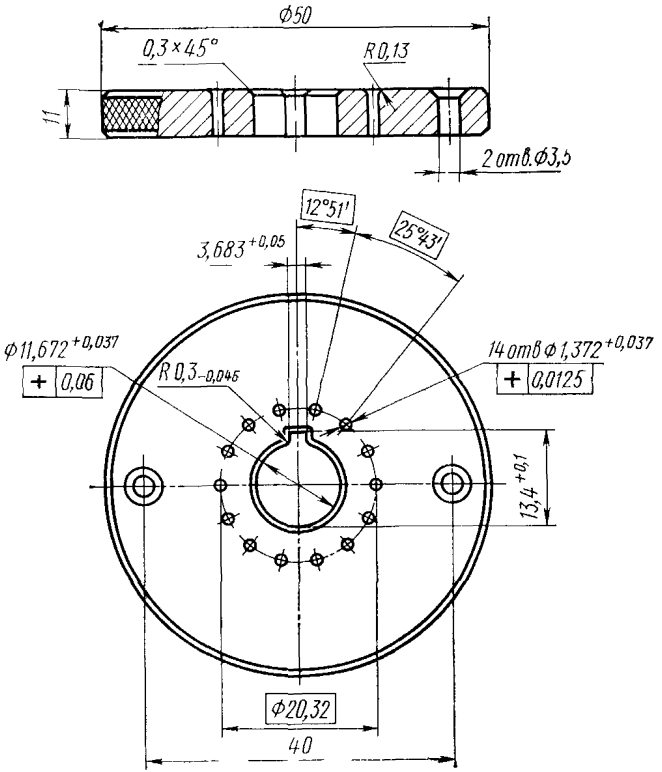

Общая масса калибра $1{,}2_{-0{,}02}$ кг

Черт. 24

Расположение штырьков РШ39

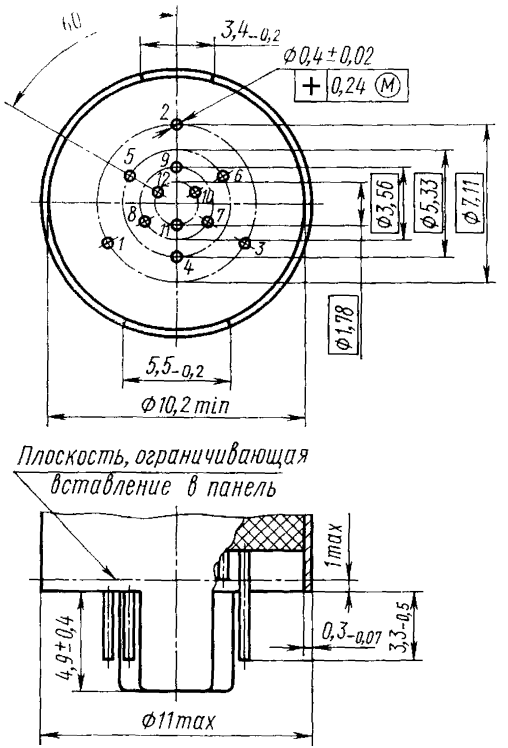

Отдельные штырьки могут быть обрезаны до такой длины, чтобы их концы не касались плоскости, ограничивающей вставление в панель.

Черт. 25

Калибр К39

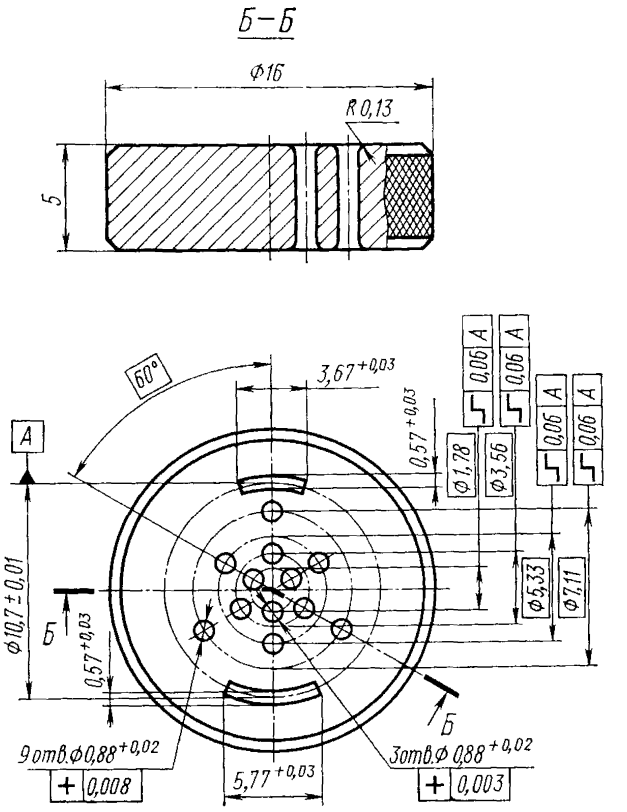

Общая масса калибра $0{,}2_{-0{,}02}$ кг.

Черт. 26

Расположение штырьков РШ44

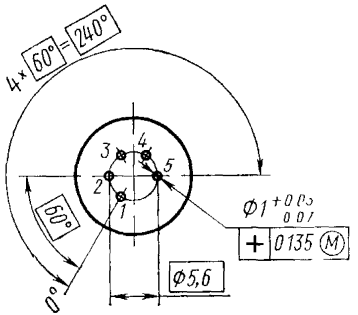

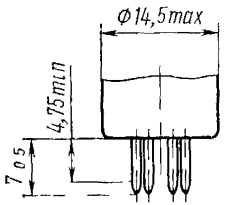

Черт. 27

Калибр К44

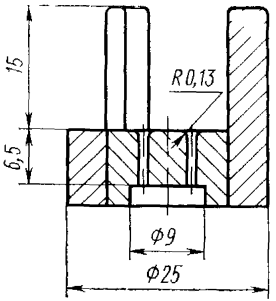

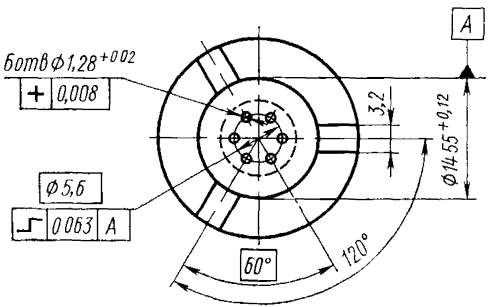

Общая масса калибра $0{,}25_{-0{,}02}$ кг

Черт 28

Расположение штырьков РШ45

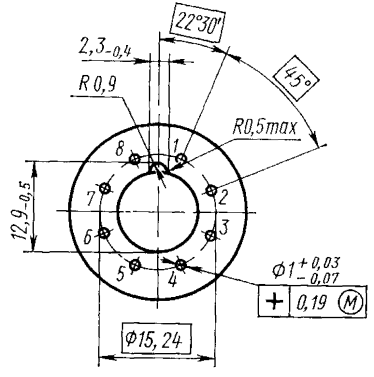

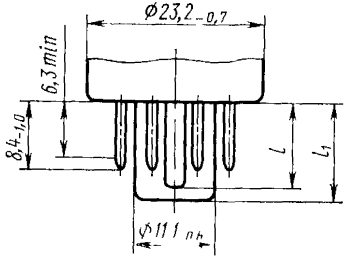

мм

Типоразмер	l	l_1
РШ45—1	$11{,}3_{-0{,}6}$	$12{,}7_{-0{,}4}$
РШ45—2	$18{,}1_{-0{,}6}$	$20{,}8_{-0{,}4}$

Черт. 29

Калибр К45

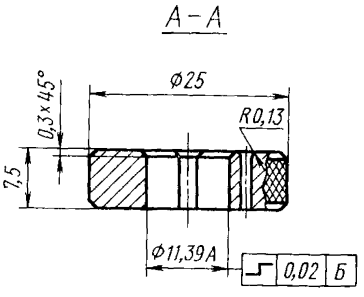

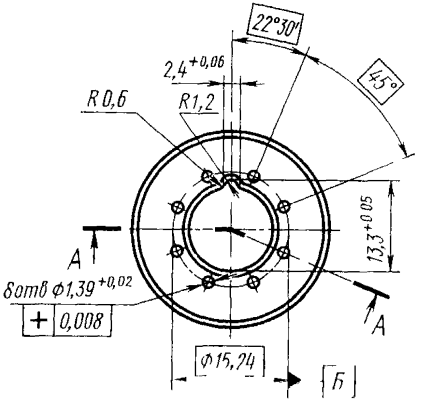

Общая масса калибра $0{,}3_{-0{,}02}$ кг.

Черт. 30

Расположение штырьков РШ46

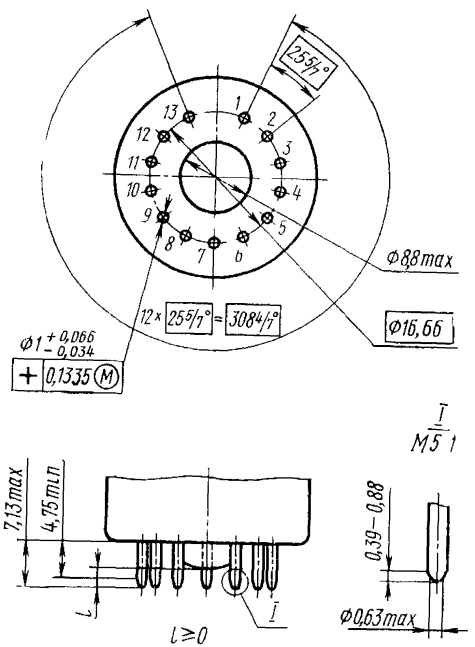

Черт. 31

Калибр К46

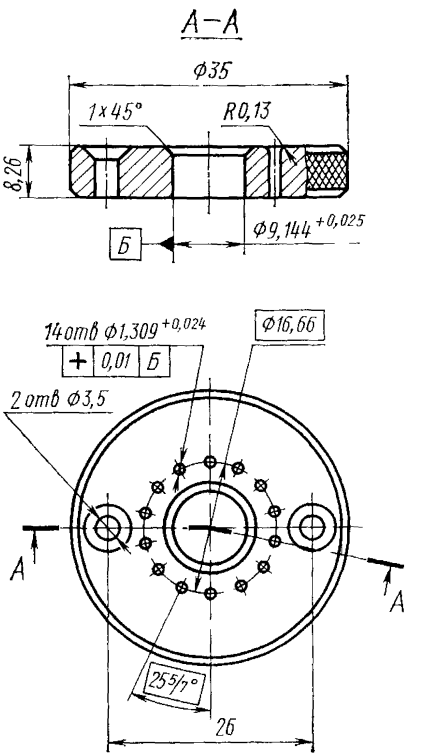

Черт. 32

Калибр К3Э

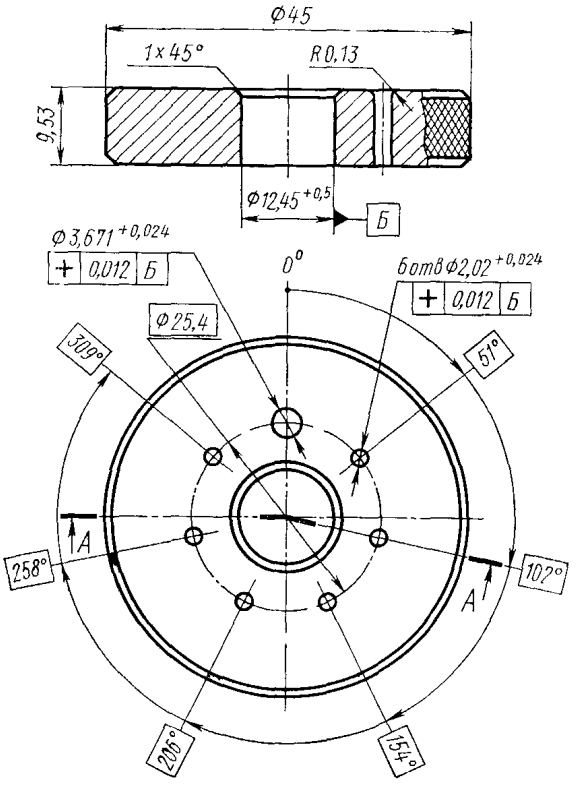

Черт. 33

Калибр К4Э

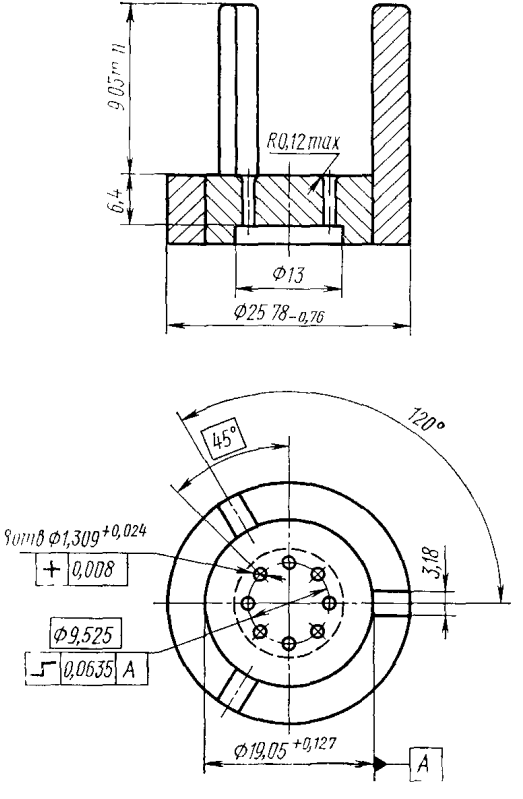

Черт. 34

Калибр К7Э

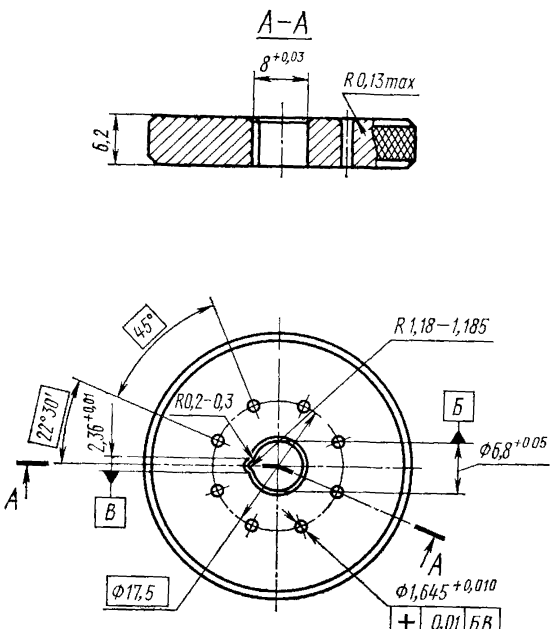

Черт. 35

Калибр К8Э

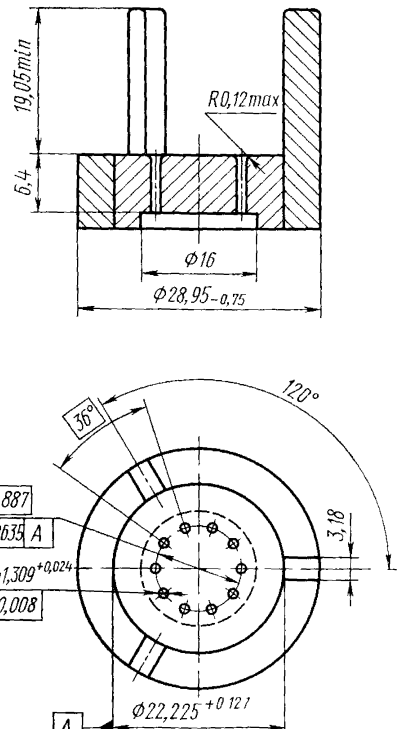

Черт. 36

Калибр К24Э

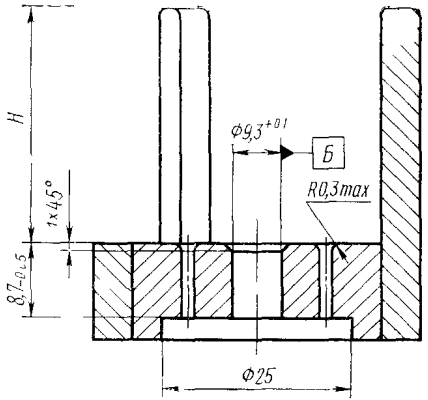

мм

Типоразмер	D	D_1	H
К9—17,5—1	$31^{+0,1}$	42	$31_{-0,5}$
К9—17,5—2	$41,4^{+0,1}$	52	$46_{-0,5}$

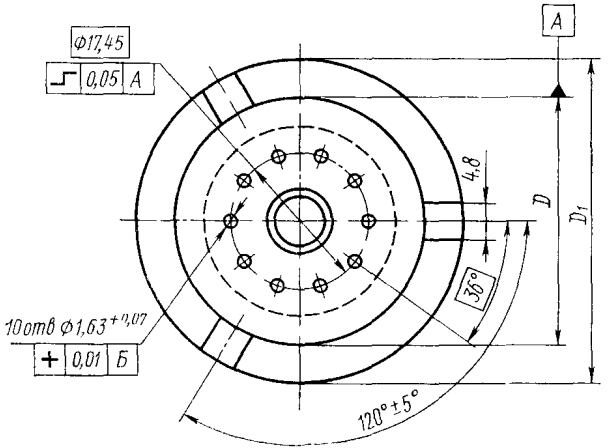

Черт. 37

Калибр К25Э

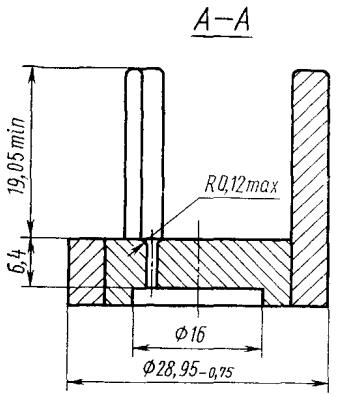

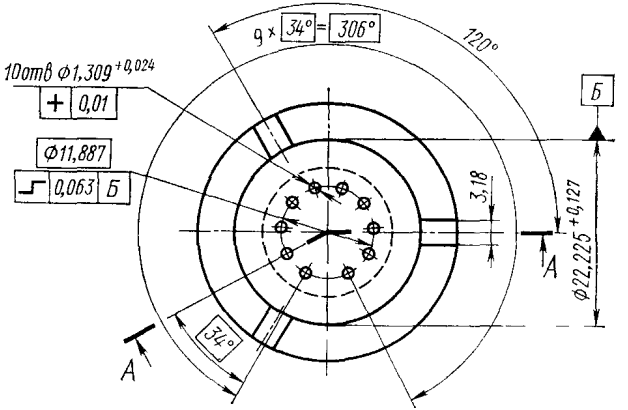

Черт. 38

Калибр К44Э

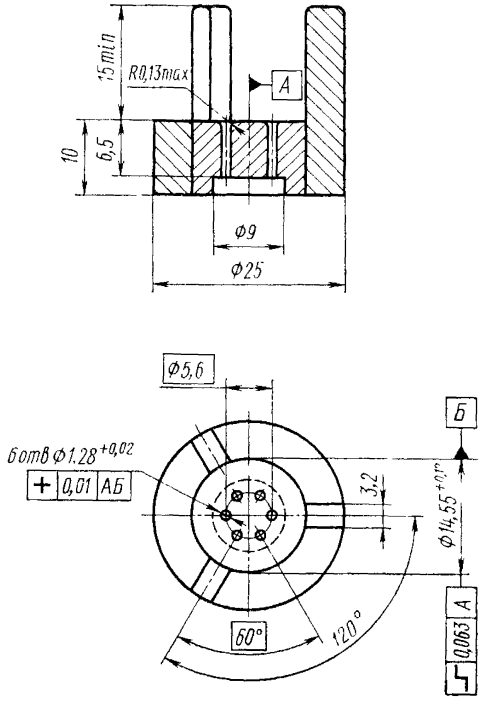

Черт. 39

Калибр К45Э

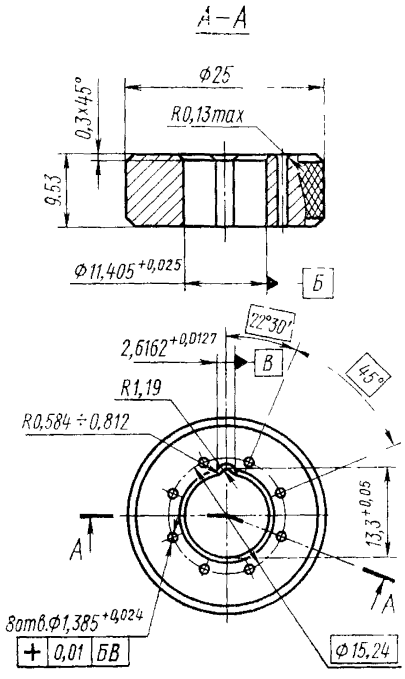

Черт. 40

Калибр К1—1Э

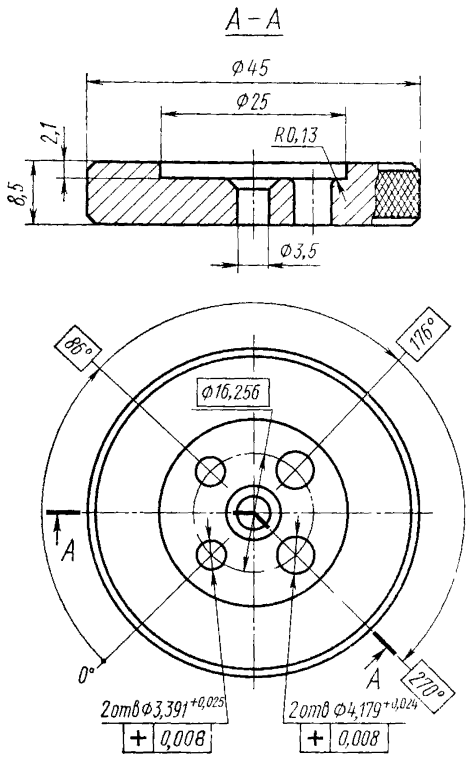

Общая масса калибра 1,814 кг.

Черт. 41

Калибр К1—2Э

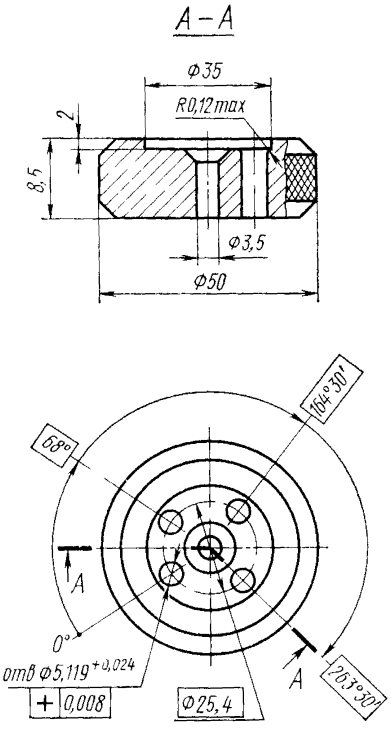

Общая масса калибра 2,267 кг

Черт. 42

Калибр К5—1Э

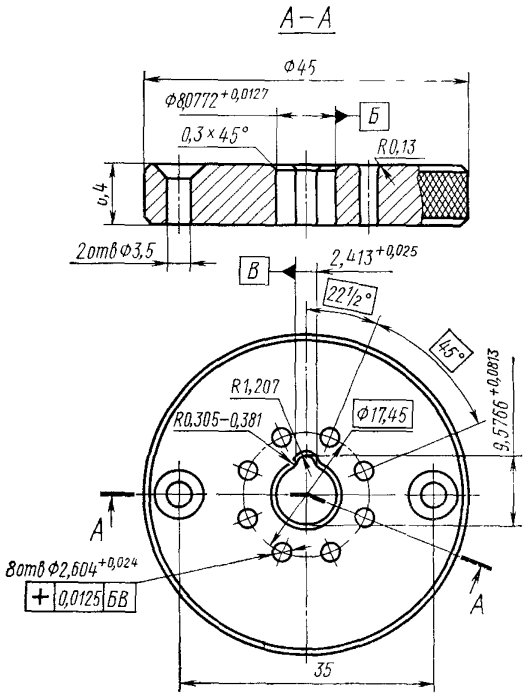

Общая масса калибра 0,9072 кг.
Черт. 43

Калибр К9Э

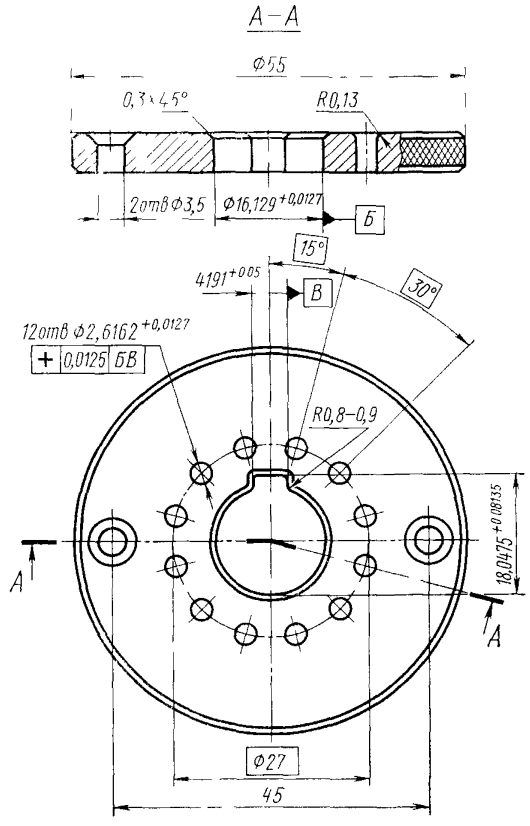

Общая масса калибра 1,36 кг.
Черт. 44

Калибр К10Э

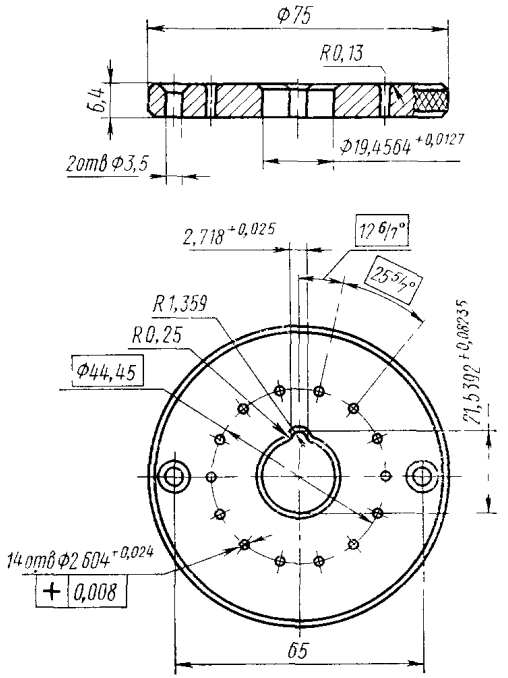

Общая масса калибра 1,361 кг.

Черт. 45

ПРИЛОЖЕНИЕ
Справочное

ТАБЛИЦА

соответствия видов калибров настоящего стандарта чертежам калибров Публикации 67 МЭК «Размеры электровакуумных приборов»

Обозначение калибров	Номера листов Публикации 67 МЭК	Обозначение калибров	Номера листов Публикации 67 МЭК
К1—1Э	67—1—1в	К10Э	67—1—16а
К1—2Э	67—1—28в	К24Э	67—1—36в
К3Э	67—1—20с	К25Э	67—1—41в
К4Э	67—1—10с	К31Б	МЭК39 (ЦБ) 197
К5—1Э	67—1—5в	К39	67—1—40в, с
К7Э	67—1—8в	К44Э	67—1—32в
К8Э	67—1—12в	К45Э	67—1—31с
К9Э	67—1—17в	К46	67—1—37в

Редактор *В С. Бабкина*
Технический редактор *Г А. Теребинкина*
Корректор *М. С. Кабашова*

Сдано в наб 16 02 87 Подп в печ. 02 09 87 1,75 усл п л 1,88 усл кр -отт 1 57 уч -изд л.
Тир 4000 Цена 10 коп

Ордена «Знак Почета» Издательство стандартов, 123840, Москва, ГСП, Новопресненский пер., 3
Тип. «Московский печатник». Москва, Лялин пер , 6. Зак 430

Цена 10 коп.

Величина	Единица		
	Наименование	Обозначение	
		международное	русское
ОСНОВНЫЕ ЕДИНИЦЫ СИ			
Длина	метр	m	**м**
Масса	килограмм	kg	**кг**
Время	секунда	s	**с**
Сила электрического тока	ампер	A	**А**
Термодинамическая температура	кельвин	K	**К**
Количество вещества	моль	mol	**моль**
Сила света	кандела	cd	**кд**
ДОПОЛНИТЕЛЬНЫЕ ЕДИНИЦЫ СИ			
Плоский угол	радиан	rad	**рад**
Телесный угол	стерадиан	sr	**ср**

ПРОИЗВОДНЫЕ ЕДИНИЦЫ СИ, ИМЕЮЩИЕ СПЕЦИАЛЬНЫЕ НАИМЕНОВАНИЯ

Величина	Единица			Выражение через основные и дополнительные единицы СИ
	Наименование	Обозначение		
		международное	русское	
Частота	герц	Hz	**Гц**	$с^{-1}$
Сила	ньютон	N	**Н**	$м \cdot кг \cdot с^{-2}$
Давление	паскаль	Pa	**Па**	$м^{-1} \cdot кг \cdot с^{-2}$
Энергия	джоуль	J	**Дж**	$м^2 \cdot кг \cdot с^{-2}$
Мощность	ватт	W	**Вт**	$м^2 \cdot кг \cdot с^{-3}$
Количество электричества	кулон	C	**Кл**	$с \cdot А$
Электрическое напряжение	вольт	V	**В**	$м^2 \cdot кг \cdot с^{-3} \cdot А^{-1}$
Электрическая емкость	фарад	F	**Ф**	$м^{-2} кг^{-1} \cdot с^4 \cdot А^2$
Электрическое сопротивление	ом	Ω	**Ом**	$м^2 \cdot кг \cdot с^{-3} \cdot А^{-2}$
Электрическая проводимость	сименс	S	**См**	$м^{-2} кг^{-1} \cdot с^3 \cdot А^2$
Поток магнитной индукции	вебер	Wb	**Вб**	$м^2 \cdot кг \cdot с^{-2} \cdot А^{-1}$
Магнитная индукция	тесла	T	**Тл**	$кг \cdot с^{-2} \cdot А^{-1}$
Индуктивность	генри	H	**Гн**	$м^2 \cdot кг \cdot с^{-2} \cdot А^{-2}$
Световой поток	люмен	lm	**лм**	$кд \cdot ср$
Освещенность	люкс	lx	**лк**	$м^{-2} \cdot кд \cdot ср$
Активность радионуклида	беккерель	Bq	**Бк**	$с^{-1}$
Поглощенная доза ионизирующего излучения	грэй	Gy	**Гр**	$м^2 \cdot с^{-2}$
Эквивалентная доза излучения	зиверт	Sv	**Зв**	$м^2 \cdot с^{-2}$

gost.e-ecolog.ru