

ГОСУДАРСТВЕННЫЕ СТАНДАРТЫ
СОЮЗА ССР

МАТЕРИАЛЫ ТЕКСТИЛЬНЫЕ СТЕКЛЯННЫЕ

ПРАВИЛА ПРИЕМКИ И МЕТОДЫ ИСПЫТАНИЙ

ГОСТ 6943.0-79 — ГОСТ 6943.13-79

Издание официальное

ГОСУДАРСТВЕННЫЙ КОМИТЕТ СССР ПО СТАНДАРТАМ
Москва

gost.e-ecolog.ru

РАЗРАБОТАНЫ Министерством химической промышленности

ИСПОЛНИТЕЛИ

Б. Н. Басков, Л. С. Островская, Т. Я. Косолапова, М. С. Баршай

ВНЕСЕНЫ Министерством химической промышленности

Зам. министра В. П. Юницкий

УТВЕРЖДЕНЫ И ВВЕДЕНЫ В ДЕЙСТВИЕ Постановлением Государственного комитета СССР по стандартам от 22 мая 1979 г. № 1800

© Издательство стандартов, 1979

УДК 677.521.06.001.4:006.354 Группа М99

ГОСУДАРСТВЕННЫЙ СТАНДАРТ СОЮЗА ССР

МАТЕРИАЛЫ ТЕКСТИЛЬНЫЕ СТЕКЛЯННЫЕ

Метод определения жесткости

Glass textile products.
Method for detemination of gardhess

ГОСТ 6943.13—79

Постановлением Государственного комитета СССР по стандартам от 22 мая 1979 г. № 1800 срок действия установлен

с 01.07. 1980 г.
до 01.07. 1985 г.

Несоблюдение стандарта преследуется по закону

Настоящий стандарт распространяется на ровинг и устанавливает метод определения жесткости.

1. МЕТОД ОТБОРА ПРОБ

1.1. От каждой единицы продукции, отобранной по ГОСТ 6949.0—79, отрезают пять проб в виде отрезков длиной 500±5 мм каждый.

2. АППАРАТУРА

2.1. Для проведения испытания применяют устройство для определения жесткости ровинга, представляющее собой металлическую стойку с закрепленными на ней отполированным штырем диаметром 10 мм и шкалой (см. чертеж).

Нулевая точка шкалы совмещена с вертикалью, проходящей через центр штыря.

3. ПРОВЕДЕНИЕ ИСПЫТАНИЯ

3.1. Климатические условия испытания — по ГОСТ 6943.1—79.

3.2. Пробу ровинга помещают на штырь таким образом, чтобы с обеих сторон свешивались пряди одинаковой длины, и выдерживают 30±5 с. Затем измеряют расстояние (B_1) от нулевой точки шкалы до крайней левой комплексной нити в пряди ровинга, све-

Издание официальное Перепечатка воспрещена

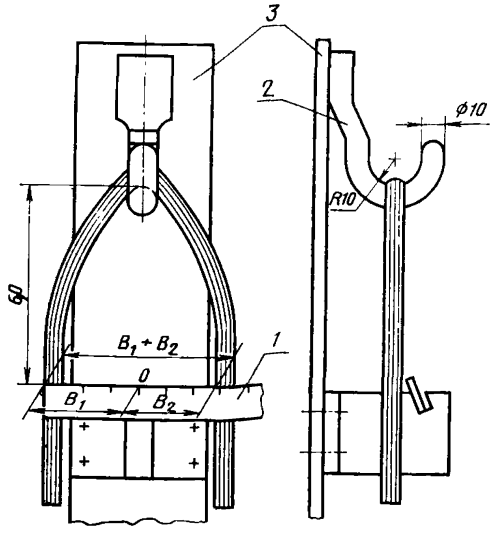

1—шкала; *2*—штырь; *3*—металлическая стойка

шивающейся слева от штыря, и (B_2) от нулевой точки шкалы до крайней левой комплексной нити в пряди ровинга, свешивающейся справа от штыря.

4. ОБРАБОТКА РЕЗУЛЬТАТОВ

4.1. Жесткость ровинга выражают в миллиметрах и определяют как сумму расстояний от нулевой точки шкалы до крайних левых комплексных нитей в обеих прядях ровинга (B_1+B_2).

4.2. За окончательный результат испытания принимают среднее арифметическое результатов всех испытаний.

Редактор *Н. Е. Шестакова*
Технический редактор *О. Н. Никитина*
Корректор *А. П. Якуничкина*

Сдано в набор 07.06.79 Подп. в печ. 05.07.79 2,5 п. л. 1,73 уч.-изд. л. Тир. 12000 Цена 10 коп.

Ордена «Знак Почета» Издательство стандартов. Москва, Д-557, Новопресненский пер., 3
Калужская типография стандартов, ул. Московская, 256. Зак. 1568

gost.e-ecolog.ru