Группа И19

М Е Ж Г О С У Д А Р С Т В Е Н Н Ы Й С Т А Н Д А Р Т

МАТЕРИАЛЫ ТЕКСТИЛЬНЫЕ СТЕКЛЯННЫЕ

Метод определения провисания

ГОСТ 6943.12—79

Glass textile products.
Method of sagging determination

ОКСТУ 5950

Постановлением Государственного комитета СССР по стандартам от 22 мая 1979 г. № 1800 срок введения установлен

с 01.07.80

Ограничение срока действия снято по протоколу № 4—93 Межгосударственного Совета по стандартизации, метрологии и сертификации (ИУС 4—94)

Настоящий стандарт распространяется на ровинг и устанавливает метод определения провисания.

1. ОТБОР ПРОБ

1.1. Провисание определяют на каждой единице продукции, отобранной по ГОСТ 6943.0—93.

2. АППАРАТУРА

2.1. Для проведения испытания применяют устройство для определения провисания ровинга (см. чертеж).

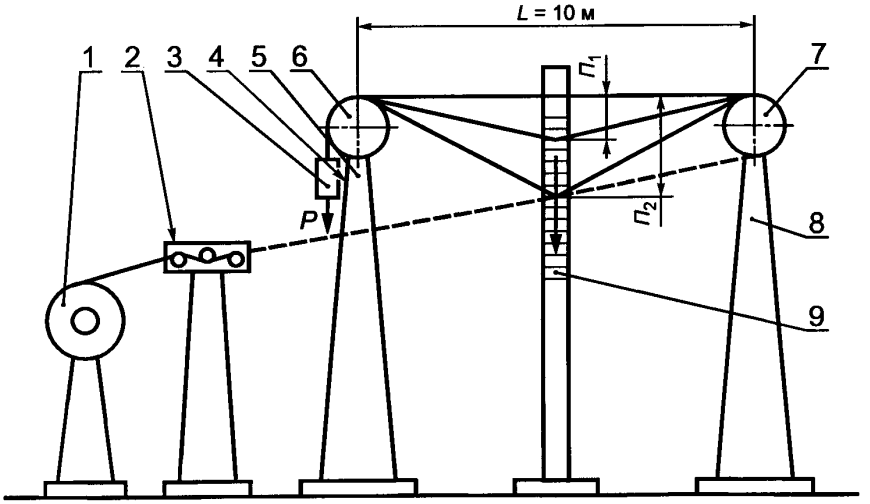

1 — паковка ровинга; *2* — направляющая гребенка; *3* — груз; *4* — подвесной зажим; *5* — стойка; *6* — ролик; *7* — зажим правой стойки; *8* — стойка; *9* — шкала

Издание официальное ★ **Перепечатка воспрещена**

Издание с Изменением № 1, утвержденным в декабре 1989 г. (ИУС 3—90).

gost.e-ecolog.ru

3. ПОДГОТОВКА К ИСПЫТАНИЮ

3.1. Паковку ровинга помещают у левой стойки таким образом, чтобы сматывание ровинга происходило враскрут. Наружный конец ровинга заклеивают липкой лентой, протягивают ровинг через направляющую гребенку и закрепляют в зажиме правой стойки. Затем заклеивают липкой лентой участок ровинга на выходе из направляющей гребенки, отрезают его от паковки, свободно навешивают на ролик стойки и нагружают подвесным зажимом с грузом. Массу груза определяют в зависимости от номинальной линейной плотности ровинга из расчета 1 г/текс.

4. ПРОВЕДЕНИЕ ИСПЫТАНИЯ

4.1. Климатические условия испытаний — по ГОСТ 6943.1—94.

4.2. В середине пробы ровинга визуально находят самую короткую и самую длинную комплексные нити, по шкале с миллиметровыми делениями измеряют провисания короткой нити $П_1$ и длинной нити $П_2$ с погрешностью ±1 мм.

4.3. На каждой единице продукции проводят по три измерения.

5. ОБРАБОТКА РЕЗУЛЬТАТОВ

5.1. Средние значения провисания короткой и длинной нитей определяют по каждой единице продукции ровинга отдельно как среднее арифметическое результатов трех проведенных замеров.

5.2. Провисание ровинга ($П$) по каждой единице продукции в миллиметрах определяют как разность средних значений $П_2$ и $П_1$.

5.3. За окончательный результат испытания принимают среднее арифметическое результатов всех определений.

5.4. Пределы допускаемого значения относительной суммарной погрешности результата измерений ±3,6 мм при доверительной вероятности 0,95.

5.5. Протокол испытаний приведен в приложении.

5.4, 5.5. **(Введены дополнительно, Изм. № 1).**

ПРИЛОЖЕНИЕ
Обязательное

ПРОТОКОЛ ИСПЫТАНИЙ

Протокол испытаний должен содержать:
наименование продукции;
номер партии;
результаты испытаний;
среднее арифметическое результатов всех испытаний;
дату испытаний;
обозначение настоящего стандарта;
фамилию лица, проводившего испытания.

ПРИЛОЖЕНИЕ. **(Введен дополнительно, Изм. № 1).**

gost.e-ecolog.ru