ГОСУДАРСТВЕННЫЕ СТАНДАРТЫ СБОРНИК

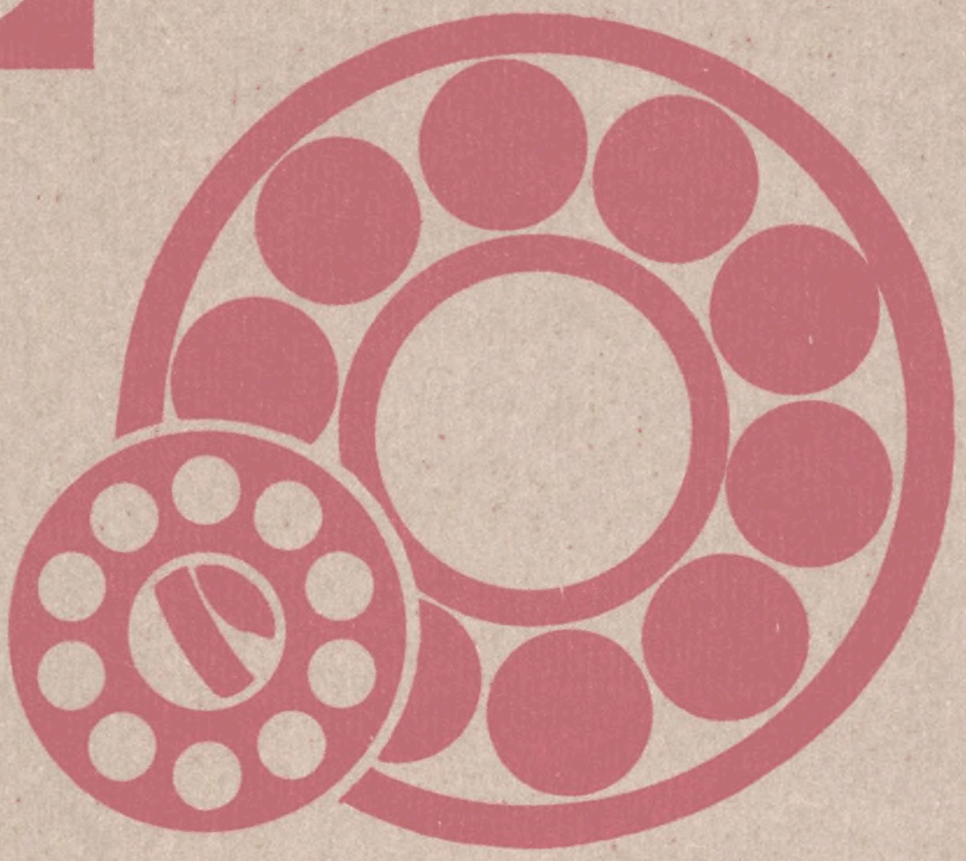

ПОДШИПНИКИ КАЧЕНИЯ

ЧАСТЬ 2

gost.e-ecolog.ru



ГОСУДАРСТВЕННЫЕ СТАНДАРТЫ
СОЮЗА ССР

ПОДШИПНИКИ КАЧЕНИЯ

ЧАСТЬ 2

Издание официальное

Москва
ИЗДАТЕЛЬСТВО СТАНДАРТОВ
1989

УДК 621.822:006.354

ОТ ИЗДАТЕЛЬСТВА

Сборник „Подшипники качения" ч. 2 содержит стандарты, утвержденные до 1 июня 1989 г.

В стандарты внесены все изменения, принятые до указанного срока.

Текущая информация о вновь утвержденных и пересмотренных стандартах, а также о принятых к ним изменениях публикуется в выпускаемом ежемесячно информационном указателе „Государственные стандарты СССР".

П $\frac{31304}{085\,(02)-89}$ – 89

© Издательство стандартов, 1989

ГОСУДАРСТВЕННЫЙ СТАНДАРТ СОЮЗА ССР

ПОДШИПНИКИ РОЛИКОВЫЕ КОНИЧЕСКИЕ ДВУХРЯДНЫЕ

Основные размеры

Double-row tapered roller bearings.
Basic dimensions

ГОСТ 6364–78

Взамен ГОСТ 6364–68

Постановлением Государственного комитета стандартов Совета Министров СССР от 31 января 1978 г. № 242 срок введения установлен

с 01.01.79

Проверен в 1988 г. Постановлением Госстандарта СССР от 27.06.88 № 2327 ограничение срока действия отменено

Несоблюдение стандарта преследуется по закону

1. Настоящий стандарт распространяется на роликовые конические двухрядные подшипники с внутренним дистанционным кольцом, предназначенные для восприятия радиальных и осевых нагрузок.

2. Основные размеры подшипников должны соответствовать указанным на чертеже и в табл. 1 – 5.

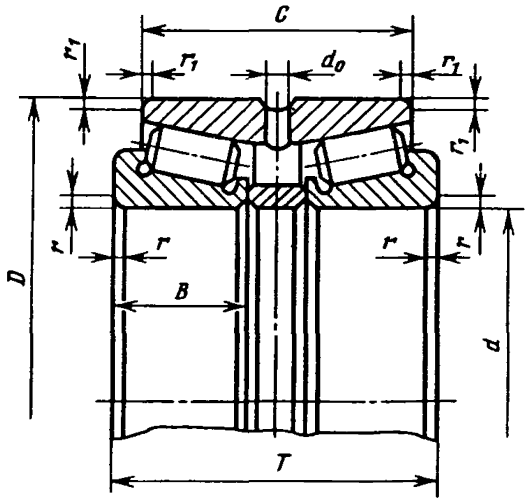

Примечание. Чертеж не определяет внутреннюю конструкцию подшипника.

Издание официальное ★

Перепечатка воспрещена

Таблица 1

Сверхлегкая серия диаметров 9

мм

Обозначение подшипника	d	D	T, не более		B	C	r	r_1
			Серия по ширине					
			нормальная	широкая				
2097926	130	180		75	30	62	2,5	0,8
2097928	140	190						
2097930	150	210		85	36	70	3,0	1,0
2097932	160	220		88		73		
2097934	170	230						
2097936	180	250		95	42	76		
2097938	190	260						
2097940	200	280	–	118	48	97	3,5	1,2
2097944	220	300		110		88		
2097948	240	320				90		
2097952	260	360		134	60	109		
2097956	280	380		140		114		
2097960	300	420		160	72	128	4,0	1,5
2097964	320	440						
2097968	340	460						
2097972	360	480						
1097976	380	520	150	–	65	112	5,0	2,0
1097980	400	540						
1097984	420	560						
1097988	440	600	178		74	134		
1097992	460	620	175			131		

Продолжение табл. 1

мм

Обозначение подшипника	d	D	T, не более		B	C	r	r_1
			Серия по ширине					
			нормальная	широкая				
1097996	480	650	180		78	130		
10979/500	500	670						
10979/530	530	710	190		82	136	6,0	2,5
10979/560	560	750	213		85	156		
10979/600	600	800	210		90	160		
10979/630	630	850	242		100	182		
10979/670	670	900	238		103	174		
10979/710	710	950	240	–	106	175		
10979/750	750	1000	252		112	190	8,0	3,5
10979/800	800	1060	270		115	204		
10979/850	850	1120	268		118	190		
10979/900	900	1180	284		122	210		
10979/950	950	1250	300		132	220	10,0	4,0
10979/1000	1000	1320	320		140	228		

Таблица 2

Особолегкая серия диаметров 1

мм

Обозначение подшипников	d	D	T, не более		B	C	r	r_1
			Серия по ширине					
			нормальная	широкая				
2097124	120	180		88	36	73		
2097126	130	200	–	100	42	81	3,0	1,0
2097128	140	210						

Продолжение табл. 2

мм

Обозначение подшипника	d	D	T, не более		B	C	r	r_1
			Серия по ширине					
			нормальная	широкая				
2097130	150	225		106	45	85		
2097132	160	240		115	48	94		
2097134	170	260		125	54	102		
2097136	180	280		134	60	108	3,5	1,2
2097138	190	290		139		114		
2097140	200	310	–	152	66	123		
2097144	220	340		165	72	130	4,0	1,5
2097148	240	360						
2097152	260	400		186	82	146		
2097156	280	420		189		154	5,0	2,0
2097160	300	460		215	95	178		
2097164	320	480						
97168	340	520	180		82	135		
97172	360	540	185			140		
97176	380	560	189			141	6,0	2,5
97180	400	600	206		90	150		
97184	420	620						
97188	440	650	212	–	94	152		
97192	460	680	230		100	175		
97196	480	700	236			180	8,0	3,5
971/500	500	720						
971/530	530	780	254		112	184		
971/560	560	820	260		115	185		
971/600	600	870	270		118	198		

Продолжение табл. 2

мм

Обозначение подшипников	*d*	*D*	*T*, не более		*B*	*C*	*r*	r_1
			Серия по ширине					
			нормальная	широкая				
971/630	630	920	295		128	213		
971/670	670	980	306		136	220		
971/710	710	1030	315		140			
971/750	750	1090	340		150	252		
971/800	800	1150	350	–	155	256	10,0	4,0
971/850	850	1220	370		165	276		
971/900	900	1280	380		170	280		
971/950	950	1360	400		180	292		
971/1000	1000	1420	410		185	296		

Таблица 3

Особолегкая серия диаметров 7

мм

Обозначение подшипников	*d*	*D*	*T*, не более		*B*	*C*	*r*	r_1
			Серия по ширине					
			нормальная	широкая				
2097722	110	180		100	42	84		
2097724	120	200		110	48	90	3,0	1,0
2097726	130	210						
2097728	140	225	–	120	50	100		
2097730	150	250		138	60	112	3,5	1,2
2097732	160	270		150	66	120		
2097734	170	280						

Продолжение табл. 3

мм

Обозначение подшипников	*d*	*D*	*T*, не более		*B*	*C*	*r*	r_1
			Серия по ширине					
			нормальная	широкая				
2097736	180	300	–	164	71	134	4,0	1,5
2097738	190	320		172	78			
2097740	200	340		184	82	150		
2097744	220	370		200	88	166	5,0	2,0
2097748	240	400		210	95	168		
2097752	260	440		225	106	180		
1097756	280	460	190	–	82	142	6,0	2,5
1097760	300	500	205		90	152		
1097764	320	540	218		100	170		
1097768	340	580	242		106			
1097772	360	600						
1097776	380	620						
1097780	400	680	254		112	190	8,0	3,5
1097784	420	700	275		122	200		
1097788	440	720						
1097792	460	760	294		132	218	10,0	4,0
1097796	480	790	300		136	220		
10977/500	500	830	326		145	234		
10977/530	530	870	330		150	242		
10977/560	560	920	352		160	250		
10977/600	600	980	374		170	264		
10977/630	630	1030	384		175	272		
10977/670	670	1090	410		185	296		
10977/710	710	1150	430		195	306	12,0	5,0
10977/750	750	1220	450		206	340		

Таблица 4

Легкая широкая серия диаметров 5

мм

Обозначение подшипников	d	D	T, не более		B	C	r	r_1
			Широкая по ширине					
			нормальная	широкая				
97506	30	62		50	20,5	41	1,5	0,5
97507	35	72		55	23,0	46	2,0	0,8
97508	40	80			23,5	45		
97509	45	85						
97510	50	90						
97511	55	100		60	25,0	48	2,5	
97512	60	110		65	28,0	55		
97513	65	120		75	31,0	62		
97514	70	125						
97515	75	130						
97516	80	140		80	33,0	65	3,0	1,0
97517	85	150	–	86	36,0	68		
97518	90	160		96	40,0	78		
97520	100	180		112	46,0	92	3,5	1,2
97522	110	200		126	53,0	105		
97524	120	215		136	58,0	112		
97526	130	230		150	64,0	120	4,0	1,5
97528	140	250		160	68,0	131		
97530	150	270		172	74,0	138		
97532	160	290		180	80,0	144		
97534	170	310		195	86,0	151	5,0	2,0
97536	180	320						
97519	95	170		108	45,5	90	3,5	1,2
97521	105	190		118	50,0	96		

Пример условного обозначения подшипника особолегкой серии диаметров 1 с $d = 200$ мм, $D = 310$ мм и $T = 152$ мм:

Подшипник 2097140 ГОСТ 6364–78

3. Для подачи смазки в подшипник на наружном кольце должны быть кольцевая проточка и отверстия. Диаметры и количество отверстий должны соответствовать указанным в табл. 5.

Таблица 5

Размеры в мм

Наружный диаметр подшипника D	Диаметр отверстия для смазки d_0	Количество отверстий, шт.
Св. 60 до 90	4	4
Св. 90 до 130	6	
Св. 130 до 230	8	
Св. 230 до 400	10	
Св. 400 до 600	12	6
Св. 600 до 800		8
Св. 800 до 1600		10

4. Технические требования подшипников с внутренним диаметром $d \leqslant 400$ мм – по ГОСТ 520–89.

5. Правила приемки, методы контроля, маркировка, упаковка, транспортирование и хранение – по ГОСТ 520–89.

6. Технические требования к посадочным местам вала и корпуса под подшипники – по ГОСТ 3325–85.

7. Для подачи смазки в подшипник через вал допускается по согласованию с потребителем дистанционное кольцо изготовлять с пазами на торце. Такие подшипники должны иметь дополнительный знак „К" справа от условного обозначения подшипника, например, 2097124К.

СОДЕРЖАНИЕ

ГОСТ 7242–81 (СТ СЭВ 3793–82)	Подшипники шариковые радиальные однорядные с защитными шайбами. Технические условия	3
ГОСТ 8882–75 (СТ СЭВ 3793–82)	Подшипники шариковые радиальные. Однорядные с уплотнениями. Технические условия	11
ГОСТ 9592–75	Подшипники шариковые радиальные с выступающим внутренним кольцом. Технические условия	21
ГОСТ 10058–75	Подшипники шариковые радиальные однорядные с упорным бортом малогабаритные. Типы и основные размеры	26
ГОСТ 23179–78 (СТ СЭВ 6137–87)	Подшипники качения радиальные шариковые однорядные гибкие. Технические условия	30
ГОСТ 8328–75 (СТ СЭВ 4949–84)	Подшипники роликовые радиальные с короткими цилиндрическими роликами. Типы и основные размеры	34
ГОСТ 5377–79 (СТ СЭВ 3340–81)	Подшипники роликовые радиальные с короткими цилиндрическими роликами без внутреннего или наружного кольца. Типы и основные размеры	59
ГОСТ 7634–75 (СТ СЭВ 5274–85)	Подшипники радиальные роликовые многорядные с короткими цилиндрическими роликами. Типы и основные размеры	80
ГОСТ 4657–82 (СТ СЭВ 1988–79)	Подшипники роликовые радиальные игольчатые однорядные. Основные размеры. Технические требования	94
ГОСТ 24850–81 (СТ СЭВ 1989–79)	Подшипники шариковые радиальные однорядные с двумя уплотнениями с широким внутренним кольцом и сферической наружной поверхностью наружного кольца. Основные размеры	103
ГОСТ 26576–85 (СТ СЭВ 3796–82)	Подшипники качения. Кольца стопорные эксцентрические и концентрические и винты установочные для крепления шариковых подшипников. Технические условия	108
ГОСТ 24954–81	Подшипники роликовые радиальные однорядные с бочкообразными роликами. Основные размеры	114
ГОСТ 831–75 (СТ СЭВ 4942–84)	Подшипники шариковые радиально-упорные однорядные. Типы и основные размеры	116
ГОСТ 832–78	Подшипники шариковые радиально-упорные сдвоенные. Типы и основные размеры	137
ГОСТ 4252–75 (СТ СЭВ 4946–84)	Подшипники шариковые радиально-упорные двухрядные. Основные размеры	149
ГОСТ 8995–75 (СТ СЭВ 4943–84)	Подшипники шариковые радиально-упорные однорядные с одним разъемным кольцом. Типы и основные размеры	154
ГОСТ 27365–87 (СТ СЭВ 3338–86, СТ СЭВ 1477–78)	Подшипники роликовые конические однорядные повышенной грузоподъемности. Основные размеры	167
ГОСТ 333–79	Подшипники роликовые конические однорядные. Основные размеры	191
ГОСТ 6364–78	Подшипники роликовые конические двухрядные. Основные размеры	204
ГОСТ 8419–75 (СТ СЭВ 5743–86)	Подшипники роликовые конические четырехрядные. Основные размеры	212
ГОСТ 20531–75 (СТ СЭВ 5272–85)	Подшипники роликовые игольчатые радиально-упорные комбинированные. Технические условия	219
ГОСТ 5720–75 (СТ СЭВ 4941–84)	Подшипники шариковые радиальные сферические двухрядные. Типы и основные размеры	225
ГОСТ 24696–81 (СТ СЭВ 4945–84)	Подшипники роликовые радиальные сферические двухрядные симметричными роликами. Основные размеры	234

ГОСТ 5721–75 (СТ СЭВ 4945–84)	Подшипники роликовые радиальные сферические двухрядные. Типы и основные размеры	252
ГОСТ 8545–75	Подшипники шариковые и роликовые двухрядные с закрепительными втулками. Типы и основные размеры	268
ГОСТ 8530–83 (СТ СЭВ 3341–81)	Подшипники качения. Гайки круглые шлицевые для закрепительных и стяжных втулок. Технические условия	274
ГОСТ 13014–80 (СТ СЭВ 777–77)	Втулки стяжные подшипников качения. Основные размеры	297
ГОСТ 25455–82 (СТ СЭВ 2797–80)	Подшипники качения. Втулки закрепительные и стяжные. Технические условия	305
ГОСТ 8725–83 (СТ СЭВ 3342–81)	Подшипники качения. Шайбы и скобы для стопорения гаек на закрепительных втулках. Технические условия	311
ГОСТ 20821–75	Подшипники шариковые упорно-радиальные двухрядные с углом контакта 60°. Технические условия	321
ГОСТ 9942–80 (СТ СЭВ 1476–78)	Подшипники роликовые упорно-радиальные сферические одинарные. Основные размеры	328
ГОСТ 6874–75 (СТ СЭВ 4944–84)	Подшипники шариковые упорные одинарные. Основные размеры	335
ГОСТ 7872–75 (СТ СЭВ 4944–84)	Подшипники шариковые упорные двойные. Основные размеры	351
ГОСТ 23526–79 (СТ СЭВ 4948–84)	Подшипники роликовые упорные с цилиндрическими роликами одинарные. Типы и основные размеры	359
ГОСТ 3635–78 (СТ СЭВ 1478–78)	Подшипники шарнирные. Технические условия	368
ГОСТ 3722–81 (СТ СЭВ 1990–79)	Подшипники качения. Шарики. Технические условия	391
ГОСТ 6870–81 (СТ СЭВ 1991–79)	Подшипники качения. Ролики игольчатые. Технические условия	404
ГОСТ 22696–77 (СТ СЭВ 1992–79)	Подшипники качения. Ролики цилиндрические короткие. Технические условия	416

Редактор *Р.Г. Говердовская*
Технический редактор *О.Ю. Захарова*
Корректор *А.В. Прокофьева*

Сдано в наб. 29.12.88. Подп. в печ. 19.06.89. 27 усл. печ. л. 27,25 усл. кр.-отт. 26,50 уч.-изд. л. Изд. № 10335/02. Тираж 40000. Зак. 1507 Цена 1 руб. 30 коп.

Ордена „Знак Почета" Издательство стандартов, 123840, Москва, ГСП, Новопресненский пер., 3
Набрано в Издательстве стандартов на НПУ
Вильнюсская типография Издательства стандартов, Вильнюс, ул. Даряус и Гирено, 39.

gost.e-ecolog.ru