ГОСУДАРСТВЕННЫЕ СТАНДАРТЫ СБОРНИК

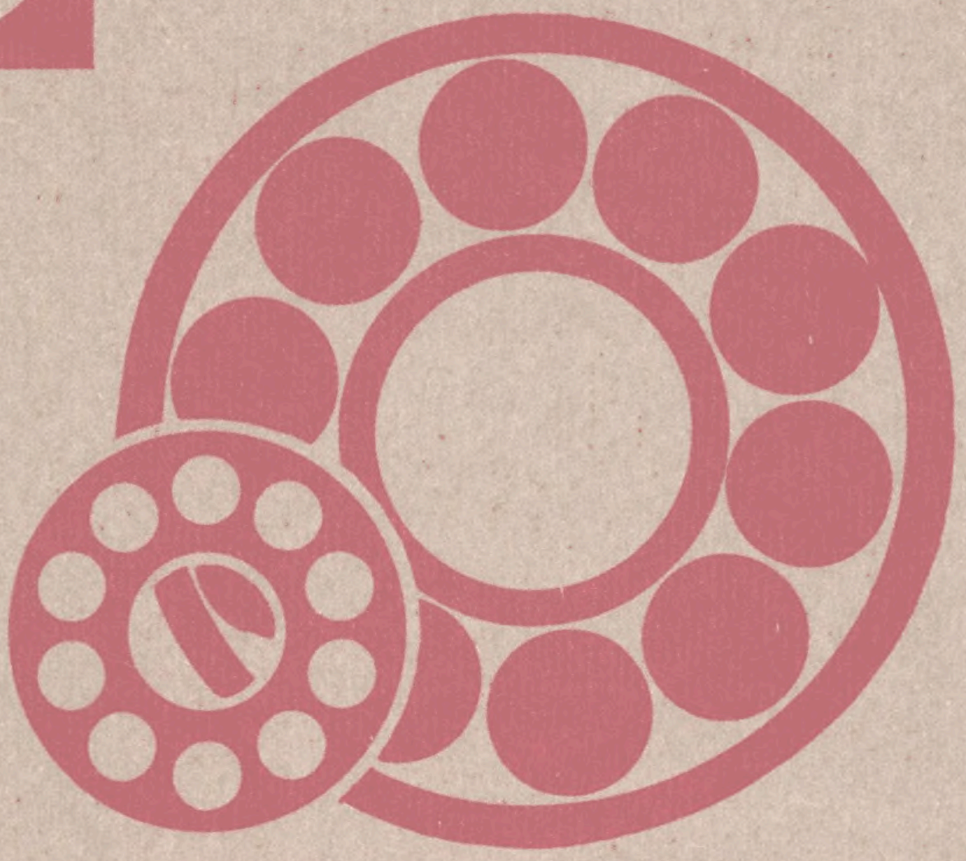

ПОДШИПНИКИ КАЧЕНИЯ

ЧАСТЬ 2

gost.e-ecolog.ru



ГОСУДАРСТВЕННЫЕ СТАНДАРТЫ
СОЮЗА ССР

ПОДШИПНИКИ КАЧЕНИЯ

ЧАСТЬ 2

Издание официальное

Москва
ИЗДАТЕЛЬСТВО СТАНДАРТОВ
1989

УДК 621.822:006.354

ОТ ИЗДАТЕЛЬСТВА

Сборник „Подшипники качения" ч. 2 содержит стандарты, утвержденные до 1 июня 1989 г.

В стандарты внесены все изменения, принятые до указанного срока.

Текущая информация о вновь утвержденных и пересмотренных стандартах, а также о принятых к ним изменениях публикуется в выпускаемом ежемесячно информационном указателе „Государственные стандарты СССР".

П $\frac{31304}{085\,(02)-89}$ – 89

© Издательство стандартов, 1989

ГОСУДАРСТВЕННЫЙ СТАНДАРТ СОЮЗА ССР

ПОДШИПНИКИ РОЛИКОВЫЕ РАДИАЛЬНЫЕ С КОРОТКИМИ ЦИЛИНДРИЧЕСКИМИ РОЛИКАМИ БЕЗ ВНУТРЕННЕГО ИЛИ НАРУЖНОГО КОЛЬЦА

Типы и основные размеры

Radial roller bearings with short cylindrical rollers without inner or outer ring. Types and basic dimensions

ОКП 46 2200

ГОСТ 5377–79* (СТ СЭВ 3340–81)

Взамен ГОСТ 5377–60

Постановлением Государственного комитета СССР по стандартам от 19 марта 1979 г. № 947 срок действия установлен

с 01.01.80
до 01.01.90

Несоблюдение стандарта преследуется по закону

1. Настоящий стандарт распространяется на радиальные роликовые подшипники с короткими цилиндрическими роликами без внутреннего или наружного кольца и на дорожки качения для них на валу или в корпусе.

Стандарт полностью соответствует СТ СЭВ 3340–81.

2. Стандарт устанавливает следующие типы подшипников:

292000 – без внутреннего кольца (черт. 1);

502000 – без наружного кольца (черт. 2).

Тип 292000

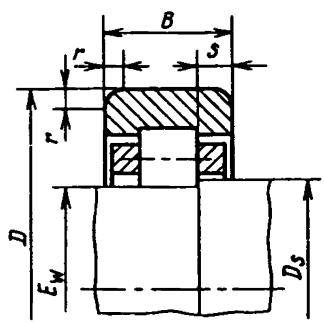

Черт. 1

Тип 502000

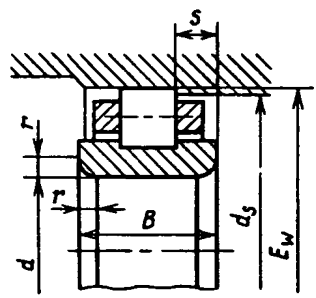

Черт. 2

Издание официальное ★ **Перепечатка воспрещена**

** Переиздание с Изменением № 1, утвержденным в ноябре 1983 г. (ИУС 2–84)*

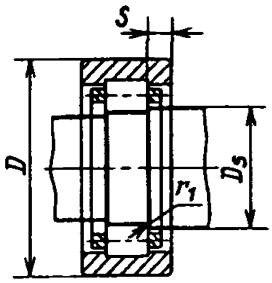

Черт. 3

Обозначения на чертежах 1–3:

d – номинальный диаметр отверстия внутреннего кольца; D – номинальный диаметр наружной цилиндрической поверхности наружного кольца; B – номинальная ширина кольца; F_w – номинальный диаметр окружности, вписанной в комплект тел качения; S – номинальная ширина бортика; $d_S D_S$ – наибольший диаметр бортика вала или корпуса.

Примечание. Наименьшая допустимая длина вала (корпуса) диаметрами D_S и d_S должна быть равна ширине бортика подшипника S.

r – номинальная координата монтажной фаски;

r_1 – наибольший радиус галтели вала или корпуса;

E_w – номинальный диаметр окружности, описанной вокруг комплекта роликов.

Внутренняя конструкция подшипников настоящим стандартом не устанавливается.

3. Основные размеры подшипников должны соответствовать указанным на черт. 1–3 и в табл. 1–9.

Серии диаметров 8 и 9

мм

Таблица 1

Обозначение подшипников	D	B	r	F_w		D_S	S	r_1
				номин.	пред. откл.			
1292909	68	12	1,0	50,5	+0,035 +0,020	52,5	3,0	0,1
1292822	140	16	1,5	117,5	+0,055 +0,040	120,5	4,0	0,2
1292926	180	24	2,5	143,0	+0,060 +0,045	148,0	6,0	0,4
1292928	190	24	2,5	153,0	+0,070 +0,045	154,5	6,0	0,4
1292834	215	22	2,0	181,5	+0,085 +0,060	183,0	5,5	0,4
1292948	320	38	3,5	260,0	+0,110 +0,075	268,0	9,0	0,6

Таблица 2

Серии диаметров 1

мм

Обозначение подшипников	D	B	r	F_w		D_s	S	r_1
				номин.	пред. откл.			
292105Н	47	12	0,6	30,5	+0,015	32,4	3,25	0,1
292106	55	13	1,5	36,5	+0,030 +0,015	38,9	3,5	0,1
292106Н	55	13	1,5	36,5	+0,015	38,9	3,5	0,1
292107Н	62	14	1,5	42,0	+0,015	44,5	3,75	0,2
292108Н	68	15	1,5	47,0	+0,015	49,7	4,0	0,2
292109	75	16	1,5	52,0	+0,035 +0,020	53,5	3,0	0,2
292109Н	75	16	1,5	52,5	+0,015	55,3	4,25	0,2
292110	80	16	1,5	57,5	+0,035 +0,020	60,5	4,25	0,2
292110Н	80	16	1,5	57,5	+0,015	60,5	4,25	0,2
292111	90	18	2,0	63,5	+0,040 +0,025	65,0	5,0	0,2
292111Н	90	18	2,0	64,5	+0,020	67,7	5,0	0,2
292112Н	95	18	2,0	69,5	+0,020	72,7	5,0	0,2
292113Н	100	18	2,0	74,5	+0,020	77,5	5,0	0,2
292114	110	20	2,0	80,0	+0,090 +0,070	84,0	5,0	0,2
292114Н	110	20	2,0	80,0	+0,020	84,0	5,0	0,2
292115Н	115	20	2,0	85,0	+0,020	89,0	5,0	0,2
292116Н	125	22	2,0	91,5	+0,020	95,9	5,5	0,4
292117Н	130	22	2,0	96,5	+0,020	100,8	5,5	0,4
292118Н	140	24	2,5	103,0	+0,020	107,8	6,0	0,4
292120Н	150	24	2,5	113,0	+0,020	117,5	6,0	0,4
292122	170	28	3,0	125,0	+0,055 +0,040	128,0	6,5	0,4
292122Н	170	28	3,0	125,0	+0,020	131,0	6,5	0,4
292124	180	28	3,0	135,0	+0,055 +0,040	141,0	6,5	0,4
292124Н	180	28	3,0	135,0	+0,020	141,0	6,5	0,4
292126Н	200	33	3,0	148,0	+0,025	154,8	8,0	0,6
292128	210	33	3,0	157,0	+0,060 +0,045	162,5	8,0	0,6
292128Н	210	33	3,0	158,0	+0,025	164,8	8,0	0,6
292130	225	35	3,5	168,5	+0,075 +0,055	172,5	8,5	0,6
292130Н	225	35	3,5	169,5	+0,025	176,7	8,5	0,6
292132Н	240	38	3,5	180,0	+0,025	188,0	9,0	0,6
292134Н	260	42	3,5	193,0	+0,025	201,8	10,0	0,6
292136	280	46	3,5	205,0	+0,095 +0,060	210,0	10,5	0,8
292136Н	280	46	3,5	205,0	+0,025	215,0	10,5	0,8
292138	290	46	3,5	215,0	+0,095 +0,065	220,0	10,5	0,8
292138Н	290	46	3,5	215,0	+0,025	225,0	10,5	0,8
292140Н	310	51	3,5	229,0	+0,025	239,4	12,5	0,8

Продолжение табл. 2

мм

Обозначение подшипников	D	B	r	F_w		D_S	S	r_1
				номин.	пред. откл.			
292144Н	340	56	4,0	250,0	+0,030	262,0	13,0	0,8
292148Н	360	56	4,0	270,0	+0,030	282,0	13,0	0,8
292152	400	65	5,0	290,0	+0,140 +0,100	307,0	15,5	1,2
292152Н	400	65	5,0	296,0	+0,035	309,6	15,5	1,2
292156Н	420	65	5,0	316,0	+0,035	329,6	15,5	1,2
292106Н	460	74	5,0	340,0	+0,035	356,0	17,0	1,2
292164Н	480	74	5,0	360,0	+0,040	376,0	17,0	1,2
292168Н	520	82	6,0	385,0	+0,040	403,0	18,5	1,2
292172Н	540	82	6,0	405,0	+0,040	423,0	18,5	1,2
292176Н	560	82	6,0	425,0	+0,040	443,0	18,5	1,2
292180Н	600	90	6,0	450,0	+0,040	470,0	20,0	1,2
292184Н	620	90	6,0	470,0	+0,045	490,0	20,0	1,2
292188Н	650	94	8,0	493,0	+0,045	513,8	21,0	1,6
292192Н	680	100	8,0	516,0	+0,045	537,6	23,0	1,6
292196Н	700	100	8,0	536,0	+0,045	557,6	23,0	1,6
2921/500Н	720	100	8,0	556,0	+0,045	577,6	23,0	1,6
2921/530Н	780	112	8,0	595,0	+0,050	619,0	23,0	2,0

Таблица 3

Серия диаметров 2

мм

Обозначение подшипников	D	B	r	F_w		D_S	S	r_1
				номин.	пред. откл.			
292202	35	11	1,0	20,0	+0,030 +0,015	22,4	3,0	0,1
292202Н	35	11	1,0	19,3	+0,010	22,4	3,0	0,1
292203	40	12	1,0	22,9	+0,030 +0,015	25,3	3,25	0,1
292203Н	40	12	1,0	22,9	+0,010	25,3	3,25	0,1
292203А	40	12	1,0	22,5	+0,010	25,2	2,0	0,2
292204	47	14	1,5	27,0	+0,030 +0,015	29,8	3,75	0,2
292204Н	47	14	1,5	27,0	+0,010	29,8	3,75	0,2
292204А	47	14	1,5	26,5	+0,010	29,6	2,5	0,2
292205	52	15	1,5	32,0	+0,030 +0,015	34,9	4,25	0,2
292205Н	52	15	1,5	32,0	+0,015	35,0	4,25	0,2
292205А	52	15	1,5	31,5	+0,015	34,6	3,0	0,2
292206	62	16	1,5	38,5	+0,030 +0,015	41,8	4,25	0,2
292206Н	62	16	1,5	38,5	+0,015	41,8	4,25	0,2
292206А	62	16	1,5	37,5	+0,015	41,3	3,0	0,2
292207	72	17	2,0	43,8	+0,035 +0,020	47,4	4,0	0,2

Продолжение табл. 3

мм

Обозначение подшипников	D	B	r	F_w		D_s	S	r_1
				номин.	пред. откл.			
292207Н	72	17	2,0	43,8	+0,015	47,6	4,0	0,2
292207А	72	17	2,0	44,0	+0,015	48,1	3,0	0,2
292208	80	18	2,0	50,0	+0,035 +0,020	54,0	4,0	0,2
292208Н	80	18	2,0	50,0	+0,015	53,8	4,0	0,2
292208А	80	18	2,0	49,5	+0,015	53,9	3,5	0,4
292209	85	19	2,0	55,0	+0,035 +0,020	58,8	4,5	0,2
292209Н	85	19	2,0	55,0	+0,015	58,8	4,5	0,2
292209А	85	19	2,0	54,5	+0,015	58,9	3,5	0,4
292210	90	20	2,0	60,4	+0,035 +0,020	64,1	5,0	0,4
292210Н	90	20	2,0	60,4	+0,015	64,6	5,0	0,2
292210А	90	20	2,0	59,5	+0,015	63,9	4,0	0,4
292211	100	21	2,5	66,5	+0,040 +0,025	70,0	5,0	0,4
292211Н	100	21	2,5	66,5	+0,020	70,4	5,0	0,4
292211А	100	21	2,5	66,0	+0,020	70,8	3,5	0,4
292212	110	22	2,5	73,5	+0,040 +0,025	77,5	5,0	0,4
292212Н	110	22	2,5	73,5	+0,020	77,5	5,0	0,4
292212А	110	22	2,5	72,0	+0,020	77,6	4,0	0,4
292213	120	23	2,5	79,6	+0,040 + 0,025	82,3	5,0	0,4
292213Н	120	23	2,5	79,6	+0,020	84,3	5,0	0,4
292213А	120	23	2,5	78,5	+0,020	84,5	4,0	0,4
292214Н	125	24	2,5	84,5	±0,020	89,6	5,5	0,4
292214А	125	24	2,5	83,5	+0,020	89,5	4,0	0,4
292215Н	130	25	2,5	88,5	+0,020	94,0	5,5	0,4
292215А	130	25	2,5	88,5	+0,020	94,5	4,0	0,4
292216	140	26	3,0	95,3	+0,045 +0,030	100,0	5,5	0,4
292216Н	140	26	3,0	95,3	+0,020	100,8	5,5	0,4
292216А	140	26	3,0	95,3	+0,020	101,7	4,5	0,4
292217Н	150	28	3,0	101,8	+0,020	108,2	6,0	0,6
292217А	150	28	3,0	100,5	+0,020	107,7	4,5	0,6
292218	160	30	3,0	107,0	+0,050 +0,035	114,2	6,0	0,6
292218Н	160	30	3,0	107,0	+0,020	114,2	6,0	0,6
292218А	160	30	3,0	107,0	+0,020	114,6	5,0	0,6
292220Н	180	34	3,5	120,0	+0,020	127,6	7,0	0,6
292220А	180	34	3,5	119,0	+0,020	127,8	5,0	0,6
292222Н	200	38	3,5	132,5	+0,020	141,5	7,5	0,6
292222А	200	38	3,5	132,5	+0,020	142,1	6,0	0,6
292224Н	215	40	3,5	143,5	+0,020	153,0	8,0	0,6
292224А	215	40	3,5	143,5	+0,020	153,9	6,0	0,8
292226Н	230	40	4,0	156,0	+0,025	165,5	8,0	0,6
292226А	230	40	4,0	153,5	+0,025	164,7	6,0	0,8

Продолжение табл. 3

мм

Обозначение подшипников	D	B	r	F_w		D_s	S	r_1
				номин.	пред. откл.			
292228	250	42	4,0	169,0	+0,060 +0,045	179,5	8,0	0,8
292228Н	250	42	4,0	169,0	+0,025	179,5	8,0	0,8
292228А	250	42	4,0	169,0	+0,025	180,2	7,0	0,8
292230Н	270	45	4,0	182,0	+0,025	193,0	8,5	0,8
292230А	270	45	4,0	182,0	+0,025	194,0	7,5	0,8
292232Н	290	48	4,0	195,0	+0,025	207,0	9,0	0,8
292232А	290	48	4,0	195,0	+0,025	207,8	8,0	0,8
292234Н	310	52	5,0	208,0	+0,025	220,5	10,0	0,8
292234А	310	52	5,0	207,0	+0,025	221,4	8,0	1,2
292236Н	320	52	5,0	218,0	+0,025	230,5	10,0	0,8
292236А	320	52	5,0	217,0	+0,025	231,4	8,0	1,2
292238Н	340	55	5,0	231,0	+0,025	244,5	10,5	1,2
292238А	340	55	5,0	230,0	+0,025	245,2	8,5	1,2
292240Н	360	58	5,0	244,0	+0,025	258,0	11,0	1,2
292240А	360	58	5,0	243,0	+0,025	259,0	9,0	1,2
292244А	400	65	5,0	269,0	+0,030	287,0	10,0	1,6
292244Н	400	65	5,0	270,0	+0,030	286,0	12,5	1,2
292248Н	440	72	5,0	295,0	+0,030	313,0	13,5	1,2
292248А	440	72	5,0	294,0	+0,030	314,0	11,0	1,6
292252Н	480	80	6,0	320,0	+0,035	340,0	15,0	1,2
292252А	480	80	6,0	319,0	+0,035	341,0	12,5	2,0
292256Н	500	80	6,0	340,0	+0,035	360,0	15,0	1,2
292256А	500	80	6,0	339,0	+0,035	361,0	12,5	2,0
292260Н	540	85	6,0	364,0	+0,035	387,0	14,5	1,6
292260А	540	85	6,0	363,0	+0,035	387,0	12,5	2,0
292264Н	580	92	6,0	390,0	+0,040	415,0	16,0	2,5
292264А	580	92	6,0	389,0	+0,040	415,0	13,5	2,0

Таблица 4

Серия диаметров 5

мм

Обозначение подшипников	D	B	r	F_w		D_s	S	r_1
				номин.	пред. откл.			
292502	35	14	1,0	20,0	+0,030 +0,015	22,4	3,0	0,1
292504Н	47	18	1,5	27,0	+0,010	29,8	4,5	0,2
292504А	47	18	1,5	26,5	+0,010	29,6	3,5	0,2
292505Н	52	18	1,5	32,0	+0,015	35,0	4,5	0,2
292505А	52	18	1,5	31,5	+0,015	34,6	3,5	0,2
292506Н	62	20	1,5	38,5	+0,015	41,8	4,5	0,2
292506А	62	20	1,5	37,5	+0,015	41,3	3,5	0,2
292507Н	72	23	2,0	43,8	+0,015	47,6	4,5	0,2
292507А	72	23	2,0	44,0	+0,015	48,1	4,5	0,2

Продолжение табл. 4

мм

Обозначение подшипников	D	B	r	F_w		D_s	S	r_1
				номин.	пред. откл.			
292508Н	80	23	2,0	50,0	+0,015	53,8	4,5	0,2
292508А	80	23	2,0	49,5	+0,015	53,9	4,0	0,4
292509	85	23	2,0	55,0	+0,045 +0,030	58,8	5,5	0,2
292509Н	85	23	2,0	55,0	+0,015	58,8	4,5	0,2
292509А	85	23	2,0	54,5	+0,015	58,9	4,0	0,4
292510Н	90	23	2,0	60,4	+0,015	64,6	4,5	0,2
292510А	90	23	2,0	59,5	+0,015	63,9	4,0	0,4
292511Н	100	25	2,5	66,5	+0,020	70,8	5,0	0,4
292511А	100	25	2,5	66,0	+0,020	70,8	4,0	0,4
292512Н	110	28	2,5	73,5	+0,020	78,4	5,0	0,4
292512А	110	28	2,5	72,0	+0,020	77,6	4,0	0,4
292513Н	120	31	2,5	79,6	+0,020	84,3	5,5	0,4
292513А	120	31	2,5	78,5	+0,020	84,5	4,5	0,4
292514Н	125	31	2,5	84,5	+0,020	89,6	5,5	0,4
292514А	125	31	2,5	83,5	+0,020	89,5	4,5	0,4
292515Н	130	31	2,5	88,5	+0,020	94,0	5,5	0,4
292515А	130	31	2,5	88,5	+0,020	94,5	4,5	0,4
292516Н	140	33	3,0	95,3	+0,020	100,8	5,5	0,4
292516А	140	33	3,0	95,3	+0,020	101,7	4,5	0,4
292517Н	150	36	3,0	101,8	+0,020	108,2	6,0	0,4
292517А	150	36	3,0	100,5	+0,020	107,7	5,0	0,6
292518Н	160	40	3,0	107,0	+0,020	114,2	7,0	0,6
292518А	160	40	3,0	107,0	+0,020	114,6	6,0	0,6
292520Н	180	46	3,5	120,0	+0,020	127,6	8,0	0,6
292520А	180	46	3,5	119,0	+0,020	127,8	6,0	0,6
292522Н	200	53	3,5	132,5	+0,020	141,5	9,5	0,6
292522А	200	53	3,5	132,5	+0,020	142,1	8,5	0,6
292524Н	215	58	3,5	143,5	+0,020	153,0	11,0	0,6
292524А	215	58	3,5	143,5	+0,020	153,9	9,0	0,8
292526Н	230	64	4,0	156,0	+0,025	165,5	14,0	0,6
292526А	230	64	4,0	153,5	+0,025	164,7	10,0	0,8
292528Н	250	68	4,0	169,0	+0,025	179,5	14,0	0,8
292528А	250	68	4,0	169,0	+0,025	180,2	12,0	0,8
292530Н	270	73	4,0	182,0	+0,025	193,0	14,5	0,8
292530А	270	73	4,0	182,0	+0,025	194,0	12,5	0,8
292532Н	290	80	4,0	195,0	+0,025	207,0	16,0	0,8
292532А	290	80	4,0	193,0	+0,025	206,6	12,5	1,2
292534Н	310	86	5,0	208,0	+0,025	220,5	17,0	0,8
292534А	310	86	5,0	205,0	+0,025	220,2	12,0	1,2
292536Н	320	86	5,0	218,0	+0,025	230,5	17,0	0,8
292536А	320	86	5,0	215,0	+0,025	230,2	12,0	1,2
292538Н	340	92	5,0	231,0	+0,025	244,5	18,5	1,2
292538А	340	92	5,0	228,0	+0,025	244,0	13,5	1,2
292540Н	360	98	5,0	244,0	+0,025	258,0	20,0	1,2
292540А	360	98	5,0	241,0	+0,025	257,8	14,0	1,2
292544Н	400	108	5,0	270,0	+0,030	286,0	21,5	1,2
292544А	400	108	5,0	269,0	+0,030	287,0	16,5	1,6

Продолжение табл. 4

мм

Обозначение подшипников	D	B	r	F_w		D_s	S	r_1
				номин.	пред. откл.			
292548Н	440	120	6,0	295,0	+0,030	313,0	22,5	1,2
292552Н	480	130	6,0	320,0	+0,035	340,0	22,5	1,6
292556Н	500	130	6,0	340,0	+0,035	360,0	22,5	1,2
292560Н	540	140	8,0	364,0	+0,035	387,0	25,0	1,6
292564Н	580	150	8,0	390,0	+0,040	415,0	27,5	2,5

Таблица 6*

Серия диаметров 3

мм

Обозначение подшипников	D	B	r	F_w		D_s	S	r_1
				номин.	пред. откл.			
292304Н	52	15	2,0	28,5	+0,010	32,0	3,5	0,2
292304А	52	15	2,0	27,5	+0,010	31,3	2,5	0,2
292305Н	62	17	2,0	35,0	+0,015	39,0	4,0	0,2
292305А	62	17	2,0	34,0	+0,015	38,0	3,0	0,2
292306	72	19	2,0	42,0	+0,030 +0,015	46,2	4,5	0,2
292306Н	72	19	2,0	42,0	+0,015	46,2	4,5	0,2
292306А	72	19	2,0	40,5	+0,015	44,9	3,5	0,4
292307Н	80	21	2,5	46,2	+0,015	50,8	5,0	0,4
292307А	80	21	2,5	46,2	+0,015	51,0	3,5	0,4
292308	90	23	2,5	53,5	+0,035 +0,020	58,0	5,5	0,4
292308Н	90	23	2,5	53,5	+0,015	58,3	5,5	0,4
292308А	90	23	2,5	52,0	+0,015	57,6	4,0	0,4
292309Н	100	25	2,5	58,5	+0,015	64,0	5,5	0,4
292309А	100	25	2,5	58,5	+0,015	64,5	4,5	0,4
292310	110	27	3,0	65,0	+0,035 +0,020	71,0	6,0	0,4
292310Н	110	27	3,0	65,0	+0,015	71,0	6,0	0,4
292310А	110	27	3,0	65,0	+0,015	71,4	5,0	0,4
292311Н	120	29	3,0	70,5	+0,020	77,2	6,0	0,6
292311А	120	29	3,0	70,5	+0,020	77,7	5,0	0,6
292312Н	130	31	3,5	77,0	+0,020	84,2	6,5	0,6
292312А	130	31	3,5	77,0	+0,020	84,6	5,5	0,6
292313Н	140	33	3,5	83,5	+0,020	90,8	7,0	0,6
292313А	140	33	3,5	82,5	+0,020	90,9	5,5	0,6
292314Н	150	35	3,5	90,0	+0,020	98,0	7,5	0,6
292314А	150	35	3,5	89,0	+0,020	97,8	5,5	0,6
292315Н	160	37	3,5	95,5	+0,020	103,9	7,5	0,6
292315А	160	37	3,5	95,0	+0,020	104,6	5,5	0,6
292316Н	170	39	3,5	103,0	+0,020	111,8	8,5	0,6
292316А	170	39	3,5	101,0	+0,020	111,0	6,0	0,8

* Табл. 5 исключена.

Продолжение табл. 6

мм

Обозначение подшипников	D	B	r	F_w		D_s	S	r_1
				номин.	пред. откл.			
292317Н	180	41	4,0	108,0	+0,020	117,5	8,5	0,6
292317А	180	41	4,0	108,0	+0,020	118,4	6,5	0,8
292318Н	190	43	4,0	115,0	+0,020	125,0	9,0	0,8
292318А	190	43	4,0	113,5	+0,020	124,7	6,5	0,8
292320Н	215	47	4,0	129,5	+0,020	140,5	9,5	0,8
292320А	215	47	4,0	127,5	+0,020	140,3	7,5	0,8
292322Н	240	50	4,0	143,0	+0,020	155,5	9,0	0,8
292322А	240	50	4,0	143,0	+0,020	156,6	8,0	1,2
292324Н	260	55	4,0	154,0	+0,020	168,5	9,5	1,2
292324А	260	55	4,0	154,0	+0,020	169,2	8,5	1,2
292326Н	280	58	5,0	167,0	+0,025	182,0	10,0	1,2
292326А	280	58	5,0	167,0	+0,025	183,0	9,0	1,2
292328Н	300	62	5,0	180,0	+0,025	196,0	11,0	1,2
292328А	300	62	5,0	180,0	+0,025	196,8	10,0	1,2
292330Н	320	65	5,0	193,0	+0,025	210,0	11,5	1,2
292330А	320	65	5,0	193,0	+0,025	211,0	10,0	1,2
292332Н	340	68	5,0	208,0	+0,025	225,0	13,0	1,2
292332А	340	68	5,0	204,0	+0,025	223,2	10,0	1,2
292334Н	360	72	5,0	220,0	+0,025	238,0	13,5	1,2
292334А	360	72	5,0	216,0	+0,025	236,4	10,5	1,6
292336Н	380	75	5,0	232,0	+0,025	252,0	13,5	1,2
292336А	380	75	5,0	230,0	+0,025	251,2	11,0	1,6
292338Н	400	78	6,0	245,0	+0,025	255,0	14,0	1,2
292338А	400	78	6,0	242,0	+0,025	264,4	11,0	2,0
292340Н	420	80	6,0	260,0	+0,025	280,0	15,0	1,2
292340А	420	80	6,0	254,0	+0,025	277,6	10,5	2,0
292344Н	460	88	6,0	284,0	+0,030	307,0	16,0	1,6
292344А	460	88	6,0	279,0	+0,030	304,6	12,0	2,0
292348Н	500	95	6,0	310,0	+0,030	335,0	17,5	2,5
292348А	500	95	6,0	304,0	+0,030	332,0	12,5	2,0
292352Н	540	102	8,0	336,0	+0,035	362,0	19,0	2,5
292356Н	580	108	8,0	362,0	+0,035	390,0	20,0	3,0
292360Н	620	109	8,0	402,0	+0,035	429,0	20,5	3,0

Таблица 7

Серия диаметров 6

мм

Обозначение подшипников	D	B	r	F_w		D_s	S	r_1
				номин.	пред. откл.			
292604Н	52	21	1,5	28,5	+0,010	32,0	4,5	0,2
292604А	52	21	1,5	27,5	+0,010	31,3	3,5	0,2
292605Н	62	24	2,0	35,0	+0,015	39,0	5,0	0,2
292605А	62	24	2,0	34,0	+0,015	38,0	4,0	0,2
292606Н	72	27	2,0	42,0	+0,015	46,2	6,5	0,2
292606А	72	27	2,0	40,5	+0,015	44,9	4,5	0,4

Продолжение табл. 7

мм

Обозначение подшипников	D	B	r	F_w		D_s	S	r_1
				номин.	пред. откл.			
292607	80	31	2,5	46,2	+0,035 +0,020	50,3	8,0	0,4
292607Н	80	31	2,5	46,2	+0,015	50,8	8,0	0,4
292607А	80	31	2,5	46,2	+0,015	51,0	5,0	0,4
292608Н	90	33	2,5	53,5	+0,015	58,3	7,5	0,4
292608А	90	33	2,5	52,0	+0,015	57,6	5,5	0,4
292609Н	100	36	2,5	58,5	+0,015	64,0	8,0	0,4
292609А	100	36	2,5	58,5	+0,015	64,5	6,0	0,4
292610Н	110	40	3,0	65,0	+0,015	71,0	9,0	0,4
292610А	110	40	3,0	65,0	+0,015	71,4	6,5	0,4
292611Н	120	43	3,0	70,5	+0,020	77,2	9,5	0,6
292611А	120	43	3,0	70,5	+0,020	77,7	6,5	0,6
292612Н	130	46	3,5	77,0	+0,020	84,2	10,0	0,6
292612А	130	46	3,5	77,0	+0,020	84,6	7,0	0,6
292613Н	140	48	3,5	83,5	+0,020	90,8	10,0	0,6
292613А	140	48	3,5	82,5	+0,020	90,9	8,0	0,6
292614Н	150	51	3,5	90,0	+0,020	98,0	10,5	0,6
292614А	150	51	3,5	89,0	+0,020	97,8	8,5	0,6
292615Н	160	55	3,5	95,5	+0,020	103,9	10,5	0,6
292615А	160	55	3,5	95,0	+0,020	104,6	8,5	0,6
292616Н	170	58	3,5	103,0	+0,020	111,8	12,0	0,6
292616А	170	58	3,5	101,0	+0,020	111,0	9,0	0,8
292617	180	60	4,0	108,0	+0,050 +0,035	116,0	12,0	0,6
292617Н	180	60	4,0	108,0	+0,020	117,5	12,0	0,6
292617А	180	60	4,0	108,0	+0,020	118,4	10,0	0,8
292618Н	190	64	4,0	115,0	+0,020	125,0	14,0	0,8
292618А	190	64	4,0	113,5	+0,020	124,7	10,0	0,8
292620Н	215	73	4,0	129,5	+0,020	140,5	14,5	0,8
292620А	215	73	4,0	127,5	+0,020	140,3	10,5	0,8
292622Н	240	80	4,0	143,0	+0,020	155,5	14,0	0,8
292622А	240	80	4,0	143,0	+0,020	156,6	12,5	1,2
292624Н	260	86	4,0	154,0	+0,020	168,5	14,0	1,2
292624А	260	86	4,0	154,0	+0,020	169,2	12,0	1,2
292626Н	280	93	5,0	167,0	+0,025	182,0	15,5	1,2
292626А	280	93	5,0	167,0	+0,025	183,0	14,0	1,2
292628Н	300	102	5,0	180,0	+0,025	196,0	18,5	1,2
292628А	300	102	5,0	180,0	+0,025	196,8	16,0	1,2
292630Н	320	108	5,0	193,0	+0,025	210,0	19,0	1,2
292630А	320	108	5,0	193,0	+0,025	211,0	16,5	1,2
292632Н	340	114	5,0	208,0	+0,025	225,0	22,0	1,2
292632А	340	114	5,0	204,0	+0,025	223,2	17,0	1,2
292634Н	360	120	5,0	220,0	+0,025	238,0	22,5	1,2
292634А	360	120	5,0	216,0	+0,025	236,4	17,5	1,6
292636Н	380	126	5,0	232,0	+0,025	252,0	23,0	1,2
292636А	380	126	5,0	230,0	+0,025	251,2	18,0	1,6
292638Н	400	132	6,0	245,0	+0,025	255,0	23,5	1,2
292638А	400	132	6,0	242,0	+0,025	264,4	18,5	2,0

Продолжение табл. 7

мм

Обозначение подшипников	D	B	r	F_w		D_s	S	r_1
				номин.	пред. откл.			
292640Н	420	138	6,0	260,0	+0,025	280,0	26,5	1,2
292640А	420	138	6,0	254,0	+0,025	277,6	19,0	2,0
292644Н	460	145	6,0	284,0	+0,030	307,0	27,5	1,6
292644А	460	145	6,0	279,0	+0,030	304,6	20,0	2,0
292648Н	500	155	6,0	310,0	+0,030	335,0	30,0	2,5
292652Н	540	165	8,0	336,0	+0,035	362,0	32,5	2,5
292656Н	580	175	8,0	362,0	+0,035	390,0	32,5	2,5
292660Н	620	185	8,0	402,0	+0,035	429,0	24,5	3,0

Таблица 7а

Серия диаметров 4

мм

Обозначение подшипников	D	B	r	F_w		D_s	S	r_1
				номин.	пред. откл.			
292406Н	90	23	2,0	45,0	+0,015	50,5	4,5	0,4
292407Н	100	25	2,0	53,0	+0,015	59,0	5,0	0,4
292408Н	110	27	2,0	58,0	+0,015	65,3	5,0	0,6
292409Н	120	29	2,0	64,5	+0,015	71,6	5,5	0,6
292410Н	130	31	2,0	70,8	+0,015	78,0	5,5	0,6
292411Н	140	33	2,5	77,2	+0,020	85,2	6,5	0,6
292412Н	150	35	2,5	83,0	+0,020	91,8	6,5	0,6
292413Н	160	37	2,5	89,3	+0,020	98,5	7,0	0,6
292414Н	180	42	3,0	100,0	+0,020	110,5	8,0	0,8
292415Н	190	45	3,0	104,5	+0,020	116,0	8,5	0,8
292416Н	200	48	3,0	110,0	+0,020	122,0	9,0	0,8
292417	210	52	5,0	113,0	+0,050 +0,035	122,0	10,0	0,8
292417Н	210	52	3,0	113,0	+0,020	126,0	10,0	0,8
292418Н	225	54	3,5	123,5	+0,020	137,0	10,0	1,2
292420Н	250	58	3,5	139,0	+0,020	153,5	11,0	1,2
292422Н	280	65	3,5	155,0	+0,020	171,0	12,5	1,2
292424Н	310	72	3,5	170,0	±0,020	188,0	13,5	1,2
292426Н	340	78	4,0	185,0	+0,025	205,0	14,0	1,2
292428Н	360	82	4,0	198,0	+0,025	219,0	15,0	1,6
292430Н	380	85	4,0	213,0	+0,025	234,0	16,0	1,6
292432Н	400	88	5,0	226,0	+0,025	248,0	17,0	1,6
292434Н	420	92	5,0	239,0	+0,025	262,0	18,0	1,6
292436Н	440	95	5,0	250,0	+0,025	275,0	17,5	2,0
292438Н	460	98	5,0	265,0	+0,025	290,0	19,0	2,0
292440Н	480	102	5,0	276,0	+0,025	302,0	19,0	2,0
292444Н	540	115	6,0	305,0	+0,030	336,0	20,0	2,5
292448Н	580	122	6,0	330,0	+0,030	364,0	21,0	2,5

Таблица 8

Серия диаметров 8, 1 и 2

мм

Обозначение подшипников	D	B	r	E_w		D_s	S	r_1
				номин.	пред. откл.			
1502817	85	13	1,5	104,0	−0,025 −0,040	–	3,5	0,1
1502818	90	13	1,5	108,5		–	3,5	0,1
502104	20	12	1,0	36,5	−0,015 −0,030	34,5	3,25	0,1
502206	30	16	1,5	53,5		50,5	4,25	0,2
502207	35	17	2,0	61,8	−0,020 −0,035	59,0	4,0	0,2
502210	50	20	2,0	80,4		77,0	5,0	0,4
502212	60	22	2,5	97,5	−0,025 −0,040	93,2	5,0	0,4
502218	90	30	3,0	143,0	−0,050 −0,035	136,4	6,0	0,6
502220	100	34	3,5	160,0		152,8	7,0	0,6

Таблица 9

Серия диаметров 3

мм

Обозначение подшипников	d	B	r	E_w		D_s	S	r_1
				номин.	пред. откл.			
502307	35	21	2,5	68,2	−0,020 −0,035	64,3	5,0	0,4
502308	40	23	2,5	77,5		73,3	5,5	0,4
502309	45	25	2,5	86,5		81,5	5,5	0,4
502310	50	27	3,0	95,0		89,6	6,0	0,4
502311	55	29	3,0	104,5	−0,025 −0,040	98,2	6,0	0,6
502312	60	31	3,5	113,0		106,5	6,5	0,6

Примечания:

1. Буквой „А" обозначены подшипники повышенной грузоподъемности, размеры и предельные отклонения которых соответствуют рекомендации СЭВ по стандартизации РС 5199–75.

2. Буквой „Н" обозначены подшипники, размеры и предельные отклонения которых соответствуют рекомендации СЭВ по стандартизации РС 5199–75.

Пример условного обозначения роликового радиального подшипника с короткими цилиндрическими роликами без внутреннего кольца с $F_w = 60{,}4$ мм, $D = 90$ мм и $B = 20$ мм;

Подшипник 292210 ГОСТ 5377–79

То же, повышенной грузоподъемностью с $F_w = 59{,}5$ мм:

Подшипник 292210А ГОСТ 5377–79

1–3. **(Измененная редакция, Изм. № 1).**

4. Технические требования к подшипникам – по ГОСТ 520–89.

5. Технические требования к посадочным местам вала и корпуса под кольца подшипников – по ГОСТ 3325–85, кроме случаев, когда условия применения подшипников не предусмотрены ГОСТ 3325–85.

6, 7. **(Исключены, Изм. № 1).**

8. Подшипники комплектуют роликами с прямолинейной образующей по ГОСТ 22696–77 или роликами с бомбиной (модифицированным контактом) – по документации, утвержденной в установленном порядке.

9. Требования, предъявляемые к твердости, точности и шероховатости поверхностей, сопрягаемых с роликами, указаны в приложении 1.

10. Масса подшипников приведена в приложении 2.

11. Величины статической (C_0) и динамической (C) грузоподъемностей приведены в приложении 3.

8–11. **(Введены дополнительно, Изм. № 1).**

ПРИЛОЖЕНИЕ 1
Обязательное

ТРЕБОВАНИЯ К ТВЕРДОСТИ, ТОЧНОСТИ И ШЕРОХОВАТОСТИ ПОВЕРХНОСТЕЙ ВАЛА И КОРПУСА, СОПРЯГАЕМЫХ С РОЛИКАМИ

1. Твердость дорожки качения вала должна быть в пределах 59–65 $HRC_э$.

2. Твердость поверхности дорожки качения в корпусе должна быть не ниже твердости поверхности дорожки качения кольца подшипника. По согласованию потребителя с изготовителем твердость поверхности дорожки качения в корпусе допускается более низкая, чем твердость поверхности дорожки качения кольца подшипника.

3. Предельные отклонения дорожки качения вала и корпуса должны обеспечить радиальный зазор по ГОСТ 24810–81.

4. Параметр шероховатости *Ra* дорожки качения вала должен соответствовать значениям, указанным в таблице.

Классы точности подшипников по ГОСТ 520–89	*Ra* мкм, не более				
	Диаметр окружности F_w, мм				
	До 80	Св. 80 до 180	Св. 180 до 250	Св. 250 до 500	Св. 500
0	0,32	0,63	0,63	0,63	0,63
6 и 5	0,16*	0,32	0,32	0,32	0,32

* при обеспечении необходимого ресурса подшипника допускается $Ra \leqslant 0{,}32$ мкм.

5. Параметр шероховатости *Ra* торцов заплечиков должен быть не более 0,63 мкм.

6. Параметр шероховатости *Ra* дорожки качения в корпусе должен быть не более 0,63 мкм.

7. Допуск круглости и цилиндричности дорожек качения вала должны быть не более половины допуска на диаметр вала.

ПРИЛОЖЕНИЕ 2
Справочное

МАССА ПОДШИПНИКОВ

(тип подшипников 292000)

Таблица 1

Серии диаметров 8 и 9

Условное обозначение диаметра отверстия подшипника	*D*, мм	Масса подшипника, кг, ≈
09	68	0,23
22	140	0,45
26	180	1,33
28	190	1,30
34	215	1,47
48	320	6,11

Таблица 2

Серии диаметров 1, 2 и 5

Условное обозначение диаметра отверстий подшипника	*D*, мм	Масса подшипников серии диаметров 1, кг, ≈	*D*, мм	Масса подшипников серии диаметров 2, кг, ≈	Масса подшипников серии диаметров 5, кг, ≈
02	–	–	35	0,020	–
03	–	–	40	0,046	–
04	–	–	47	0,082	0,10
05	47	0,058	52	0,099	0,12
06	55	0,10	62	0,15	0,20
07	62	0,14	72	0,22	0,31
08	68	0,17	80	0,28	0,37
09	75	0,21	85	0,32	0,40
10	80	0,23	90	0,35	0,43
11	90	0,33	100	0,47	0,58
12	95	0,35	110	0,60	0,78
13	100	0,37	120	0,77	1,04
14	110	0,53	125	0,84	1,12
15	115	0,56	130	0,92	1,17
16	125	0,74	140	1,11	1,45
17	130	0,78	150	1,39	1,82
18	140	1,01	160	1,70	2,33
20	150	1,09	180	2,53	3,49
22	170	1,73	200	3,45	5,25
24	180	1,83	215	4,21	6,48
26	200	2,77	230	4,76	8,61
28	210	2,96	250	5,99	10,9
30	225	3,62	270	7,55	14,7
32	240	4,48	290	10,9	18,6

Продолжение табл. 2

Условное обозначение диаметра отверстий подшипника	*D*, мм	Масса подшипников серии диаметров 1, кг, ≈	*D*, мм	Масса подшипников серии диаметров 2, кг, ≈	Масса подшипников серии диаметров 5, кг, ≈
34	260	5,95	310	14,0	22,8
36	280	8,01	320	14,7	23,3
38	290	8,27	340	17,6	28,8
40	310	10,6	360	20,0	34,8
44	340	14,2	400	29,0	46,5
48	360	15,8	440	39,7	64,2
52	400	23,4	480	52,7	83,5
56	420	24,7	500	55,3	87,7
60	460	35,4	540	70	111
64	480	37,2	580	87	137
68	520	50,1	–	–	–
72	540	52,0	–	–	–
76	560	54,6	–	–	–
80	600	71,0	–	–	–
84	620	73,5	–	–	–
88	650	84,1	–	–	–
92	680	98	–	–	–
96	700	101	–	–	–
/500	720	104	–	–	–
/530	780	140	–	–	–

Таблица 3

Серии диаметров 3, 6 и 4

Условное обозначение диаметра отверстия подшипников	*D*, мм	Масса подшипников серии диаметров 3, кг, ≈	Масса подшипников серии диаметров 6, кг, ≈	*D*, мм	Масса подшипников серии диаметров 4, кг, ≈
04	52	0,11	0,16	–	–
05	62	0,18	0,26	–	–
06	72	0,26	0,38	90	0,60
07	80	0,37	0,54	100	0,79
08	90	0,50	0,72	110	1,03
09	100	0,67	0,96	120	1,28
10	110	0,89	1,30	130	1,56
11	120	1,12	1,63	140	1,94
12	130	1,42	2,08	150	2,35
13	140	1,72	2,49	160	2,77
14	150	2,08	3,03	180	4,00
15	160	2,50	3,74	190	4,86
16	170	2,98	4,42	200	5,69
17	180	3,43	5,10	210	7,02
18	190	4,11	6,03	225	8,05
20	215	5,85	9,06	250	12,4
22	240	8,0	14,8	280	17,6

Продолжение табл. 3

Условное обозначение диаметра отверстия подшипников	*D*, мм	Масса подшипников серии диаметров 3, кг, ≈	Масса подшипников серии диаметров 6, кг, ≈	*D*, мм	Масса подшипников серии диаметров 4, кг, ≈
24	260	10,1	18,4	310	25,0
26	280	14,4	23,5	340	32,2
28	300	17,6	29,6	360	37,2
30	320	20,8	35,8	380	42,4
32	340	24,6	42,1	400	48,2
34	360	30,8	49,9	420	55,1
36	380	33,1	58,3	440	63,2
38	400	38,9	67,6	460	68,4
40	420	43,1	75,8	480	78,3
44	460	56,7	96,8	540	113
48	500	74,1	121	580	137
52	540	90,2	150	–	–
56	580	109	182	–	–
60	620	128	218	–	–

Таблица 4

Серии диаметров 8, 1, 2 и 3 (Тип подшипника 502000)

Условное обозначение диаметра отверстия подшипника	*d*, мм	Масса подшипников, кг, ≈, серий диаметров			
		8	1	2	3
04	20		0,055		
06	30			0,1	
07	35			0,16	0,25
08	40				0,37
09	45				0,49
10	50			0,29	0,65
11	55				0,82
12	60			0,49	1,05
17	85	0,234			
18	90	0,249		1,36	
20	100			2,0	

ПРИЛОЖЕНИЕ 3
Справочное

СТАТИЧЕСКАЯ (C_0) И ДИНАМИЧЕСКАЯ (C) ГРУЗОПОДЪЕМНОСТИ

Таблица 1

Серия диаметров 1
Размеры, мм

Обозначение подшипников	D	Грузоподъемность, Н		Обозначение подшипников	D	Грузоподъемность, Н	
		C	C_0			C	C_0
292106Н	55	17900	7850	292126Н	200	165000	120000
292109Н	75	31400	17000	292128Н	210	172000	132000
292110Н	80	30800	17600	292130Н	225	194000	155000
292111Н	90	34700	23600	292132Н	240	229000	173000
292113Н	100	38000	26400	292134Н	260	275000	212000
292114Н	110	56100	36000	292136Н	280	336000	265000
292116Н	125	66000	44000	292140Н	310	380000	360000
292118Н	140	80900	51300	292144Н	340	495000	400000
292119Н	145	84200	54700	292152Н	400	627000	600000
292122Н	170	128000	88000	292160Н	460	858000	750000
292124Н	180	134000	96500	292192Н	680	1650000	1480000

Примечание к табл. 1–3, 5.

Значения статической и динамической грузоподъемностей для подшипников, не имеющих с правой стороны буквенных обозначений, соответствуют значениям подшипников с тем же цифровым обозначением и буквой Н.

Таблица 2

Серия диаметров 2 и 3

Размеры, мм

Обозначение подшипников	D	Грузоподъемность, Н		Обозначение подшипников	D	Грузоподъемность, Н	
		C	C_0			C	C_0
292202Н	35	8970	4250	292244Н	400	765000	610000
292203Н	40	10800	5200	292248Н	440	952000	775000
292204Н	47	14700	7350	292306Н	72	36900	20000
292205Н	52	16800	8800	292307Н	80	44600	24000
292206Н	62	22400	12000	292308Н	90	56100	32000
292207Н	72	31900	17600	292309Н	100	72100	41500
292208Н	80	41800	24000	292310Н	110	88000	52000
292209Н	85	44000	25500	292311Н	120	102000	67000
292210Н	90	45700	27500	292312Н	130	123000	76500
292211Н	100	56100	34000	292313Н	140	138000	85000
292212Н	110	64400	43000	292314Н	150	151000	102000
292213Н	120	76500	50000	292315Н	160	183000	125000
292214Н	125	79200	51000	292316Н	170	190000	125000
292215Н	130	91300	63000	292317Н	180	212000	146000
292216Н	140	106000	68000	292318Н	190	242000	160000
292217Н	150	119000	78000	292320Н	215	303000	220000
292218Н	160	142000	105000	292322Н	240	391000	270000
292220Н	180	183000	125000	292324Н	260	457000	340000
292222Н	200	229000	166000	292326Н	280	539000	405000
292224Н	215	260000	183000	292328Н	300	594000	455000
292226Н	230	270000	204000	292330Н	320	675000	500000
292228Н	250	308000	236000	292332Н	340	710000	550000
292230Н	270	358000	275000	292334Н	360	809000	610000
292232Н	290	501000	390000	292336Н	380	850000	695000
292234Н	310	616000	465000	292340Н	420	860000	765000
292240Н	360	765000	610000				

Таблица 3

Серии диаметров 4 и 5

Размеры, мм

Обозначение подшипников	D	Грузоподъемность, Н		Обозначение подшипников	D	Грузоподъемность, Н	
		C	C_0			C	C_0
292409Н	120	106000	69500	292506Н	62	31900	19000
292410Н	130	130000	86000	292507Н	72	47300	29000
292411Н	140	142000	86500	292508Н	80	56100	35000
292412Н	150	168000	106000	292512Н	110	93500	68000
292413Н	160	183000	127000	292516Н	140	147000	115000
292414Н	180	229000	163000	292518Н	160	194000	150000
292415Н	190	264000	173000	292520Н	180	260000	193000
292416Н	200	303000	200000	292524Н	215	369000	280000
292417Н	210	319000	228000	292526Н	230	528000	425000
292418Н	225	385000	260000	292532Н	290	809000	695000
292420Н	250	429000	320000	292536Н	320	915000	865000
292422Н	280	523000	390000	292544Н	400	1140000	1020000
292424Н	310	644000	490000				
292426Н	340	745000	603000				
292428Н	360	805000	655000				

Таблица 4

Серия диаметров 2 и 3, повышенная грузоподъемность

Размеры, мм

Обозначение подшипников	D	Грузоподъемность, Н		Обозначение подшипников	D	Грузоподъемность, Н	
		C	C_0			C	C_0
292203А	40	17200	7100	292306А	72	51200	26100
292204А	47	25100	12600	292307А	80	64400	34800
292205А	52	28600	15200	292308А	90	80900	44300
292206А	62	38000	19600	292309А	100	99000	55700
292207А	72	48400	26400	292310А	110	110000	70400
292208А	80	53900	29500	292311А	120	138000	87500
292209А	85	60500	35200	292312А	130	151000	97800
292210А	90	64400	37700	292313А	140	183000	106900
292211А	100	84200	49100	292314А	150	205000	124000
292212А	110	93500	53400	292315А	160	242000	149000
292213А	120	106000	66300	292316А	170	260000	168000
292214А	125	119000	71200	292317А	180	297000	190500
292215А	130	130000	81300	292318А	190	319000	206600
292216А	140	138000	86700	292320А	215	391000	250000
292217А	150	165000	108000	292322А	240	468000	300000
292218А	160	183000	120000	292324А	260	539000	355000
292220А	180	251000	170000	292326А	280	627000	426000
292222А	200	292000	202000	292328А	300	682000	475000
292224А	215	341000	228000	292330А	320	781000	560000
292226А	230	358000	254000	292332А	340	880000	640000
292228А	250	400000	261000	292334А	360	900000	686000
292230А	270	440000	302000	292336А	380	913000	740000
				292338А	400	990000	800000
				292340А	420	990000	800000

Таблица 5

Серия диаметров 6, повышенная грузоподъемность

Размеры, мм

Обозначение подшипников	D	Грузоподъемность, Н		Обозначение подшипников	D	Грузоподъемность, Н	
		C	C_0			C	C_0
292605Н	62	41800	24500	292615Н	160	260000	180000
292606Н	72	50100	29000	292616Н	170	275000	200000
292607Н	80	58300	38000	292617Н	180	297000	230000
292608Н	90	80900	51000	292618Н	190	330000	240000
292609Н	100	96800	67000	292620Н	215	440000	355000
292610Н	110	121000	80000	292622Н	240	610000	540000
292611Н	120	138000	98000	292624Н	260	792000	560000
292612Н	130	168000	114000	292626Н	280	900000	680000
292613Н	140	190000	129000	292630Н	320	1090000	820000
292614Н	150	212000	160000	292634Н	360	1230000	1100000

Таблица 6

Серия диаметров 5, повышенная грузоподъемность

Обозначение подшипников	*D*, мм	Грузоподъемность, Н	
		C	C_0
292505A	52	34100	18800
292506A	62	38000	28000
292508A	80	56100	42100
292509A	85	73700	45400
292510A	90	78100	48600
292511A	100	99000	64000
292512A	110	128000	85000
292513A	120	147000	100900

Таблица 7

Серии диаметров 2 и 3

Размеры, мм

Обозначение подшипников	*Ew*	Грузоподъемность, Н		Обозначение подшипников	E_W	Грузоподъемность, Н	
		C	C_0			C	C_0
502207	61,8	31900	17500	502308	77,5	56100	32000
502212	97,5	64400	43000	502309	86,5	72100	41500
502218	143,0	142000	100000	502310	95,0	88000	52000
502220	160,0	183000	112000	502312	113,0	123000	76500
502307	68,2	44600	24000				

Приложения 1–3 (Введены дополнительно, Изм. № 1).

СОДЕРЖАНИЕ

ГОСТ 7242–81 (СТ СЭВ 3793–82)	Подшипники шариковые радиальные однорядные с защитными шайбами. Технические условия	3
ГОСТ 8882–75 (СТ СЭВ 3793–82)	Подшипники шариковые радиальные. Однорядные с уплотнениями. Технические условия	11
ГОСТ 9592–75	Подшипники шариковые радиальные с выступающим внутренним кольцом. Технические условия	21
ГОСТ 10058–75	Подшипники шариковые радиальные однорядные с упорным бортом малогабаритные. Типы и основные размеры	26
ГОСТ 23179–78 (СТ СЭВ 6137–87)	Подшипники качения радиальные шариковые однорядные гибкие. Технические условия	30
ГОСТ 8328–75 (СТ СЭВ 4949–84)	Подшипники роликовые радиальные с короткими цилиндрическими роликами. Типы и основные размеры	34
ГОСТ 5377–79 (СТ СЭВ 3340–81)	Подшипники роликовые радиальные с короткими цилиндрическими роликами без внутреннего или наружного кольца. Типы и основные размеры	59
ГОСТ 7634–75 (СТ СЭВ 5274–85)	Подшипники радиальные роликовые многорядные с короткими цилиндрическими роликами. Типы и основные размеры	80
ГОСТ 4657–82 (СТ СЭВ 1988–79)	Подшипники роликовые радиальные игольчатые однорядные. Основные размеры. Технические требования	94
ГОСТ 24850–81 (СТ СЭВ 1989–79)	Подшипники шариковые радиальные однорядные с двумя уплотнениями с широким внутренним кольцом и сферической наружной поверхностью наружного кольца. Основные размеры	103
ГОСТ 26576–85 (СТ СЭВ 3796–82)	Подшипники качения. Кольца стопорные эксцентрические и концентрические и винты установочные для крепления шариковых подшипников. Технические условия	108
ГОСТ 24954–81	Подшипники роликовые радиальные однорядные с бочкообразными роликами. Основные размеры	114
ГОСТ 831–75 (СТ СЭВ 4942–84)	Подшипники шариковые радиально-упорные однорядные. Типы и основные размеры	116
ГОСТ 832–78	Подшипники шариковые радиально-упорные сдвоенные. Типы и основные размеры	137
ГОСТ 4252–75 (СТ СЭВ 4946–84)	Подшипники шариковые радиально-упорные двухрядные. Основные размеры	149
ГОСТ 8995–75 (СТ СЭВ 4943–84)	Подшипники шариковые радиально-упорные однорядные с одним разъемным кольцом. Типы и основные размеры	154
ГОСТ 27365–87 (СТ СЭВ 3338–86, СТ СЭВ 1477–78)	Подшипники роликовые конические однорядные повышенной грузоподъемности. Основные размеры	167
ГОСТ 333–79	Подшипники роликовые конические однорядные. Основные размеры	191
ГОСТ 6364–78	Подшипники роликовые конические двухрядные. Основные размеры	204
ГОСТ 8419–75 (СТ СЭВ 5743–86)	Подшипники роликовые конические четырехрядные. Основные размеры	212
ГОСТ 20531–75 (СТ СЭВ 5272–85)	Подшипники роликовые игольчатые радиально-упорные комбинированные. Технические условия	219
ГОСТ 5720–75 (СТ СЭВ 4941–84)	Подшипники шариковые радиальные сферические двухрядные. Типы и основные размеры	225
ГОСТ 24696–81 (СТ СЭВ 4945–84)	Подшипники роликовые радиальные сферические двухрядные симметричными роликами. Основные размеры	234

ГОСТ 5721–75 (СТ СЭВ 4945–84)	Подшипники роликовые радиальные сферические двухрядные. Типы и основные размеры	252
ГОСТ 8545–75	Подшипники шариковые и роликовые двухрядные с закрепительными втулками. Типы и основные размеры	268
ГОСТ 8530–83 (СТ СЭВ 3341–81)	Подшипники качения. Гайки круглые шлицевые для закрепительных и стяжных втулок. Технические условия	274
ГОСТ 13014–80 (СТ СЭВ 777–77)	Втулки стяжные подшипников качения. Основные размеры	297
ГОСТ 25455–82 (СТ СЭВ 2797–80)	Подшипники качения. Втулки закрепительные и стяжные. Технические условия	305
ГОСТ 8725–83 (СТ СЭВ 3342–81)	Подшипники качения. Шайбы и скобы для стопорения гаек на закрепительных втулках. Технические условия	311
ГОСТ 20821–75	Подшипники шариковые упорно-радиальные двухрядные с углом контакта 60°. Технические условия	321
ГОСТ 9942–80 (СТ СЭВ 1476–78)	Подшипники роликовые упорно-радиальные сферические одинарные. Основные размеры	328
ГОСТ 6874–75 (СТ СЭВ 4944–84)	Подшипники шариковые упорные одинарные. Основные размеры	335
ГОСТ 7872–75 (СТ СЭВ 4944–84)	Подшипники шариковые упорные двойные. Основные размеры	351
ГОСТ 23526–79 (СТ СЭВ 4948–84)	Подшипники роликовые упорные с цилиндрическими роликами одинарные. Типы и основные размеры	359
ГОСТ 3635–78 (СТ СЭВ 1478–78)	Подшипники шарнирные. Технические условия	368
ГОСТ 3722–81 (СТ СЭВ 1990–79)	Подшипники качения. Шарики. Технические условия	391
ГОСТ 6870–81 (СТ СЭВ 1991–79)	Подшипники качения. Ролики игольчатые. Технические условия	404
ГОСТ 22696–77 (СТ СЭВ 1992–79)	Подшипники качения. Ролики цилиндрические короткие. Технические условия	416

Редактор *Р.Г. Говердовская*
Технический редактор *О.Ю. Захарова*
Корректор *А.В. Прокофьева*

Сдано в наб. 29.12.88. Подп. в печ. 19.06.89. 27 усл. печ. л. 27,25 усл. кр.-отт. 26,50 уч.-изд. л. Изд. № 10335/02. Тираж 40000. Зак. 1507 Цена 1 руб. 30 коп.

Ордена „Знак Почета" Издательство стандартов, 123840, Москва, ГСП, Новопресненский пер., 3
Набрано в Издательстве стандартов на НПУ
Вильнюсская типография Издательства стандартов, Вильнюс, ул. Даряус и Гирено, 39.

gost.e-ecolog.ru