ГОСТ 4734—69

МЕЖГОСУДАРСТВЕННЫЙ СТАНДАРТ

ПРИХВАТЫ ПОВОРОТНЫЕ

КОНСТРУКЦИЯ

Издание официальное

БЗ 4—2004

ИПК ИЗДАТЕЛЬСТВО СТАНДАРТОВ
Москва

gost.e-ecolog.ru

УДК 621.9-229.312:006.354

Группа Г27
7011-0440

М Е Ж Г О С У Д А Р С Т В Е Н Н Ы Й С Т А Н Д А Р Т

ПРИХВАТЫ ПОВОРОТНЫЕ

Конструкция

Swing clamp straps.
Design

ГОСТ 4734—69

Взамен ГОСТ 4734—57

МКС 25.060.20

Постановлением Комитета стандартов, мер и измерительных приборов при Совете Министров СССР от 13 июня 1969 г. № 680 дата введения установлена

01.07.70

Ограничение срока действия снято Постановлением Госстандарта от 20.04.89 № 1089

Настоящий стандарт распространяется на поворотные прихваты, предназначенные для станочных приспособлений.

1. Конструкция и размеры прихватов должны соответствовать указанным на чертеже и в таблице.

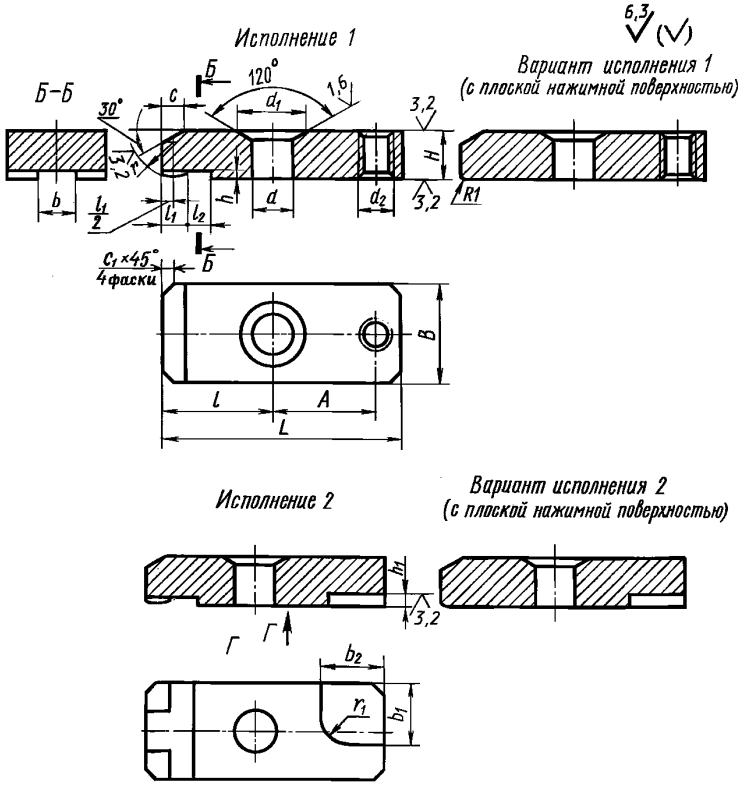

Издание официальное **Перепечатка воспрещена**

Издание (январь 2005 г.) с Изменениями № 1, 2, утвержденными в июне 1980 г., апреле 1989 г. (ИУС 9—80, 7—89).

© ИПК Издательство стандартов, 2005

Размеры в мм

Обозначение прихватов	Применяемость	Исполнение	Под стержень диаметром	L	B	H	A ±0,5	d	d_1	d_2	b	$b_1 = b_2$	l	l_1	l_2	h	h_1	c	c_1	r	r_1	Масса, кг ≈
7011-0441		1	6	40	18	8	16	7	11	M6	8	—	18	6	6	1,6	—	4	2	10	—	0,037
7011-0442		2					—			—		12					2,5				6	0,036
7011-0443		1		50	20	10	22			M6		—	22				—				—	0,069
7011-0444		2					—			—		13					2,5				6	0,068
7011-0445		1		63			28			M6		—	28				—				—	0,093
7011-0446		2					—			—		13					2,5				6	0,092
7011-0447		1	8	50	22		22	10	16	M8	10	—	22				—				—	0,071
7011-0448		2					—			—		15					3,0				8	0,070
7011-0449		1		63	25	12	28			M8		—	28				—	6	3		—	0,129
7011-0450		2					—			—		16					3,0				8	0,128
7011-0451		1		80			36			M8		—	36				—				—	0,169
7011-0452		2					—			—		16					3,0				8	0,168
7011-0453		1	10	63	28		28	12	20	M8	12	—	28				—				—	0,139
7011-0454		2					—			—		18					4,0				10	0,135
7011-0455		1		80	32	16	36			M8		—	36	8	8		—	8			—	0,284
7011-0456		2					—			—		20					4,0				10	0,280
7011-0457		1		100			45			M8		—	45				—				—	0,364
7011-0458		2					—			—		20					4,0				10	0,360
7011-0459		1	12	80	36		36	15	22	M10	16	—	36				—				—	0,310
7011-0460		2					—			—		23					5,0				10	0,300
7011-0461		1		100	40	20	45			M10		—	45	10		2,0	—	10	4	16	—	0,556
7011-0462		2					—			—		25					5,0				10	0,544
7011-0463		1		125			56			M10		—	56				—				—	0,713
7011-0464		2					—			—		25					5,0				10	0,701
7011-0465		1	16	100	45		45	19	28	M12	20	—	45				—				—	0,605
7011-0466		2					—			—		30					5,0				16	0,593
7011-0467		1		125	50	25	56			M12		—	56	12	10		—	12			—	1,094
7011-0468		2					—			—		32					5,0				16	1,080
7011-0469		1		160			75			M12		—	70				—				—	1,437
7011-0470		2					—			—		32					5,0				16	1,423
7011-0471		1	20	125	56		56	24	33	M16	25	—	56				—				—	1,184
7011-0472										Tr 16 × 4												1,187
7011-0473		2					—			—		36					6,0				16	1,166

Продолжение

Размеры в мм

Обозначение прихватов	Применяемость	Исполнение	Под стержень диаметром	L	B	H	A ±0,5	d	d_1	d_2	b	$b_1 = b_2$	l	l_1	l_2	h	h_1	c	c_1	r	r_1	Масса, кг ≈
7011-0474		1	20	160	63	32	75	24	33	M16	25	—	70	16	10	2,5	—	12	4	20	—	2,297
7011-0475										Tr 16 × 4												2,301
7011-0476		2					—			—		40					6,0				16	2,274
7011-0477		1		200			95			M16		—	90				—				—	2,929
7011-0478										Tr 16 × 4												2,933
7011-0479		2					—			—		40					6,0				16	2,907
7011-0480		1	24	160	70		75	28	41	M20	32	—	70	20	16		—	16	5	25	—	2,490
7011-0481										Tr 20 × 4												2,493
7011-0482		2					—			—		45					8,0				25	2,461
7011-0483		1		200	80	40	90			M20		—	90				—				—	4,575
7011-0484										Tr 20 × 4												4,578
7011-0485		2					—			—		50					8,0				25	4,513
7011-0486		1		250			115			M20		—	115				—				—	5,831
7011-0487										Tr 20 × 4												5,834
7011-0488		2					—			—		50					8,0				25	5,791
7011-0489		1	30	200	90		90	35	52	M24	40	—	90				—				—	5,015
7011-0490										Tr 26 × 5												4,998
7011-0491		2					—			—		58					10,0				25	4,916
7011-0492		1		250			115			M24		—	110				—	20	6		—	6,360
7011-0493										Tr 26 × 5												6,343
7011-0494		2	36	320	100	50	—	42	64	—		58	150				10,0				25	6,261
7011-0495												65										8,667
7011-0496																						11,362

Пример условного обозначения поворотного прихвата исполнения 1, под стержень диаметром 20 мм, размерами L = 125 мм, d_2 = М16—6H:

Прихват 7011-0471 ГОСТ 4734—69

То же, варианта прихвата исполнения 1:

Прихват 7011-0471В ГОСТ 4734—69

(Измененная редакция, Изм. № 1, 2).

2. Материал — сталь марки 45 по ГОСТ 1050—88. Допускается замена на сталь других марок с механическими свойствами не ниже, чем у стали марки 45.

3. Твердость — 40 . . . 45 HRC.

4. Неуказанные предельные отклонения размеров: H14, h14, $\pm \frac{t_2}{2}$.

5. Резьба метрическая — по ГОСТ 24705—81. Поле допуска резьбы — 6H по ГОСТ 16093—81. Резьба трапецеидальная — по ГОСТ 24738—81. Поле допуска резьбы — 8H по ГОСТ 9562—81.

4, 5. **(Измененная редакция, Изм. № 2).**

6. Размеры фасок для резьбы — по ГОСТ 10549—80.

7. **(Исключен, Изм. № 1).**

8. Покрытие — Хим. Окс. прм (обозначение покрытия — по ГОСТ 9.306—85). По соглашению с потребителем допускается применение других видов защитных покрытий.

9. Маркировать: наименование изделия, его обозначение, обозначение настоящего стандарта и товарный знак предприятия-изготовителя. Маркировку нанести на тару или упаковку для партии прихватов одного типоразмера.

Редактор *Р.Г. Говердовская*
Технический редактор *О.Н. Власова*
Корректор *Р.С. Ментова*
Компьютерная верстка *И.А. Налейкиной*

Изд. лиц. № 02354 от 14.07.2000. Сдано в набор 28.02.2005. Подписано в печать 14.03.2005. Усл. печ.л. 0,93. Уч.-изд.л. 0,91.
Тираж 181 экз. С 550. Зак. 146.

ИПК Издательство стандартов, 107076 Москва, Колодезный пер., 14.
gost.e-ecolog.ru e-mail: gost.e-ecolog.ru
Набрано в Издательстве на ПЭВМ
Отпечатано в филиале ИПК Издательство стандартов — тип. «Московский печатник», 105062 Москва, Лялин пер., 6.
Плр № 080102

gost.e-ecolog.ru