УДК 666.3.001.4:006.354 Группа И19

МЕЖГОСУДАРСТВЕННЫЙ СТАНДАРТ

ИЗДЕЛИЯ ХИМИЧЕСКИ СТОЙКИЕ И ТЕРМОСТОЙКИЕ КЕРАМИЧЕСКИЕ

Метод испытания гидравлическим давлением

Chemically resistant and heat resistant ceramic wears. The method of testing by hydraulic prassure

ГОСТ 473.9—81

Взамен ГОСТ 473.9—72

Постановлением Государственного комитета СССР по стандартам от 22 июня 1981 г. № 3037 дата введения установлена

01.07.82

Ограничение срока действия снято по протоколу № 2—92 Межгосударственного Совета по стандартизации, метрологии и сертификации (ИУС 2—93)

Настоящий стандарт устанавливает метод испытания гидравлическим давлением химически стойких и термостойких керамических изделий.

1. АППАРАТУРА И РЕАКТИВЫ

Насос центробежный по ГОСТ 20791—88, типа Х 8/18.
Манометр общего назначения по ГОСТ 2405—88.
Вода питьевая по ГОСТ 2874—82*.
Эмульсол.

2. ПОДГОТОВКА К ИСПЫТАНИЮ

Для испытания применяют целые изделия, соответствующие требованиям нормативно-технической документации.

Перед испытанием из полости изделий удаляют воздух путем заполнения его водой или эмульсолом.

3. ПРОВЕДЕНИЕ ИСПЫТАНИЯ

Испытание гидравлическим давлением проводят на установке, принципиальная схема которой показана на чертеже. Увеличение давления должно происходить плавно, без гидравлических ударов. Величина давления и время выдержки изделия под давлением должны соответствовать значениям, указанным в нормативно-технической документации на конкретный вид изделия.

* В Российской Федерации действует ГОСТ Р 51232—98.

gost.e-ecolog.ru

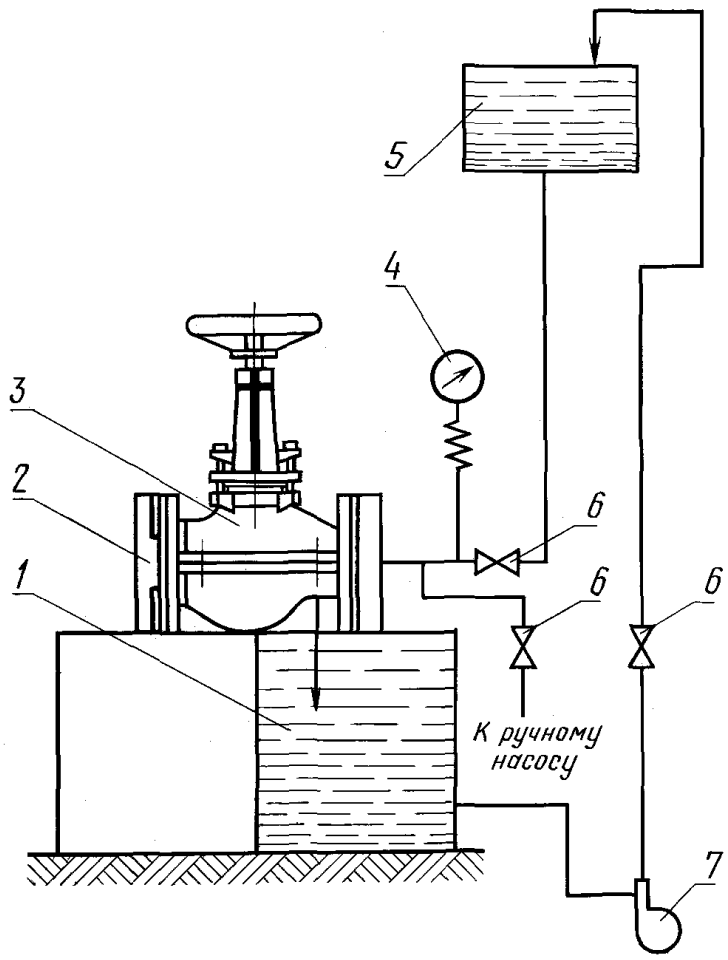

1 — емкость для слива воды; *2* — подвижный зажим; *3* — испытываемое изделие; *4* — манометр; *5* — емкость для воды; *6* — запорный вентиль; *7* — центробежный насос

Время выдержки изделия под давлением составляет 2 мин, если иное не указано в нормативно-технической документации.

4. ОБРАБОТКА РЕЗУЛЬТАТОВ

Изделие считается выдержавшим испытание, если после испытания не обнаружено трещин и влаги на поверхности изделия.

gost.e-ecolog.ru