УДК 621.9-229 : 006.354

Группа Г27
7035—0400

ГОСУДАРСТВЕННЫЙ СТАНДАРТ СОЮЗА ССР

ОПОРЫ РЕГУЛИРУЕМЫЕ С ШЕСТИГРАННОЙ ГОЛОВКОЙ ДЛЯ СТАНОЧНЫХ ПРИСПОСОБЛЕНИЙ

Конструкция и размеры

Adjustable hexagon head rests for machine retaining devices. Design and sizes

ГОСТ 4085—68*

Взамен
ГОСТ 4085—57

Утвержден Комитетом стандартов, мер и измерительных приборов при Совете Министров СССР 2 января 1968 г. Срок введения установлен

с 01.01 1969 г.
до 01.01 1990 г.

Проверен в 1980 г. Срок действия ограничен

Несоблюдение стандарта преследуется по закону

1. Конструкция и размеры регулируемых опор с шестигранной головкой должны соответствовать указанным на чертеже и в таблице.

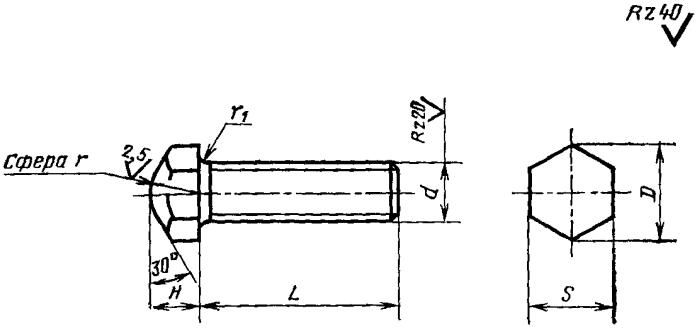

Размеры в мм

Обозначение опор	Применяемость	d	L	H	S (пред. откл. по h13)	D	r	r_1	Масса, кг
7035-0401		M6	16	6	10	11,5	5	0,3	0,006
0402			20						0,007
0403			25						0,008
7035-0404			30						0,009

Внесен Министерством тяжелого, энергетического и транспортного машиностроения СССР

Издание официальное

Перепечатка воспрещена

* *Переиздание (ноябрь 1982 г.) с Изменением № 1, утвержденным в июне 1980 г. (ИУС 9 — 1980 г.)*

gost.e-ecolog.ru

Размеры в мм

Продолжение

Обозначение опор	Применяемость	d	L	H	S (пред. откл. по h13)	D	r	r_1	Масса, кг
7035-0405		M8	20	6	12	13,8	5	0,5	0,013
0406			25						0,014
0407			30						0,016
0408			35						0,017
0409			40						0,019
0410		M10	25	8	14	16,2			0,023
0411			30						0,025
0412			35						0,028
0413			40						0,030
0414			45						0,033
0415			50						0,035
0416		M12	30	10	17	19,6		0,8	0,040
0417			35						0,044
0418			40						0,048
0419			45						0,051
0420			50						0,055
0421			55						0,058
0422			60						0,062
0423		M16	40	12	22	25,4		1,0	0,093
0424			45						0,100
0425			50						0,106
0426			55						0,113
0427			60						0,120
0428			70						0,133
0429			80						0,146
7035-0430		M20	50	16	27	31,2	12		0,184

Продолжение

Размеры в мм

Обозначение опор	Применяемость	d	L	H	S (пред. откл. по h13)	D	r	r_1	Масса, кг
7035-0431		M20	55	16	27	31,2	12	1,0	0,195
0432			60						0,205
0433			70						0,226
0434			80						0,246
0435			90						0,267
0436			100						0,288
0437		M24	60	20	32	36,9		1,2	0,301
0438			70						0,331
0439			80						0,361
0440			90						0,391
0441			100						0,420
0442			110						0,450
0443			125						0,495
0444		M30	80	25	41	47,3			0,646
0445			90						0,694
0446			100						0,741
0447			110						0,788
0448			125						0,859
0449			140						0,930
0450			160						1,025
0451		M36	90	32	50	57,7		1,6	1,085
0452			100						1,154
0453			110						1,223
0454			125						1,326
0455			140						1,429
0456			160						1,566
7035-0457			180						1,704

Продолжение

Размеры в мм

Обозначение опор	Применяемость	d	L	H	S (пред. откл. по h13)	D	r	r_1	Масса, кг
7035-0458		М42	110	36	55	63,5	16	2,0	1,729
0459			125						1,870
0460			140						2,010
0461			160						2,197
0462			180						2,385
0463			200						2,573
7035-0464			220						2,760

Пример условного обозначения регулируемой опоры с шестигранной головкой размерами d=М6, L=16 мм:

Опора 7035-0401 ГОСТ 4085—68

(Измененная редакция, Изм. № 1).

2. Материал — сталь марки 45 по ГОСТ 1050—74. Допускается замена на сталь других марок с механическими свойствами не ниже, чем у стали марки 45.

3. Твердость головки — HRC 40...45. Для опор размером $L \leqslant 50$ мм допускается твердость на всей длине опоры — HRC 33...38.

4. Неуказанные предельные отклонения размеров: валов — h14, остальных — $\pm \frac{t_2}{2}$.

5. Резьба метрическая — по ГОСТ 24705—81. Поле допуска резьбы — 8g по ГОСТ 16093—81.

4, 5. **(Измененная редакция, Изм. № 1).**

6. Размеры недорезов и фасок для резьбы — по ГОСТ 10549—80.

7. **(Отменен, Изм. № 1).**

8. Покрытие — Хим. Окс. прм (обозначение покрытия — по ГОСТ 9.073—77).

По соглашению сторон допускается применение других видов защитных покрытий.

9. Маркировать партию опор одного типоразмера на таре или упаковке с указанием наименования изделия, его обозначения, обозначения настоящего стандарта и товарного знака предприятия-изготовителя.

ПРИЛОЖЕНИЕ
Справочное

Пример применения регулируемых опор с шестигранной головкой

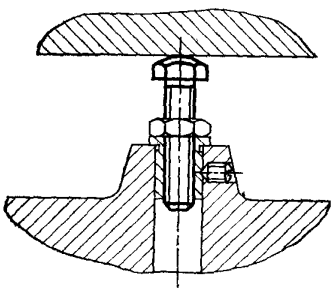

Изменение № 2 ГОСТ 4085—68 Опоры регулируемые с шестигранной головкой для станочных приспособлений. Конструкция и размеры

Утверждено и введено в действие Постановлением Государственного комитета СССР по стандартам от 16.05.89 № 1230

Дата введения 01.01.90

Наименование стандарта. Исключить слова: **«и размеры»**, «and sizes».

Пункт 1. Чертеж. Заменить параметры шероховатости: *Rz* 40 на *Ra* 6,3; *Rz* 20 на *Ra* 3,2; *Ra* 2,5 на *Ra* 1,6.

Пункт 2. Заменить ссылку: ГОСТ 1050—74 на ГОСТ 1050—88.

(Продолжение см. с. 86)

(Продолжение изменения к ГОСТ 4085—68)

Пункт 3. Заменить значения: HRC 40 . . . 45 на 41,5 . . . 46,5 $HRC_э$; HRC 33 . . . 38 на 35,0 . . . 39,5 $HRC_э$.

Пункт 4 изложить в новой редакции: «4. Неуказанные предельные отклонения размеров: h14, $\pm \frac{t_2}{2}$ ».

Пункт 5. Заменить поле допуска: 8*g* на 6*g*.

Пункт 8. Заменить ссылку: ГОСТ 9.073—77 на ГОСТ 9.306—85.

Стандарт дополнить пунктом — 10: «10. Пример применения регулируемых опор с шестигранной головкой указан в справочном приложении».

(ИУС № 8 1989 г.)

gost.e-ecolog.ru