МЕЖГОСУДАРСТВЕННЫЙ СТАНДАРТ

# ГАЙКИ КРЫЛЬЧАТЫЕ

## КОНСТРУКЦИЯ

**Издание официальное**

Москва
Стандартинформ
2006

13—2107

gost.e-ecolog.ru

Группа Г27
7004-0040

М Е Ж Г О С У Д А Р С Т В Е Н Н Ы Й  С Т А Н Д А Р Т

# ГАЙКИ КРЫЛЬЧАТЫЕ

## Конструкция

Wing nuts.
Design

**ГОСТ 3385—69**

**Взамен ГОСТ 3385—57**

МКС 21.060.20

**Постановлением Комитета стандартов, мер и измерительных приборов при Совете Министров СССР от 13 июня 1969 г. № 680 дата введения установлена**

**01.07.70**

**Ограничение срока действия снято Постановлением Госстандарта СССР от 20.04.89 № 1027**

Настоящий стандарт распространяется на крыльчатые гайки, предназначенные для станочных приспособлений.

1. Конструкция и размеры гаек должны соответствовать указанным на чертеже и в таблице.

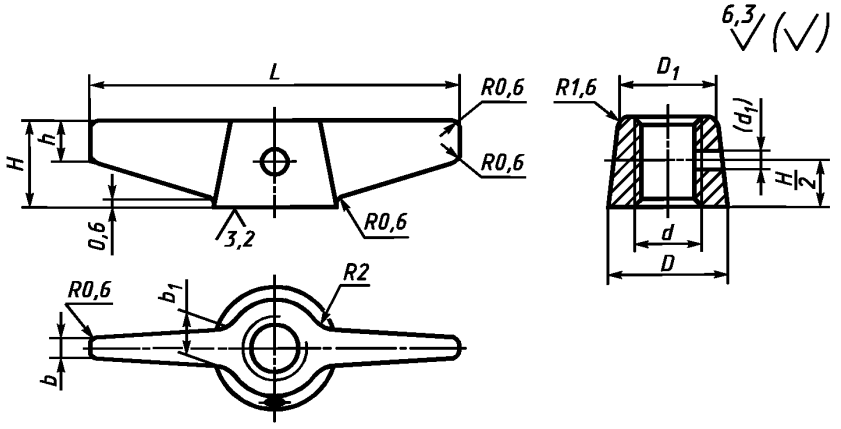


Примечание. Размер в скобках — после сборки. Отверстие $d_1$ под штифт просверлить насквозь и развернуть с полем допуска — К7.

**Издание официальное** **Перепечатка воспрещена**

*Издание с Изменениями № 1, 2, утвержденными в июне 1980 г., апреле 1989 г. (ИУС 9—80, 7—89).*

Размеры в мм

| Обозначение гаек | Применяемость | $d$ | $H$ | $L$ | $D$ | $D_1$ | $b$ | $b_1$ | $h$ | $d_1$ | Масса, кг ≈ |
|---|---|---|---|---|---|---|---|---|---|---|---|
| 7004-0041 | | М5 | 6 | 30 | 10 | 8 | 2,0 | 4 | 4 | 1,6 | 0,004 |
| 7004-0042 | | М6 | 8 | 36 | 12 | 10 | | | 6 | 2,0 | 0,008 |
| 7004-0043 | | М8 | 10 | 45 | 16 | 14 | 2,5 | 5 | | 3,0 | 0,018 |
| 7004-0044 | | М10 | 12 | 55 | 20 | 16 | 3,0 | 6 | 8 | | 0,026 |
| 7004-0045 | | М12 | 14 | 70 | 24 | 20 | 4,0 | 8 | | 4,0 | 0,054 |

Пример условного обозначения крыльчатой гайки размером $d$ = М5:

*Гайка 7004-0041 ГОСТ 3385—69*

**(Измененная редакция, Изм. № 1, 2).**

2. Материал — сталь марки 45 по ГОСТ 1050—88. Допускается замена на сталь других марок с механическими свойствами не ниже, чем у стали марки 45.

3. Твердость — 30 ... 35 HRC. По требованию потребителя гайки допускается изготавливать без термической обработки.

4. Неуказанные предельные отклонения размеров: h14, $\pm\frac{t_2}{2}$.

5. Резьба метрическая — по ГОСТ 24705—2004. Поле допуска резьбы — 6Н по ГОСТ 16093—2004.

4, 5. **(Измененная редакция, Изм. № 2).**

6. Размеры фасок для резьбы — по ГОСТ 10549—80.

7. **(Исключен, Изм. № 1).**

8. Покрытие — Хим. Окс. прм (обозначение покрытия — по ГОСТ 9.306—85). По соглашению с потребителем допускается применение других видов защитных покрытий.

9. Остальные технические требования — по ГОСТ 1759.0—87.

10. Маркировать: наименование изделия, его обозначение, обозначение настоящего стандарта и товарный знак предприятия-изготовителя. Маркировку нанести на тару или упаковку для партии гаек одного типоразмера.

11. Примеры применения крыльчатых гаек указаны в приложении.

**(Введен дополнительно, Изм. № 2).**

*ПРИЛОЖЕНИЕ*
*Справочное*

## ПРИМЕРЫ ПРИМЕНЕНИЯ КРЫЛЬЧАТЫХ ГАЕК

**Пример 1**

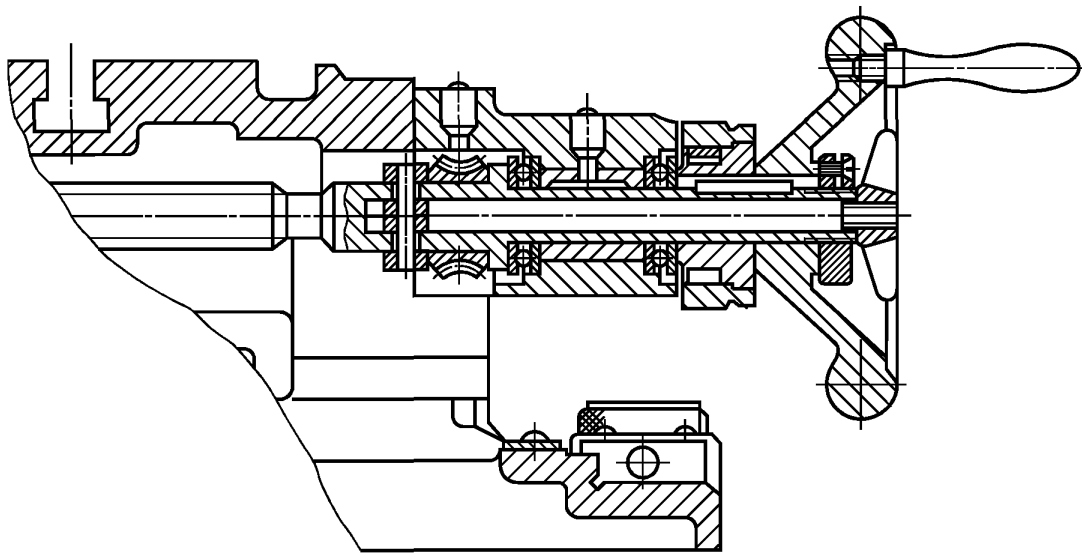

**Пример 2**

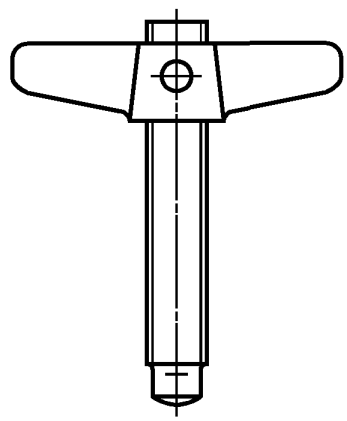

**Пример 3**

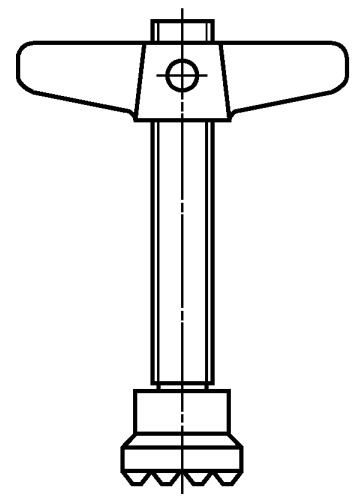

gost.e-ecolog.ru