ГОСТ Р 50602—93

ГОСУДАРСТВЕННЫЙ СТАНДАРТ РОССИЙСКОЙ ФЕДЕРАЦИИ

КРЕСЛА-КОЛЯСКИ

МАКСИМАЛЬНЫЕ ГАБАРИТНЫЕ РАЗМЕРЫ

Издание официальное

БЗ 4—93/282

ГОССТАНДАРТ РОССИИ
Москва

gost.e-ecolog.ru

Предисловие

1 РАЗРАБОТАН И ВНЕСЕН Центральным научно-исследовательским институтом машиностроения

2 УТВЕРЖДЕН И ВВЕДЕН В ДЕЙСТВИЕ Постановлением Госстандарта России от 10.11.93 № 230

3 В настоящем государственном стандарте полностью применен международный стандарт ИСО 7193—85 «Кресла-каталки. Максимальные габаритные размеры»

4 ВВЕДЕН ВПЕРВЫЕ

© Издательство стандартов, 1994

Настоящий стандарт не может быть полностью или частично воспроизведен, тиражирован и распространен без разрешения Госстандарта России

ГОСУДАРСТВЕННЫЙ СТАНДАРТ РОССИЙСКОЙ ФЕДЕРАЦИИ

КРЕСЛА-КОЛЯСКИ

Максимальные габаритные размеры

Wheelchairs
Maximum overall dimension

Дата введения 1995—01—01

1 ОБЛАСТЬ ПРИМЕНЕНИЯ

Настоящий стандарт распространяется на инвалидные кресла-коляски (далее кресла-коляски) и устанавливает их максимальные габаритные размеры (далее — габаритные размеры), которые должны учитываться архитекторами, инженерами, изготовителями и местными органами власти для обеспечения передвижения пользователя в зданиях, транспортных средствах (автобусах, пароходах, самолетах, лифтах) и для общей маневренности.

Настоящий стандарт применяется изготовителями кресел-колясок в новых разработках.

Требования к зданиям и помещениям для перемещения лиц с физическими недостатками — по [1].

Требования настоящего стандарта являются обязательными.

2 НОРМАТИВНЫЕ ССЫЛКИ

В настоящем стандарте использованы ссылки на следующие стандарты:

ИСО 6440—85* Кресла-коляски. Номенклатура, термины и определения

ГОСТ Р 50605—93 Кресла-коляски Методы определения габаритных размеров, массы, минимального радиуса поворота и минимальной ширины разворота

* До прямого применения данного документа в качестве государственного стандарта распространение его осуществляет ВНИИКИ

Издание официальное

3 ОПРЕДЕЛЕНИЯ

В настоящем стандарте применяют термины по ИСО 6440

4 МАКСИМАЛЬНЫЕ ГАБАРИТНЫЕ РАЗМЕРЫ

4.1 Габаритные размеры установлены для незанятых пользователем кресел-колясок.

4.2 Габаритные размеры приведены на рисунке 1.

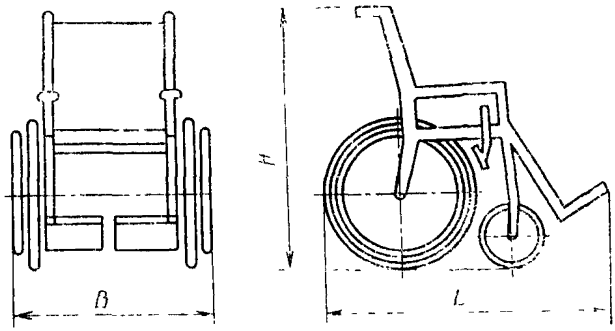

Рисунок 1

Габаритная длина L — размер по горизонтали между самыми выступающими передней и задней деталями кресел-колясок,

L=1200 мм

Габаритная ширина B — размер по горизонтали между выступающими боковыми деталями кресел-колясок при полной раскладке,

B=700 мм

Габаритная высота H — размер по вертикали от пола до самой выступающей верхней точки кресел-колясок,

H=1090 мм

Габаритные размеры измеряются в соответствии с ГОСТ Р 50605

4.3 При изготовлении кресел-колясок для особо грузных пользователей и ампутантов значения габаритных размеров могут быть увеличены:

длина — до 1750 мм,

ширина — до 810 мм.

4.4 При проектировании зданий и проездов, для учета ног пользователя, габаритную длину увеличивают на 50 мм.

4.5 Для кресел-колясок с ручным управлением требуется зазор до стены для привода ободов главных колес, при проектировании зданий и проездов габаритную ширину увеличивают на 100 мм с каждой стороны

ПРИЛОЖЕНИЕ А

(информационное)

Библиография

[1] Типовая инструкция по обеспечению передвижения инвалидов, пользующихся креслами-колясками, в проектах общественных зданий, планировки и застройки населенных мест

УДК 615.478.3:001.33:006.354 Р23

Ключевые слова: кресла-коляски, пользователи, размеры, максимальные габаритные

ОКСТУ 9403

Редактор *Л. И. Нахимова*
Технический редактор *В. Н. Прусакова*
Корректор *Т. А. Васильева*

Сдано в набор 01.12.93. Подп. в печ. 15.01.94. Усл. печ. л. 0,35. Усл. кр.-отт. 0,35. Уч.-изд. л. 0,23. Тир. 265 экз. С 955.

Ордена «Знак Почета» Издательство стандартов, 107076, Москва, Колодезный пер., 14.
Калужская типография стандартов, ул. Московская, 256. Зак. 2672.

gost.e-ecolog.ru