ГО	ТИПОВАЯ ПРОЕКТНАЯ ДОКУМЕНТАЦИЯ ЗАЩИТНЫХ СООРУЖЕНИЙ ГРАЖДАНСКОЙ ОБОРОНЫ	Серия 03.005.I-I8 Выпуски 0-I, 0-2, 0-3, 0-4, 0-5, 0-6, 0-7, 0-8, I, 2, 3, 4, 5, 6, 7, 8
ФГУП ЦПП	КОНСТРУКТИВНЫЕ РЕШЕНИЯ СБОРНО-МОНОЛИТНЫХ ЗАГЛУБЛЕННЫХ ПОМЕЩЕНИЙ ИЗ КОНСТРУКЦИЙ ПРОМЫШЛЕННОГО И ГРАЖДАНСКОГО СТРОИТЕЛЬСТВА	Часть I Перечня ГО
НОЯБРЬ 1992	ЧЕРТЕЖИ ТИПОВЫХ СТРОИТЕЛЬНЫХ КОНСТРУКЦИЙ, ИЗДЕЛИЙ И УЗЛОВ	На 3-х страницах Страница I

СХЕМА I

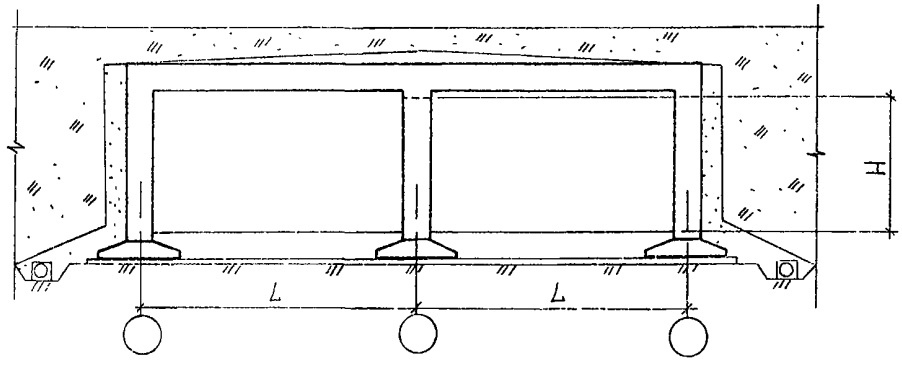

На схеме I указано защитное сборно-монолитное сооружение IУ класса из конструкций промышленного и гражданского строительства, размещаемое в маловлажных грунтах. Разработаны сооружения со следующими пролетами и высотами:

L = 6,0 м;	H = 3,0 м
L = 9,0 м;	H = 3,0 м
L = 6,0 м;	H = 3,9 м
L = 9,0 м;	H = 3,9 м

СХЕМА 2

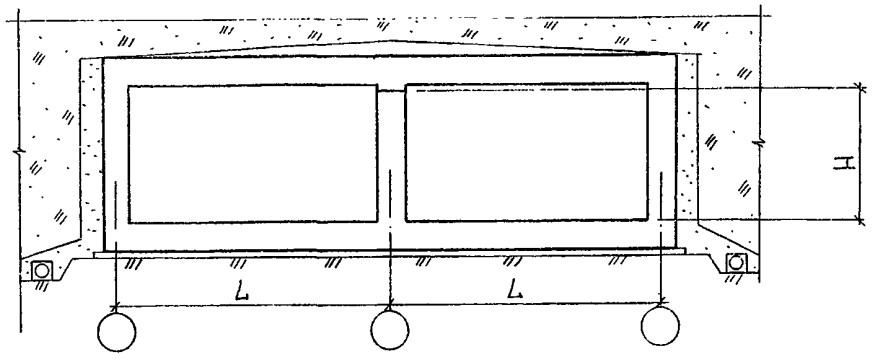

gost.e-ecolog.ru

КОНСТРУКТИВНЫЕ РЕШЕНИЯ СБОРНО-МОНОЛИТНЫХ ЗАГЛУБЛЕННЫХ ПОМЕЩЕНИЙ ИЗ КОНСТРУКЦИЙ ПРОМЫШЛЕННОГО И ГРАЖДАНСКОГО СТРОИТЕЛЬСТВА	ЧЕРТЕЖИ ТИПОВЫХ СТРОИТЕЛЬНЫХ КОНСТРУКЦИЙ, ИЗДЕЛИЙ И УЗЛОВ СЕРИЯ 03.005.1-18. ВЫПУСКИ 0-1...0-8, 1...8	Лист 1 Страница 2

На схеме 2 указано защитное сборно-монолитное сооружение IУ класса из конструкций промышленного и гражданского строительства, размещаемое в водонасыщенных грунтах. Разработаны сооружения со следующими пролетами и высотами:

L = 6,0 м; H = 3,0 м

L = 9,0 м; H = 3,0 м

L = 6,0 м; H = 3,9 м

L = 9,0 м; H = 3,9 м

ТЕХНИЧЕСКАЯ ХАРАКТЕРИСТИКА

Бетон тяжелый класса В25.
Продольная, распределительная и поперечная арматура - из горячекатанной стали периодического профиля класса А-III ГОСТ 5781-82.
Сборные железобетонные элементы - по типовым сериям промышленного и гражданского строительства.

УКАЗАНИЯ ПО ПРИМЕНЕНИЮ

Помещения предназначены для создания убежищ гражданской обороны IУ класса. Помещения могут быть встроенными в подвальную часть многоэтажных производственных и административных зданий с сеткой колонн 6,0х6,0 м и 9,0х6,0 м, а также отдельно стоящими. Они могут применяться во всех климатических районах для обычных условий строительства, а также в сейсмических районах с сейсмичностью до 9 баллов.

ИНЖЕНЕРНО-ГЕОЛОГИЧЕСКИЕ УСЛОВИЯ - обычные (для маловлажных и водонасыщенных грунтов).

СТЕПЕНЬ АГРЕССИВНОСТИ СРЕДЫ - неагрессивная.

СОСТАВ ПРОЕКТНОЙ ДОКУМЕНТАЦИИ

Выпуск 0-1 - Сборно-монолитные заглубленные помещения пролетом 6,0 м, высотой этажа 3,0 м для маловлажных грунтов. Материалы для проектирования

Выпуск 0-2 - Сборно-монолитные заглубленные помещения пролетом 9,0 м, высотой этажа 3,0 м для маловлажных грунтов. Материалы для проектирования

Выпуск 0-3 - Сборно-монолитные заглубленные помещения пролетом 6,0 м, высотой этажа 3,9 м для маловлажных грунтов. Материалы для проектирования

Выпуск 0-4 - Сборно-монолитные заглубленные помещения пролетом 9,0 м, высотой этажа 3,9 м для маловлажных грунтов. Материалы для проектирования

Выпуск 0-5 - Сборно-монолитные заглубленные помещения пролетом 6,0 м, высотой этажа 3,0 м для водонасыщенных грунтов. Материалы для проектирования

КОНСТРУКТИВНЫЕ РЕШЕНИЯ СБОРНО-МОНОЛИТНЫХ ЗАГЛУБЛЕННЫХ ПОМЕЩЕНИЙ ИЗ КОНСТРУКЦИЙ ПРОМЫШЛЕННОГО И ГРАЖДАНСКОГО СТРОИТЕЛЬСТВА	ЧЕРТЕЖИ ТИПОВЫХ СТРОИТЕЛЬНЫХ КОНСТРУКЦИЙ, ИЗДЕЛИЙ И УЗЛОВ СЕРИЯ 03.005.I-I8. ВЫПУСКИ 0-I...0-8, I...8	Лист 2 Страница 3

Выпуск 0-6 – Сборно-монолитные заглубленные помещения пролетом 9,0 м, высотой этажа 3,0 м для водонасыщенных грунтов. Материалы для проектирования

Выпуск 0-7 – Сборно-монолитные заглубленные помещения пролетом 6,0 м, высотой этажа 3,9 м для водонасыщенных грунтов. Материалы для проектирования

Выпуск 0-8 – Сборно-монолитные заглубленные помещения пролетом 9,0 м, высотой этажа 3,9 м для водонасыщенных грунтов. Материалы для проектирования

Выпуск I – Арматурные изделия конструкций пролетом 6,0 м, высотой этажа 3,0 м для маловлажных грунтов. Рабочие чертежи

Выпуск 2 – Арматурные изделия конструкций пролетом 9,0 м, высотой этажа 3,0 м для маловлажных грунтов. Рабочие чертежи

Выпуск 3 – Арматурные изделия конструкций пролетом 6,0 м, высотой этажа 3,9 м для маловлажных грунтов. Рабочие чертежи

Выпуск 4 – Арматурные изделия конструкций пролетом 9,0 м, высотой этажа 3,9 м для маловлажных грунтов. Рабочие чертежи

Выпуск 5 – Арматурные изделия конструкций пролетом 6,0 м, высотой этажа 3,0 м для водонасыщенных грунтов. Рабочие чертежи

Выпуск 6 – Арматурные изделия конструкций пролетом 9,0 м, высотой этажа 3,0 м для водонасыщенных грунтов. Рабочие чертежи

Выпуск 7 – Арматурные изделия конструкций пролетом 6,0 м, высотой этажа 3,9 м для водонасыщенных грунтов. Рабочие чертежи

Выпуск 8 – Арматурные изделия конструкций пролетом 9,0 м, высотой этажа 3,9 м для водонасыщенных грунтов. Рабочие чертежи

Объем проектных материалов, приведенных к формату А4, – 750 форматок.

АВТОР ПРОЕКТА – ПКО "ПРОГРЕСС", I43I50, п/о СТАРАЯ РУЗА

УТВЕРЖДЕНИЕ – Утверждены УНГО СССР, протокол от 23.I2.9I № 68.

Введены в действие с 30.0I.92 ПКО "ПРОГРЕСС",

приказ от 24.I2.9I № 38

ПОСТАВЩИК – ФГУП ЦПП, 127238, Москва, Дмитровское ш., 46, корп. 2

Инв.№ 25304

Катал.л.№ 067272

gost.e-ecolog.ru