

ГОСУДАРСТВЕННЫЙ СТАНДАРТ
СОЮЗА ССР

# КЛИНЬЯ К ИНСТРУМЕНТУ С КОНИЧЕСКИМ ХВОСТОВИКОМ

## КОНСТРУКЦИЯ И ОСНОВНЫЕ РАЗМЕРЫ.

## ГОСТ 3025—78

Издание официальное

ГОСУДАРСТВЕННЫЙ КОМИТЕТ СТАНДАРТОВ
СОВЕТА МИНИСТРОВ СССР
Москва

gost.e-ecolog.ru

**РАЗРАБОТАН** Министерством станкостроительной и инструментальной промышленности

**ИСПОЛНИТЕЛИ:** В. М. Пудов, Л. А. Серебрянникова

**ВНЕСЕН** Министерством станкостроительной и инструментальной промышленности

Член Коллегии В. А. Трефилов

**УТВЕРЖДЕН И ВВЕДЕН В ДЕЙСТВИЕ** Постановлением Государственного комитета стандартов Совета Министров СССР 27 февраля 1978 г. № 572

УДК 621.9.02-434.5:006.354 Группа Г23

ГОСУДАРСТВЕННЫЙ СТАНДАРТ СОЮЗА ССР

# КЛИНЬЯ К ИНСТРУМЕНТУ С КОНИЧЕСКИМ ХВОСТОВИКОМ

## Конструкция и основные размеры

Steel drifts for use with morse taper sockets and sleeves. Design and basic dimensions

**ГОСТ 3025—78**

Взамен ГОСТ 3025—69

Постановлением Государственного комитета стандартов Совета Министров СССР от 27 февраля 1978 г. № 572 срок действия установлен

с 01.01. 1979 г.

Несоблюдение стандарта преследуется по закону

1. Настоящий стандарт распространяется на клинья к инструменту с коническим хвостовиком.

Стандарт не распространяется на клинья для ручных сверлильных машин.

2. Конструкция и основные размеры должны соответствовать указанным на чертеже и в таблице.

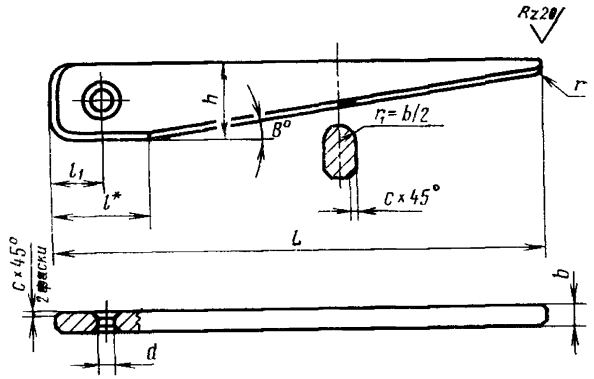


* Размер для справок.

Издание официальное Перепечатка воспрещена

★

© Издательство стандартов, 1978

мм

| Обозначение | Применяемость | Конус | | L | l | $l_1$ | h | d | b | c | r |
|---|---|---|---|---|---|---|---|---|---|---|---|
| 7851-0011 | | Морзе | 0 | 90 | 18 | 8 | 14 | 3 | 3,5 | 0,5 | 1,5 |
| 7851-0012 | | | 1;2 | 120 | 26 | 12 | 17 | | 5,0 | | 2,0 |
| 7851-0013 | | | 3 | 160 | 38 | 15 | 21 | 5 | 7,0 | | |
| 7851-0014 | | | 4 | | | | | | 10,0 | | |
| 7851-0015 | | | 5;6 | 200 | 50 | 20 | 29 | 10 | 15,0 | 1,0 | 4,0 |
| 7851-0016 | | Метрический | 80 | 265 | 70 | 25 | 38 | | 22,0 | | 5,0 |
| 7851-0017 | | | 100; 120 | 340 | 90 | 30 | 48 | | 30,0 | 1,5 | 7,0 |
| 7851-0018 | | | 160 | 450 | 120 | 35 | 60 | | | | |
| 7851-0019 | | | 200 | 560 | 150 | 40 | 72 | 15 | 40,0 | | 8,0 |

Пример условного обозначения клина к конусам Морзе 1; 2:

*Клин 7851—0012 ГОСТ 3025—78*

3. Материал: сталь марки Ст6 по ГОСТ 380—71 или сталь марки 45 по ГОСТ 1050—74.

4. Твердость широкого конца клина на длине *l* должна быть HRC 40...50.

Редактор *А. С. Владимиров*
Технический редактор *Н. П. Замолодчикова*
Корректор *М. Н. Гринвальд*

gost.e-ecolog.ru

03 78 Подп. в печ. 19.05.78 0,25 п. л. 0,11 уч.-изд. л Тир 14620 Цена 3 коп.

Ордена «Знак Почета» Издательство стандартов. Москва, Д-557, Новопресненский пер., 3
Калужская типография стандартов, ул. Московская, 256 Зак 860