ГОСТ 30013-93
(ИСО 2328-93,
ИСО 2330-74,
ИСО 2331-74)

МЕЖГОСУДАРСТВЕННЫЙ СТАНДАРТ

МАШИНЫ НАПОЛЬНОГО ТРАНСПОРТА. ПЛИТЫ ГРУЗОВЫЕ, ВИЛЫ

ТЕХНИЧЕСКИЕ УСЛОВИЯ

Издание официальное

БЗ 12—92/1355

МЕЖГОСУДАРСТВЕННЫЙ СОВЕТ ПО СТАНДАРТИЗАЦИИ,
МЕТРОЛОГИИ И СЕРТИФИКАЦИИ
Минск

gost.e-ecolog.ru

Предисловие

1 РАЗРАБОТАН МТК 48 «Безрельсовый электрифицированный транспорт»

ВНЕСЕН Госстандартом России

2. Принят Межгосударственным Советом по стандартизации, метрологии и сертификации (протокол № 4 — 93 от 21.10.93)

За принятие проголосовали:

Наименование государства	Наименование национального органа по стандартизации
Республика Азербайджан	Азгосстандарт
Республика Армения	Армгосстандарт
Республика Беларусь	Белстандарт
Республика Грузия	Грузстандарт
Республика Казахстан	Казглавстандарт
Республика Кыргызстан	Кыргызстандарт
Республика Молдова	Молдовастандарт
Российская Федерация	Госстандарт России
Таджикистан	Гос.центр стандартизации Таджикистана
Республика Туркменистан	Туркменгосстандарт
Республика Узбекистан	Узгосстандарт
Украина	Госстандарт Украины

3 Настоящий стандарт подготовлен на основе применения аутентичного текста международных стандартов ИСО 2328—93 «Погрузчики вилочные. Навесные вилочные захваты и грузовые плиты. Монтажные размеры», ИСО 2330—74 «Захваты вилочные для автопогрузчиков. Технические характеристики и методы испытаний», ИСО 2331—74 «Погрузчики вилочные. Терминология» с дополнительными требованиями, отражающими потребности народного хозяйства

4 Взамен ГОСТ 22172—76

© Издательство стандартов, 1994

Настоящий стандарт не может быть полностью или частично воспроизведен, тиражирован и распространен без разрешения Технического секретариата Межгосударственного Совета по стандартизации, метрологии и сертификации

ГОСТ 30013—93
(ИСО 2328—93,
ИСО 2330—74,
ИСО 2331—74)

МЕЖГОСУДАРСТВЕННЫЙ СТАНДАРТ

МАШИНЫ НАПОЛЬНОГО ТРАНСПОРТА. ПЛИТЫ ГРУЗОВЫЕ, ВИЛЫ.

Технические условия

Floor mounted lift trucks. Load plates, fork.
Specifications

Дата введения 1995—01—01

1 ОБЛАСТЬ ПРИМЕНЕНИЯ

Настоящий стандарт устанавливает размеры, методы испытаний, маркировку грузовых плит и вид машин напольного транспорта.

Обязательные требования к качеству продукции, обеспечивающие ее безопасность, изложены в разделах 1, 2, 3, 4 и 5.

Текст, отражающий потребности народного хозяйства, набран полужирным шрифтом.

Пояснения терминов, применяемых в стандарте, приведены в приложении А.

2 РАЗМЕРЫ

2.1 Присоединительные размеры вил должны соответствовать значениям, указанным на рисунке 1 и в таблице 1.

Издание официальное

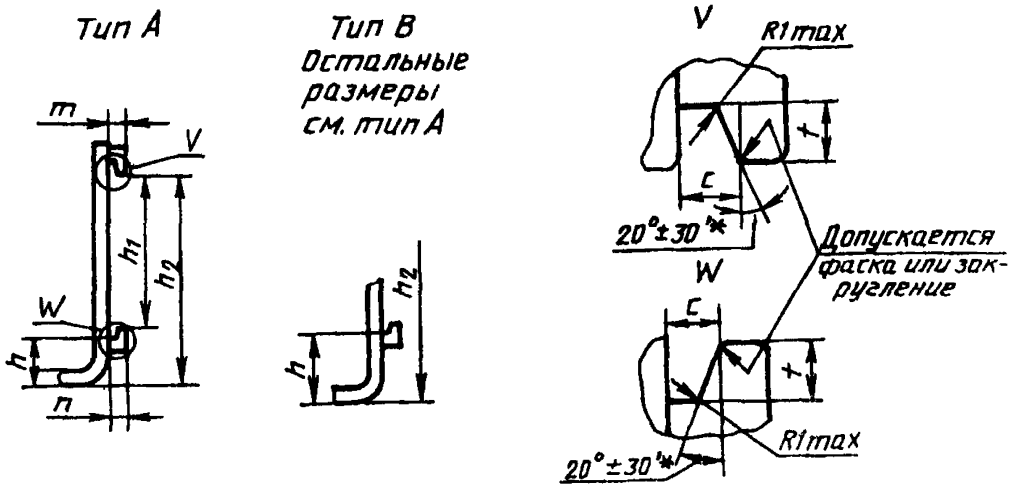

Рисунок 1

Таблица 1

Размеры в миллиметрах

Номинальная грузоподъемность машины, кг	Номинальное расстояние центра тяжести груза	Тип вилочного захвата	h справочный	h_1		h_2 ±3	t min	c^{+1}_{0}	m max	n max
До 999	400	A	76	307	+10	394	14	17,5	28	26
		B	114			432				
От 1000 до 2500	500	A	76	383		470	14	17,5	31	29
		B	152			546				
От 2501 до 4999	500	A	76	478	+1,50	568	17	23	40	38
		B	203			695				
От 5000 до 8000*	600	A	127	599		743	20	27	47	45
		B	254			870				
От 8001* до 10999*	600*	A	127*	681*		830*	26*	36*	65*	63*
		B	257*			960*				

* Размеры, отсутствующие в ИСО 2328—77.

2.2 Присоединительные размеры грузовых плит должны соответствовать значениям, указанным на рисунке 2 и в таблице 2.

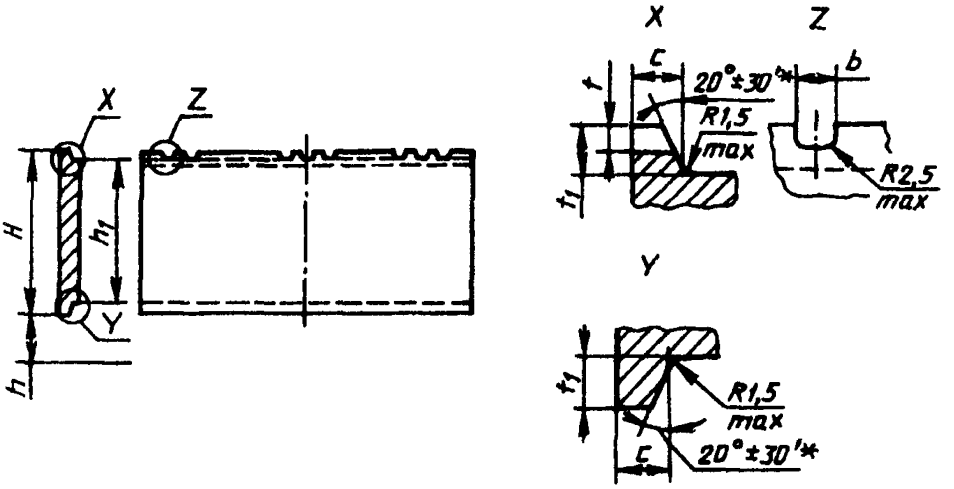

Рисунок 2

Таблица 2

Размеры в миллиметрах

Номинальная грузоподъемность машины, кг	Номинальное расстояние центра тяжести груза	Тип вилочного захвата	h справочный	H справочный	h_1		l +1 0	l_1 0 -1,5	b ±0,8	c 0 -1
До 999	400	A	76	331	305	0 -1	8	13	16	16
		B	114							
От 1000 до 2500	500	A	76	407	381		8	13	16	16
		B	152							
От 2501 до 4999	500	A	76	508	476	0 -1,5	10	16	19	21,5
		B	203							
От 5000 до 8000*	600	A	127	635	597		12	19	19	25,5
		B	254							
От 8001* до 10999*	600*	A	127*	728*	678*		16*	25*	25*	34*
		B	257*							

* Размеры, отсутствующие в ИСО 2328—77.

2.3 Размеры поперечного сечения вил должны соответствовать значениям, указанным на рисунке 3 и в таблице 3.

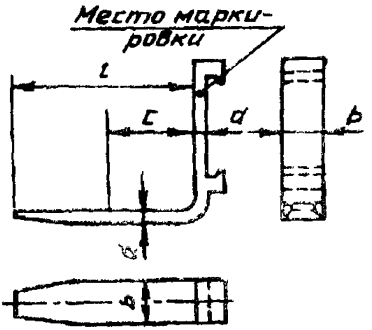

***c* — стандартизованное расстояние от центра тяжести груза до спинки вил**

Рисунок 3

Таблица 3 Размеры в миллиметрах

Толщина вилочного клыка *d*	Ширина вилочного клыка *b*									
	80	100	120	125	130	140	150	160	180	200
25	X									
30	X	X								
35		X	X	X	X					
40		X	X	X	X	X				
45			X	X	X	X	X	X		
50			X	X	X	X	X	X	X	
60						X	X	X	X	X
70								X	X	X
80									X	X
90										X

Обозначение: X — рекомендованные сечения.

Примечание — Указанные значения толщины вилочного клыка не распространяются на вилы, изготовленные из проката переменной толщины.

2.4 Длину вилочного клыка следует выбирать из ряда: 750, 800, 900, 950, 1000, 1050, 1150, 1200, 1350, 1500, 1600, 1650, 1800, 2000, 2400 мм.

2.5 В зависимости от высоты расположения нижнего крюка вилы подразделяются на типы:

А — низкое исполнение;

В — высокое исполнение.

2.6 Один паз для размещения навесных приспособлений должен располагаться на центральной линии грузовой плиты.

3 ТЕХНИЧЕСКИЕ ТРЕБОВАНИЯ

3.1 Вилы должны быть изготовлены из материала сплошного профиля.

3.2 Вилы должны быть снабжены устройствами для поперечной фиксации их на грузовой плите.

3.3 Номинальная грузоподъемность вил должна быть не менее номинальной грузоподъемности погрузчика, деленной на число вил.

3.4 На концах грузовой плиты должны быть предусмотрены ограничители, чтобы предотвратить боковое отцепление вил.

4 МЕТОДЫ ИСПЫТАНИЙ

4.1 Испытания вил должны проводиться не реже одного раза в два года на двух образцах, а также при изменении конструкции или технологии изготовления.

4.2 При испытании вилы должны закрепляться так, как на погрузчике.

4.3 Масса испытательного груза должна быть равной трехкратной грузоподъемности вил, приложенной плавно без толчков на расстоянии *c* (рисунок 3) два раза по 30 с. Остаточные деформации и разрушения вил не допускаются.

5 МАРКИРОВКА

5.1 Вилы должны иметь четкую и прочную маркировку.

5.2 Место нанесения маркировки указано на рисунке 3.

5.3 Маркировка должна содержать номинальную грузоподъемность вил в килограммах и расстояние центра тяжести номинального груза от передней поверхности спинки вил в миллиметрах.

Например: «1000х500».

ПРИЛОЖЕНИЕ А
(справочное)

ПОЯСНЕНИЯ ТЕРМИНОВ, ПРИМЕНЯЕМЫХ В СТАНДАРТЕ

1 Основные части вил в соответствии с рисунком 4 и таблицей 4.

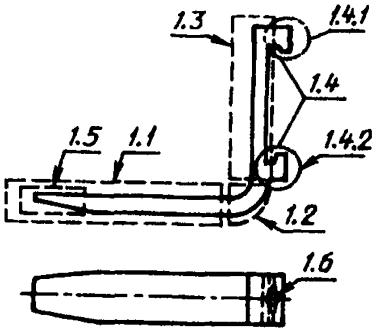

Рисунок 4

Таблица 4

Термин	Пояснение
1.1 Клык	Горизонтальная часть вил, несущая груз
1.2 Пята	Изогнутая часть вил, соединяющая клык со спинкой
1.3 Спинка	Вертикальная часть вил с крюками для навешивания
1.4 Крюки	Элементы спинки для навешивания вил на грузовую плиту. Они могут монтироваться на спинку или составлять единое целое с вилами
1.4.1 Верхний крюк	Верхний элемент спинки для навешивания вил
1.4.2 Нижний крюк	Нижний элемент спинки для ограничения хода вил
1.5 Конец	Свободный конец клыка
1.6 Фиксатор	Устройство для поперечной фиксации положения вил на грузовой плите

2 Основные поверхности вил в соответствии с рисунком 5 и таблицей 5.

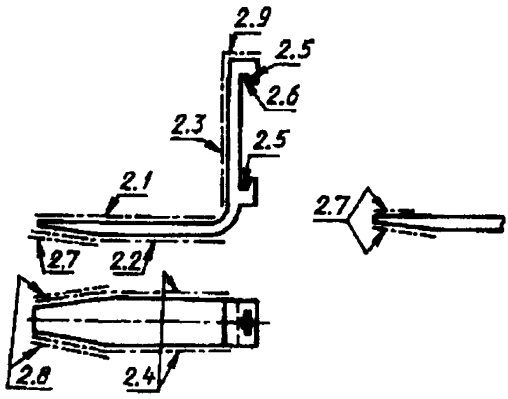

Рисунок 5

Таблица 5

Термин	Пояснение
2.1 Верхняя поверхность клыка	Поверхность клыка, на которой располагается груз
2.2 Нижняя поверхность клыка	Нижняя горизонтальная и скошенная поверхность клыка
2.3 Передняя поверхность спинки	Поверхность спинки, в которую упирается груз и от которой измеряется расстояние до его центра тяжести
2.4 Боковые поверхности	Параллельные боковые поверхности клыка и спинки
2.5 Рабочие поверхности крюков	Наклонные рабочие поверхности верхнего и нижнего крюков
2.6 Опорная поверхность крюка	Горизонтальная нижняя поверхность верхнего крюка, опирающаяся на грузовую плиту
2.7 Нижняя скошенная поверхность	Нижняя скошенная поверхность конца клыка, облегчающая вход вил
2.8 Скошенная боковая поверхность клыка	Скошенная или закругленная боковая поверхность конца клыка, облегчающая вход вил
2.9 Торец спинки	Верхняя поверхность спинки

3 Основные размеры вил в соответствии с рисунком 6 и таблицей 6.

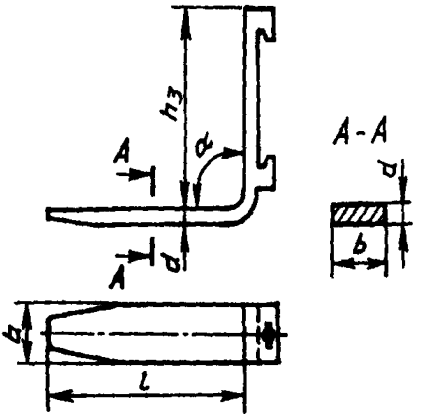

Рисунок 6

Таблица 6

Термин	Пояснение
3.1 Толщина d	Максимальная толщина клыка и спинки
3.2 Ширина b	Ширина вилы
3.3 Высота h_3	Расстояние от верхней поверхности клыка до торца спинки
3.4 Длина l	Длина клыка, измеряемая от передней поверхности спинки
3.5 Площадь сечения A	Произведение ширины b на толщину d
3.6 Внутренний угол α	Угол между верхней поверхностью клыка и передней поверхностью спинки

УДК 621.868:006.354 Г86 ОКП 34 5350

Ключевые слова: машины напольного транспорта, вилочные захваты, грузовые плиты, технические требования, испытания, установочный размер, терминология

Редактор *Л. Д. Курочкина*
Технический редактор *В. Н. Прусакова*
Корректор *Е. Ю. Гебрук*

Сдано в набор 21.09.94. Подписано в печать 11.10.94. Усл. печ. л. 0,70. Усл. кр.-отт. 0,70. Уч.-изд. л. 0,50. Тираж 316 экз. С 1728. Зак. 1824.

Ордена «Знак Почета» Издательство стандартов, 107076, Москва, Колодезный пер., 14.
Набрано в Калужской типографии стандартов на ПЭВМ.
Калужская типография стандартов, ул. Московская, 256.

ПЛР № 040138

gost.e-ecolog.ru