ГОСТ 29262—91
(ИСО 5246—77)

МЕЖГОСУДАРСТВЕННЫЙ СТАНДАРТ

МАШИНЫ ТЕКСТИЛЬНЫЕ
И ОБОРУДОВАНИЕ ВСПОМОГАТЕЛЬНОЕ

ШПУЛИ УТОЧНЫЕ БЕСКОЛЬЦЕВЫЕ (24 и 27 мм) ДЛЯ АВТОМАТИЧЕСКОЙ НАМОТКИ НА ТКАЦКИХ МАШИНАХ

РАЗМЕРЫ

Издание официальное

БЗ 11—2003

ИПК ИЗДАТЕЛЬСТВО СТАНДАРТОВ
Москва

gost.e-ecolog.ru

УДК 677.053.31:006.354 Группа Г62

МЕЖГОСУДАРСТВЕННЫЙ СТАНДАРТ

Машины текстильные и оборудование вспомогательное

ШПУЛИ УТОЧНЫЕ БЕСКОЛЬЦЕВЫЕ (24 и 27 мм) ДЛЯ АВТОМАТИЧЕСКОЙ НАМОТКИ НА ТКАЦКИХ МАШИНАХ

Размеры

ГОСТ 29262—91

(ИСО 5246—77)

Textile machinery and accessories. Ringless weft pirns (24 mm and 27 mm) for automatic winding at the looms. Dimensions

МКС 59.120.30
ОКП 96 7146

Дата введения 01.07.93

1. НАЗНАЧЕНИЕ И ОБЛАСТЬ ПРИМЕНЕНИЯ

Настоящий стандарт устанавливает размеры бескольцевых шпуль (24 и 27 мм) для автоматической намотки на ткацких машинах при одноцветном и многоцветном ткачестве.

Требования настоящего стандарта являются обязательными.

2. ЦВЕТОВОЕ КОДИРОВАНИЕ

Шпули для использования в многоцветном ткачестве должны быть закодированы определенными цветами, как показано в таблице.

Шпули, специально предназначенные для одноцветного ткачества, не кодируются.

3. РАЗМЕРЫ

Размеры должны соответствовать указанным на чертеже и в таблице.

Издание официальное Перепечатка воспрещена

© Издательство стандартов, 1992
© ИПК Издательство стандартов, 2004

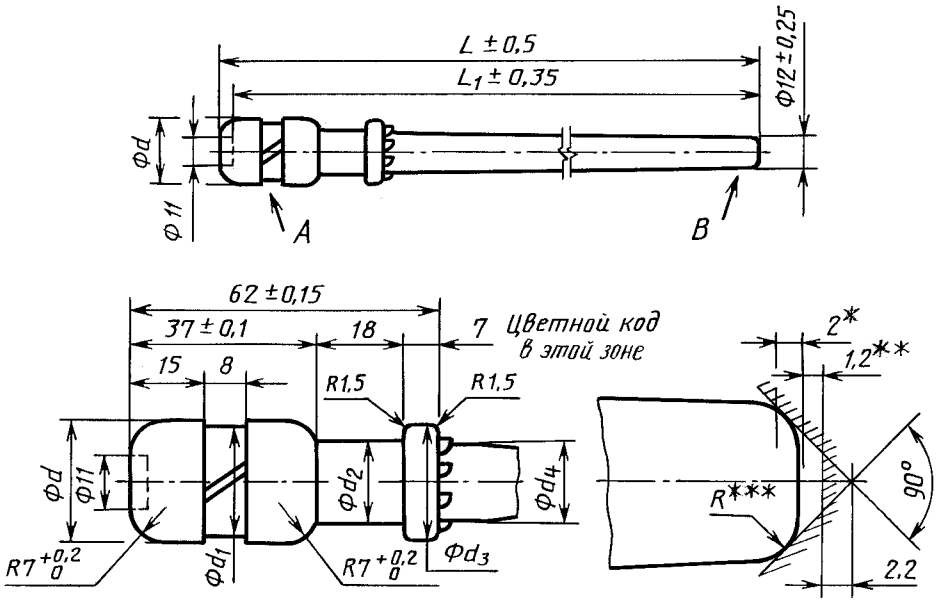

* Допустимая область соприкасания.

** Минимальный зазор.

*** Свободный размер предусмотрен для того, чтобы конец шпули соприкасался в допустимой области соприкасания.

мм

Номинальный диаметр d	Цвет	L_1	d	d_1	d_2	d_3	d_4	L
24	Красный	L	24±0,1	$24^{-0,1}_{-0,5}$	17±0,1	23,8±0,1	$16^{+0,2}$	220*
	Белый	$L_{-3,2}$						
	Синий	$L_{-6,4}$						
	Черный	$L_{-9,6}$						
27	Красный	L	27±0,1	$27^{-0,1}_{-0,5}$	20±0,1	24,5±0,1	$17^{+0,2}$	220
	Белый	$L_{-3,2}$						
	Синий	$L_{-6,4}$						
	Черный	$L_{-9,6}$						

* Для особых случаев длина 210 мм.

ИНФОРМАЦИОННЫЕ ДАННЫЕ

1. **ПОДГОТОВЛЕН И ВНЕСЕН** Научно-техническим центром «Техоснастка»

2. **УТВЕРЖДЕН И ВВЕДЕН В ДЕЙСТВИЕ** Постановлением Комитета стандартизации и метрологии СССР от 29.12.91 № 2362

   Настоящий стандарт подготовлен методом прямого применения международного стандарта ИСО 5246—77 «Машины текстильные и оборудование вспомогательное. Шпули уточные бескольцевые (24 и 27 мм) для автоматической намотки на ткацком станке» и полностью ему соответствует

3. **ВВЕДЕН ВПЕРВЫЕ**

4. **ПЕРЕИЗДАНИЕ. Май 2004 г.**

Редактор *М.И. Максимова*
Технический редактор *Н.С. Гришанова*
Корректор *Т.И. Кононенко*
Компьютерная верстка *И.А. Налейкиной*

Изд. лиц. № 02354 от 14.07.2000. Сдано в набор 05.05.2004. Подписано в печать 25.05.2004. Усл. печ. л. 0,47. Уч.-изд.л. 0,25.
Тираж 51 экз. С 2416. Зак. 171.

ИПК Издательство стандартов, 107076 Москва, Колодезный пер., 14.
gost.e-ecolog.ru e-mail: gost.e-ecolog.ru
Набрано и отпечатано в ИПК Издательство стандартов

gost.e-ecolog.ru