ГОСТ 29199—91
(ИСО 9451—89)

МЕЖГОСУДАРСТВЕННЫЙ СТАНДАРТ

ДЕРЕВООБРАБАТЫВАЮЩЕЕ ОБОРУДОВАНИЕ

ПРЕССЫ ДЛЯ ФАНЕРОВАНИЯ ПЛОСКИХ ПОВЕРХНОСТЕЙ С РУЧНОЙ ЗАГРУЗКОЙ

ТЕРМИНОЛОГИЯ

Издание официальное

БЗ 11—2003

ИПК ИЗДАТЕЛЬСТВО СТАНДАРТОВ
Москва

gost.e-ecolog.ru

УДК 001.4:674.049:006.354 Группа Г00

МЕЖГОСУДАРСТВЕННЫЙ СТАНДАРТ

Деревообрабатывающее оборудование

ПРЕССЫ ДЛЯ ФАНЕРОВАНИЯ ПЛОСКИХ ПОВЕРХНОСТЕЙ С РУЧНОЙ ЗАГРУЗКОЙ

Терминология

ГОСТ 29199—91

(ИСО 9451—89)

Woodworking machines.
Hand-loading veneering presses for flat surfaces. Nomenclature

МКС 01.040.79
79.120.10
ОКП 38 3000

Дата введения 01.01.93

Настоящий стандарт распространяется на прессы для фанерования плоских поверхностей с ручной загрузкой и устанавливает термины основных деталей и узлов станков.

Требования настоящего стандарта являются обязательными.

1. Основные узлы и детали прессов для фанерования плоских поверхностей с ручной загрузкой указаны на чертеже под соответствующими номерами.

Издание официальное **Перепечатка воспрещена**

© Издательство стандартов, 1992
© ИПК Издательство стандартов, 2004

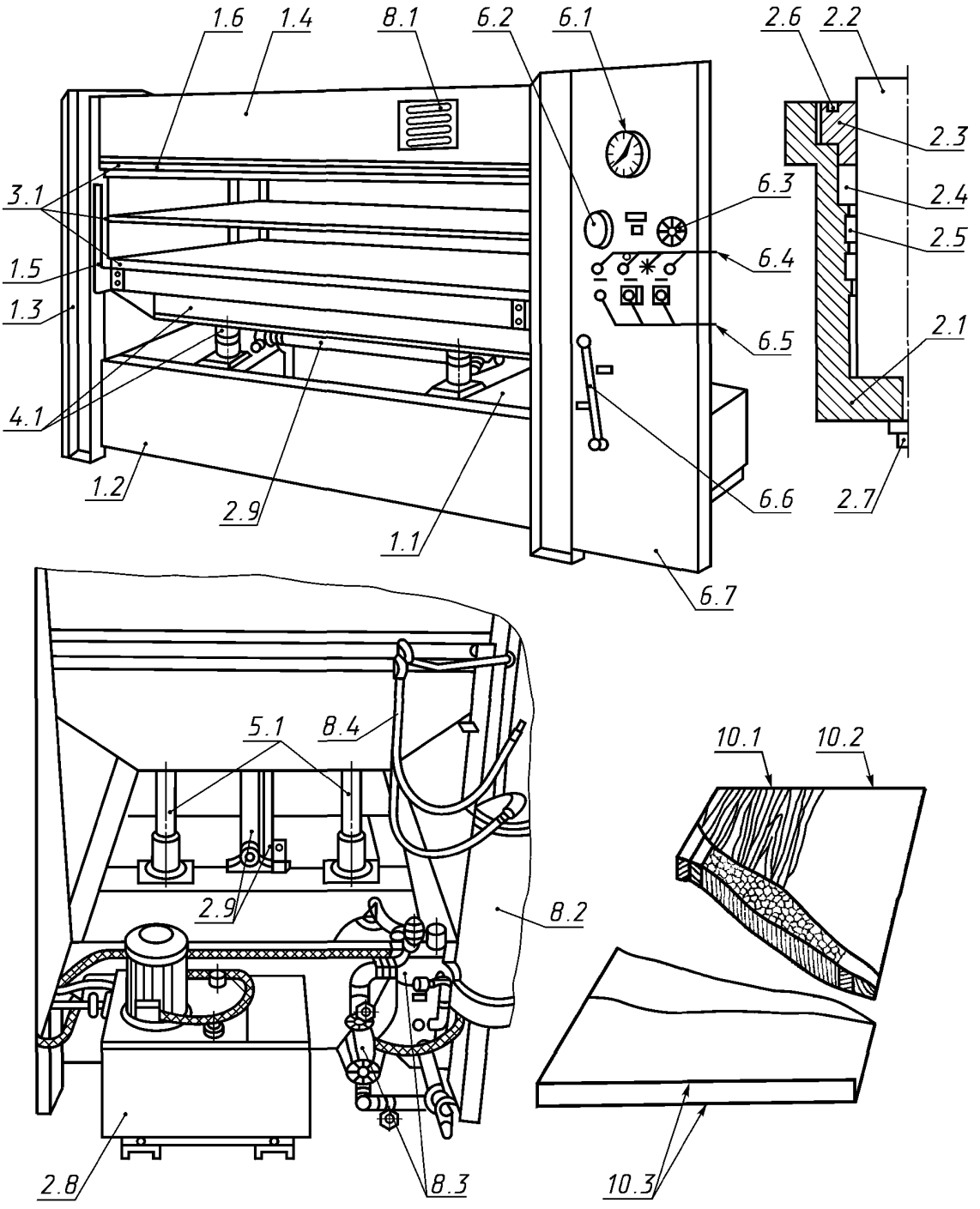

Примечание. Чертеж не определяет конструкцию прессов.

2. ТЕРМИНОЛОГИЯ

1. Корпус
1.1. Станина
1.2. Опорная панель
1.3. Стойка
1.4. Неподвижная плита
1.5. Направляющая для подвижной плиты
1.6. Изоляционная плита
2. Подача заготовки и (или) инструмента
2.1. Цилиндр
2.2. Плунжер
2.3. Уплотнительное кольцо
2.4. Маслосъемное кольцо
2.5. Направляющее кольцо
2.6. Сальник
2.7. Подвод давления
2.8. Компрессор
2.9. Синхронизирующее устройство подвижной плиты
3. Установка, крепление и перемещение заготовки
3.1. Нагревательная плита
4. Держатели инструмента и инструмент
4.1. Подвижная плита
5. Рабочий орган и привод инструмента
5.1. Цилиндр
6. Управление
6.1. Манометр
6.2. Термометр
6.3. Реле времени
6.4. Индикаторные лампы
6.5. Кнопки управления
6.6. Рукоятка управления компрессора
6.7. Пульт управления
7. Предохранительные устройства
8. Разное
8.1. Индикатор давления
8.2. Нагревательный аппарат
8.3. Узел циркуляции нагреваемой жидкости
8.4. Гибкий трубопровод нагрева
9. (Свободно)
10. Примеры работ
10.1. Фанерование
10.2. Нанесение клея на различные покрытия
10.3. Ламинирование

ЭКВИВАЛЕНТНЫЕ ТЕРМИНЫ НА АНГЛИЙСКОМ ЯЗЫКЕ

1. Framework
1.1. Body
1.2. Bed
1.3. Beam
1.4. Fixed platen
1.5. Slide for moving platen
1.6. Insulating plate
2. Feed of workpiece and/or tools
2.1. Cylinder/casing
2.2. Piston
2.3. Scraper ring seal
2.4. Oil seal
2.5. Piston ring guide
2.6. Stuffing box
2.7. Pressure inlet connection
2.8. Hydraulic power unit
2.9. Moving platen balancing unit
3. Workpiece support, clamp, and guide
3.1. Heating plate
4. Tool-holders and tools
4.1. Moving platen
5. Workhead and tool drives
5.1. Cylinders
6. Controls
6.1. Pressure gauge
6.2. Thermometer
6.3. Timer
6.4. Visual indicator
6.5. Push-button controls
6.6. Power unit manual operation handle
6.7. Control cabinet
7. Safety devices (examples)
8. Miscellaneous
8.1. Pressure indicator level
8.2. Heating apparatus
8.3. Heating fluid circulation unit
8.4. Flexible heating tubes
9. (clause free)
10. Examples of work
10.1. Veneering
10.2. Giuing on various coverings
10.3. Laminating

ИНФОРМАЦИОННЫЕ ДАННЫЕ

1. ПОДГОТОВЛЕН И ВНЕСЕН Техническим комитетом по стандартизации ТК 70 «Станки»

2. УТВЕРЖДЕН И ВВЕДЕН В ДЕЙСТВИЕ Постановлением Комитета стандартизации и метрологии СССР от 25.12.91 № 2095

   Настоящий стандарт разработан методом прямого применения международного стандарта ИСО 9451—89 «Деревообрабатывающее оборудование. Прессы для фанерования плоских поверхностей с ручной загрузкой. Терминология» и полностью ему соответствует

3. ВВЕДЕН ВПЕРВЫЕ

4. ПЕРЕИЗДАНИЕ. Август 2004 г.

Редактор *О.В. Гелемеева*
Технический редактор *Л.А. Гусева*
Корректор *Р.А. Ментова*
Компьютерная верстка *И.А. Налейкиной*

Изд. лиц. № 02354 от 14.07.2000. Сдано в набор 30.06.2004. Подписано в печать 17.08.2004. Усл. печ.л. 0,93. Уч.-изд.л. 0,50.
Тираж 61 экз. С 3398. Зак. 295.

ИПК Издательство стандартов, 107076 Москва, Колодезный пер., 14.
gost.e-ecolog.ru e-mail: gost.e-ecolog.ru
Набрано и отпечатано в ИПК Издательство стандартов

gost.e-ecolog.ru