ГОСТ 29162—91
(ИСО 9617—89)

МЕЖГОСУДАРСТВЕННЫЙ СТАНДАРТ

ДЕРЕВООБРАБАТЫВАЮЩЕЕ ОБОРУДОВАНИЕ

СТОЛЫ И ПЛАТФОРМЫ ПОДЪЕМНЫЕ

ТЕРМИНОЛОГИЯ

Издание официальное

БЗ 12—2003

ИПК ИЗДАТЕЛЬСТВО СТАНДАРТОВ
Москва

gost.e-ecolog.ru

УДК 001.4:674.05-229:006.354 Группа Г00

МЕЖГОСУДАРСТВЕННЫЙ СТАНДАРТ

Деревообрабатывающее оборудование

СТОЛЫ И ПЛАТФОРМЫ ПОДЪЕМНЫЕ

Терминология

ГОСТ 29162—91

Woodworking machines. Lifting tables and stages. Nomenclature

(ИСО 9617—89)

МКС 01.040.79
79.120.10
ОКП 38 3413

Дата введения 01.01.93

Настоящий стандарт распространяется на подъемные столы и платформы и устанавливает терминологию основных деталей и узлов, обеспечивающие идентичность терминологических понятий, применяемых изготовителем и потребителем.

Требования настоящего стандарта являются обязательными.

1. Основные узлы и детали подъемных столов и платформ указаны на чертеже под соответствующими номерами.

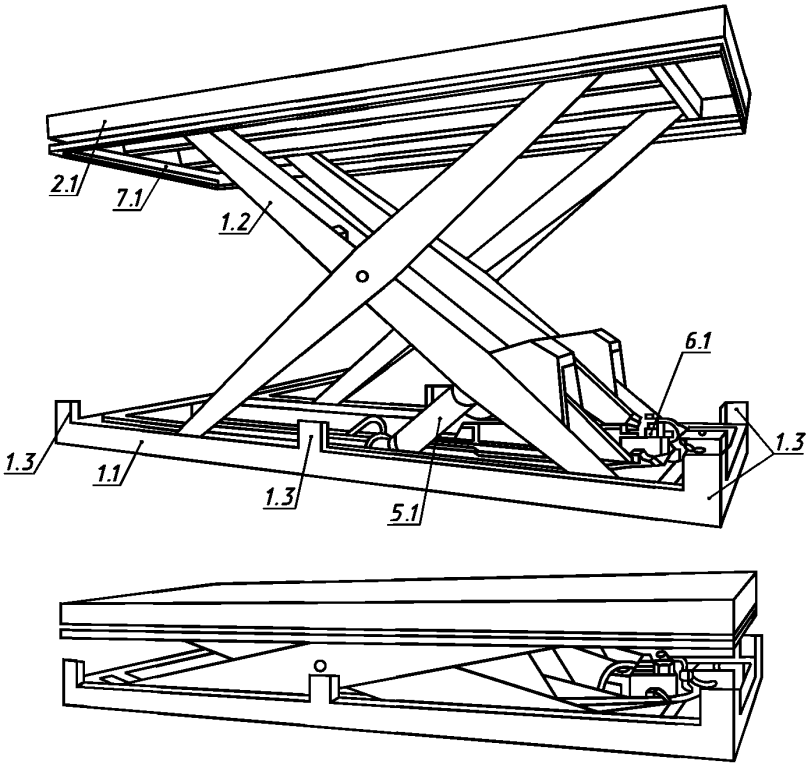

Примечание. Чертеж не определяет конструкцию станков.

Издание официальное **Перепечатка воспрещена**

© Издательство стандартов, 1992
© ИПК Издательство стандартов, 2004

2. ТЕРМИНОЛОГИЯ

1. Станина
1.1. Основание
1.2. Ножницы
1.3. Опорная стойка платформы
2. Подача заготовки и (или) инструмента
2.1. Платформа
3. Установка, крепление и перемещение заготовки
4. Держатели инструмента и инструмент
5. Рабочий орган и привод инструмента
5.1. Гидроцилиндр подъема
6. Управление
6.1. Станция гидропривода
7. Предохранительные устройства
7.1. Предохранительная рамка
8. Разное
9. (Свободно)
10. Примеры работ

Эквивалентные термины на английском языке

1. Framework
1.1 Base
1.2 Scissors
1.3 Platform support
2. Feed of workpiece and/or tools
2.1 Platform
3. Workpiece support, clamp and guide
4. Tool-holders and tools
5. Workhead and tool drives
5.1 Hydraulic-lifting jack
6. Controls
6.1 Hydraulic power unit
7. Safety devices (examples)
7.1 Emergency stop
8. Miscellaneous
9. (Clause free)
10. Examples of work

ИНФОРМАЦИОННЫЕ ДАННЫЕ

1. **РАЗРАБОТАН И ВНЕСЕН Техническим комитетом по стандартизации ТК 70 «Станки»**

2. **УТВЕРЖДЕН И ВВЕДЕН В ДЕЙСТВИЕ Постановлением Комитета стандартизации и метрологии СССР от 11.12.91 № 1920**

   Настоящий стандарт разработан методом прямого применения международного стандарта ИСО 9617—89 «Деревообрабатывающее оборудование. Подъемные столы и платформы. Терминология» и полностью ему соответствует

3. **ВВЕДЕН ВПЕРВЫЕ**

4. **ПЕРЕИЗДАНИЕ. Август 2004 г.**

Редактор *В.Н. Копысов*
Технический редактор *Л.А. Гусева*
Корректор *Р.А. Ментова*
Компьютерная верстка *И.А. Налейкиной*

Изд. лиц. № 02354 от 14.07.2000. Сдано в набор 05.07.2004. Подписано в печать 17.08.2004. Усл. печ.л. 0,47. Уч.-изд.л. 0,30.
Тираж 71 экз. С 3400. Зак. 293.

ИПК Издательство стандартов, 107076 Москва, Колодезный пер., 14.
gost.e-ecolog.ru e-mail: gost.e-ecolog.ru
Набрано и отпечатано в ИПК Издательство стандартов

gost.e-ecolog.ru