ГОСТ 29104.6—91

МЕЖГОСУДАРСТВЕННЫЙ СТАНДАРТ

ТКАНИ ТЕХНИЧЕСКИЕ

МЕТОД ОПРЕДЕЛЕНИЯ РАЗДВИГАЕМОСТИ

Издание официальное

БЗ 2—2004

ИПК ИЗДАТЕЛЬСТВО СТАНДАРТОВ
Москва

gost.e-ecolog.ru

УДК 677.077.001.4:006.354 Группа М09

МЕЖГОСУДАРСТВЕННЫЙ СТАНДАРТ

ТКАНИ ТЕХНИЧЕСКИЕ

Метод определения раздвигаемости

Industrial fabrics.
Method for determination of yarns separation

ГОСТ 29104.6—91

МКС 59.080.30
ОКСТУ 8209, 8309

Дата введения 01.01.93

Настоящий стандарт распространяется на технические ткани из хлопчатобумажной пряжи, из химических нитей и смешанные и устанавливает метод определения раздвигаемости.

Стойкость ткани к раздвигаемости характеризуется сжимающим усилием, вызывающим сдвиг одной системы нитей вдоль другой.

1. МЕТОД ОТБОРА ПРОБ

Отбор точечных проб — по ГОСТ 29104.0 — со следующим дополнением: длина точечной пробы должна быть не менее 450 мм.

2. АППАРАТУРА И МАТЕРИАЛЫ

Для проведения испытания применяют:

прибор типа РТ-2 или РТ-2М по ГОСТ 22730 с использованием в качестве абразива губок, изготовленных из стали «Ст.45», в соответствии с чертежом;

груз-зажим массой (120,0±0,5) г;

линейку измерительную металлическую по ГОСТ 427.

3. ПОДГОТОВКА К ИСПЫТАНИЮ

3.1. Перед испытанием точечные пробы выдерживают в климатических условиях по ГОСТ 10681 не менее 24 ч.

Испытание ткани проводят в этих же условиях.

3.2. Из каждой точечной пробы вырезают по одной элементарной пробе по основе и одной по утку размером 30 × 450 мм.

Допускаемое отклонение по длине и ширине элементарной пробы — ±1 мм.

3.3. Прибор устанавливается горизонтально по уровню вращением опорных установочных винтов.

Издание официальное **Перепечатка воспрещена**

© Издательство стандартов, 1992
© ИПК Издательство стандартов, 2004

Стальные губки

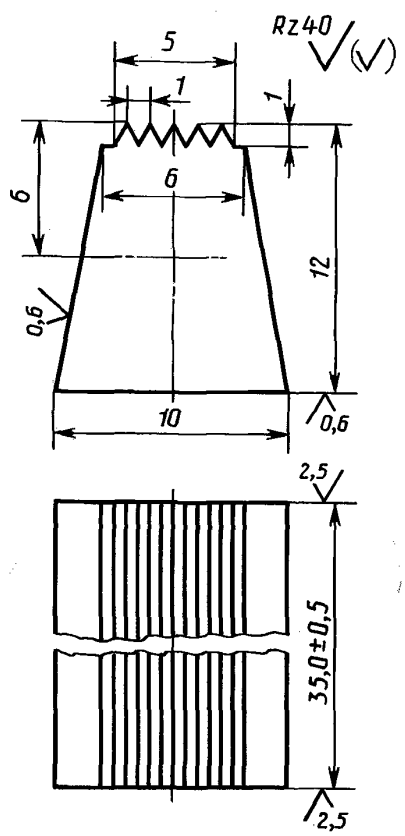

4. ПРОВЕДЕНИЕ ИСПЫТАНИЯ

4.1. Элементарную пробу ткани одним концом заправляют в барабан прибора так, чтобы не произошел ее перекос. Для этого конец пробы помещают между рисками, нанесенными на поверхность барабана, обеспечивая этим положение пробы во время испытания строго посередине стальных губок, и закрепляют ключом. Другой конец пробы пропускают между губками и перебрасывают через ролик, подвешивая груз-зажим.

4.2. Рукоятку арретира прибора устанавливают в положение «Откр.», ручкой опускают верхнюю губку и включают прибор.

4.3. Показания шкалы нагрузок прибора снимают в момент, когда первые участки ткани с раздвинутыми нитями на ширину не менее 2 мм достигнут пластмассовой пластинки, расположенной на расстоянии (6,0±1,0) мм от губок. В этот момент выключают прибор.

Показания снимают с погрешностью ±0,05 дан (±0,5 кгс).

4.4. Поворотом ручки поднимают верхнюю губку. Возвращают барабан в первоначальное положение.

4.5. Вынимают пробу из прибора.

Ручку арретира переводят в положение «Закр.».

4.6. Проводят испытание другой элементарной пробы.

4.7. После сравнения результатов двух испытаний определяют систему нитей, которая раздвигается под воздействием наименьшего усилия. Вырезают еще девять элементарных проб этой системы и проводят их испытание.

5. ОБРАБОТКА РЕЗУЛЬТАТОВ

За стойкость ткани к раздвигаемости принимают среднеарифметическое значение результатов всех испытаний.

Вычисление проводят до третьего десятичного знака с последующим округлением до второго десятичного знака.

ИНФОРМАЦИОННЫЕ ДАННЫЕ

1. РАЗРАБОТАН И ВНЕСЕН Государственным комитетом по легкой промышленности СССР

РАЗРАБОТЧИКИ

В.В. Стулов, канд. техн. наук; **И.С. Давыдова,** канд. техн. наук; **Г.К. Щеникова**

2. УТВЕРЖДЕН И ВВЕДЕН В ДЕЙСТВИЕ Постановлением Комитета стандартизации и метрологии СССР от 27.09.91 № 1543

3. ВВЕДЕН ВПЕРВЫЕ

4. ССЫЛОЧНЫЕ НОРМАТИВНО-ТЕХНИЧЕСКИЕ ДОКУМЕНТЫ

Обозначение НТД, на который дана ссылка	Номер раздела, пункта
ГОСТ 427—75	2
ГОСТ 10681—75	3.1
ГОСТ 22730—87	2
ГОСТ 29104.0—91	1

5. ПЕРЕИЗДАНИЕ. Сентябрь 2004 г.

Редактор *Т.П. Шашина*
Технический редактор *Л.А. Гусева*
Корректор *В.Е. Нестерова*
Компьютерная верстка *И.А. Налейкиной*

Изд. лиц. № 02354 от 14.07.2000. Сдано в набор 30.09.2004. Подписано в печать 15.10.2004. Усл. печ.л. 0,47. Уч.-изд.л. 0,30.
Тираж 85 экз. С 4201. Зак. 909.

ИПК Издательство стандартов, 107076 Москва, Колодезный пер., 14.
gost.e-ecolog.ru e-mail: gost.e-ecolog.ru
Набрано в Издательстве на ПЭВМ
Отпечатано в филиале ИПК Издательство стандартов — тип. «Московский печатник», 105062 Москва, Лялин пер., 6.
Плр № 080102

gost.e-ecolog.ru