ГОСТ 29104.11—91

МЕЖГОСУДАРСТВЕННЫЙ СТАНДАРТ

ТКАНИ ТЕХНИЧЕСКИЕ

МЕТОД ОПРЕДЕЛЕНИЯ КАПИЛЛЯРНОСТИ

Издание официальное

БЗ 2—2004

ИПК ИЗДАТЕЛЬСТВО СТАНДАРТОВ
Москва

gost.e-ecolog.ru

УДК 677.077.001.4:006.354 Группа М09

МЕЖГОСУДАРСТВЕННЫЙ СТАНДАРТ

ТКАНИ ТЕХНИЧЕСКИЕ

Метод определения капиллярности

Industrial fabrics.
Method for determination of capillarity

ГОСТ 29104.11—91

МКС 59.080.30
ОКСТУ 8209, 8309

Дата введения 01.01.93

Настоящий стандарт распространяется на технические ткани и устанавливает метод определения капиллярности.

Сущность метода заключается в определении высоты капиллярного подъема жидкости в ткани.

1. МЕТОД ОТБОРА ПРОБ

Отбор проб по ГОСТ 29104.0 со следующим дополнением: длина точечной пробы должна быть не менее 0,6 м.

2. АППАРАТУРА И МАТЕРИАЛЫ

2.1. Для проведения испытаний применяют:

чашку кристаллизационную цилиндрическую типа ЧКЦ по ГОСТ 25336 или другую емкость, позволяющую проводить определение в соответствии с условиями испытания;

штативы;

палочки стеклянные массой 2 и 10 г, длиной не менее 60 мм и диаметром соответственно не менее 6,0 и 2,5 мм;

планку с металлическими иглами, закрепленными на расстоянии (15±1) мм одна от другой;

линейки измерительные металлические по ГОСТ 427;

секундомер механический по;

эозин по нормативно-технической документации, 0,2 %-ный раствор;

калий двухромовокислый по ГОСТ 4220, 0,5 %-ный раствор;

резиновые кольца;

дистиллированную воду по ГОСТ 6709 или другой нормативно-технической документации.

3. ПОДГОТОВКА К ИСПЫТАНИЯМ

3.1. Перед испытанием точечные пробы выдерживают не менее 24 ч в климатических условиях по ГОСТ 10681. В этих же условиях проводят испытания.

3.2. Из каждой точечной пробы параллельно кромке на расстоянии не менее 50 мм от нее вырезают элементарные пробы: три — по основе и три — по утку в виде полосок размером 50 × 600 мм.

Допускаемое отклонение по длине и ширине элементарной пробы — ±1 мм.

3.3. Приготовляют раствор эозина (для тканей из химических нитей) или двухромовокислого калия (для тканей из хлопчатобумажной пряжи и смешанных).

Издание официальное **Перепечатка воспрещена**

© Издательство стандартов, 1992
© ИПК Издательство стандартов, 2004

4. ПРОВЕДЕНИЕ ИСПЫТАНИЙ

4.1. Планку с иглами закрепляют в штативах в соответствии с чертежом.

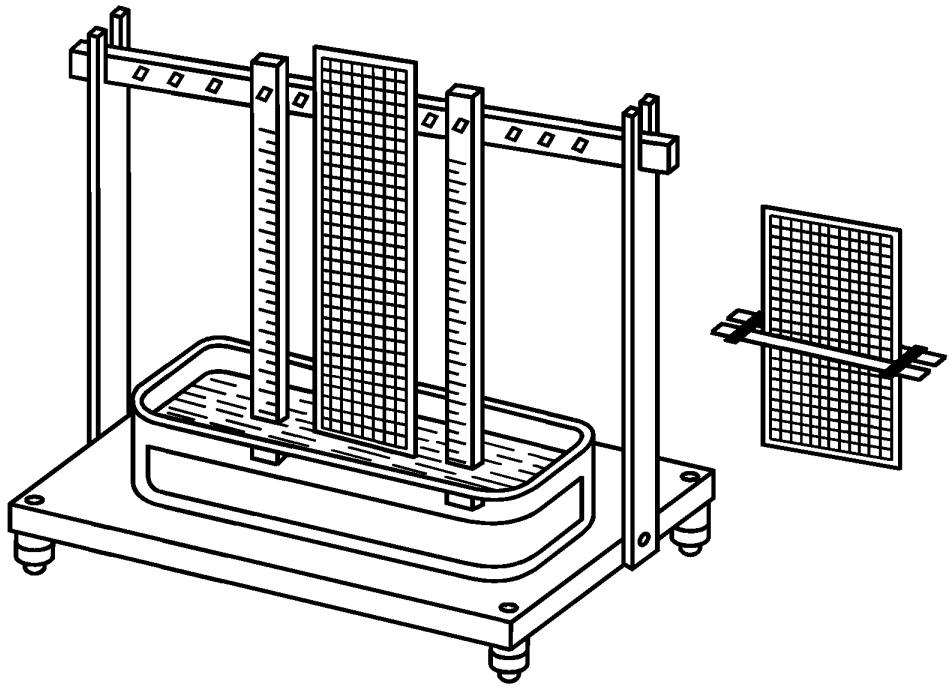

4.2. Элементарную пробу ткани одним концом закрепляют на иглы планки.

На другом конце элементарной пробы на расстоянии (10±1) мм резиновыми кольцами закрепляют стеклянные палочки.

Кристаллизационную чашку или другую емкость устанавливают под элементарные пробы, наливают в нее раствор эозина или двухромовокислого калия в таком количестве, чтобы он покрывал палочки, после чего включают секундомер.

Высоту подъема раствора измеряют линейкой с погрешностью не более 1 мм через 1, 2, 3 ч и т. д. до максимального подъема.

Высоту подъема считают максимальной, если ее значение не превышает предыдущее более чем на 1 мм.

Если граница подъема раствора размыта, то за высоту подъема принимают среднеарифметическое значение высот верхнего и нижнего края подъема раствора в элементарной пробе.

5. ОБРАБОТКА РЕЗУЛЬТАТОВ

5.1. За показатель капиллярности ткани принимают среднеарифметическое значение результатов высоты подъема жидкости по основе или утку.

Вычисление проводят с точностью до первого десятичного знака с последующим округлением до целого числа.

5.2. Результаты испытания записывают в протокол испытаний в соответствии с приложением.

ПРИЛОЖЕНИЕ
Обязательное

ПРОТОКОЛ ИСПЫТАНИЯ

Протокол испытаний должен содержать:
наименование тканей;
время, ч;
высоту подъема раствора по основе и утку, мм;
капиллярность, мм;
дату;
подпись проводившего испытания.

ИНФОРМАЦИОННЫЕ ДАННЫЕ

1. РАЗРАБОТАН И ВНЕСЕН Госкомлегпромом при Госплане СССР

РАЗРАБОТЧИКИ

В.В. Стулов, канд. техн. наук; **Л.Д. Киселева; Н.В. Павлова,** канд. техн. наук

2. УТВЕРЖДЕН И ВВЕДЕН В ДЕЙСТВИЕ Постановлением Комитета стандартизации и метрологии СССР от 27.09.91 № 1546

3. ВЗАМЕН ГОСТ 3816—81 в части метода определения капиллярности технических тканей

4. ССЫЛОЧНЫЕ НОРМАТИВНО-ТЕХНИЧЕСКИЕ ДОКУМЕНТЫ

Обозначение НТД, на который дана ссылка	Номер пункта, раздела
ГОСТ 427—75	2.1
ГОСТ 4220—75	2.1
ГОСТ 6709—72	2.1
ГОСТ 10681—75	3.1
ГОСТ 25336—82	2.1
ГОСТ 29104.0—91	Разд. 1

5. ПЕРЕИЗДАНИЕ. Сентябрь 2004 г.

Редактор *Т.П. Шашина*
Технический редактор *Л.А. Гусева*
Корректор *М.С. Кабашова*
Компьютерная верстка *И.А. Налейкиной*

Изд. лиц. № 02354 от 14.07.2000. Сдано в набор 30.09.2004. Подписано в печать 15.10.2004. Усл. печ.л. 0,47. Уч.-изд.л. 0,30.
Тираж 85 экз. С 4204. Зак. 911.

ИПК Издательство стандартов, 107076 Москва, Колодезный пер., 14.
gost.e-ecolog.ru e-mail: gost.e-ecolog.ru
Набрано в Издательстве на ПЭВМ
Отпечатано в филиале ИПК Издательство стандартов — тип. «Московский печатник», 105062 Москва, Лялин пер., 6.
Плр № 080102

gost.e-ecolog.ru