МЕЖГОСУДАРСТВЕННЫЙ СТАНДАРТ

# ТКАНИ ТЕХНИЧЕСКИЕ

## МЕТОД ОПРЕДЕЛЕНИЯ ИЗМЕНЕНИЯ РАЗМЕРОВ В КИПЯЩЕЙ ВОДЕ

Издание официальное

БЗ 2—2004

ИПК ИЗДАТЕЛЬСТВО СТАНДАРТОВ
Москва

gost.e-ecolog.ru

УДК 677.077.001.4:006.354 Группа М09

МЕЖГОСУДАРСТВЕННЫЙ СТАНДАРТ

# ТКАНИ ТЕХНИЧЕСКИЕ

## Метод определения изменения размеров в кипящей воде

**ГОСТ 29104.10—91**

Industrial fabrics.
Method for determination of dimensional change in boiling water

МКС 59.080.30
ОКСТУ 8209, 8309

**Дата введения 01.01.93**

Настоящий стандарт распространяется на фильтровальные ткани из химических нитей и смешанные и устанавливает метод определения изменения размеров в кипящей воде.

Сущность метода заключается в определении изменения в процентах расстояний между метками, нанесенными на элементарную пробу после выдерживания в кипящей воде.

## 1. МЕТОД ОТБОРА ПРОБ

Отбор проб — по ГОСТ 29104.0 со следующим дополнением:
длина точечной пробы должна быть не менее 0,8 м.

## 2. АППАРАТУРА И МАТЕРИАЛЫ

2.1. Для проведения испытаний применяют:
прибор нагревательный по ГОСТ 14919;
сосуд для выдерживания элементарных проб в кипящей воде;
решетку (дерево, некоррозийный металл, пластмасса и т. д.) в соответствии с черт. 1;

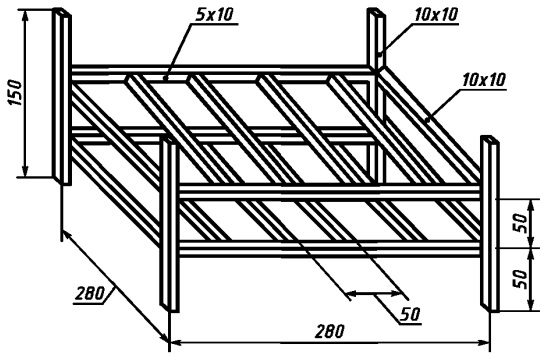


Черт. 1

**Издание официальное** **Перепечатка воспрещена**

© Издательство стандартов, 1992
© ИПК Издательство стандартов, 2004

секундомер механический;

весы лабораторные по ГОСТ 24104;

шаблон для нанесения меток на элементарные пробы тканей, представляющий собой металлическую пластину в виде квадрата со стороной (199,0 ± 0,1) мм и толщиной (3,0 ± 0,5) мм; посередине каждой стороны шаблона нанесены риски;

смачиватель — раствор неионогенного поверхностно-активного вещества в дистиллированной воде концентрации 2 г/дм$^3$ (типа НБ по ГОСТ 6867, ОП-10 по ГОСТ 8433 и другие);

линейку измерительную неметаллическую по ГОСТ 427;

ножницы;

бумагу фильтровальную по ГОСТ 12026;

воду дистиллированную по ГОСТ 6709 или другой нормативно-технической документации.

## 3. ПОДГОТОВКА К ИСПЫТАНИЯМ

3.1. Перед испытанием точечные пробы выдерживают в климатических условиях по ГОСТ 10681. В этих же условиях проводят испытания.

3.2. Из каждой точечной пробы на расстоянии не менее 50 мм от кромки вырезают три элементарные пробы в виде квадратов размером 250 × 250 мм. Допускаемое отклонение по длине и ширине элементарной пробы — ± 1 мм.

Схема раскроя элементарных проб приведена на черт. 2.

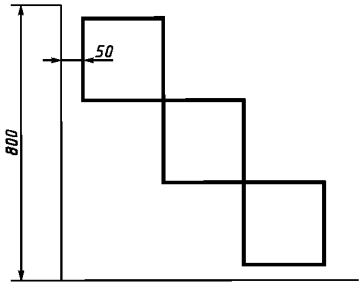


Черт. 2

3.3. Элементарные пробы в расправленном и ненатянутом состоянии укладывают на гладкую поверхность. На каждую элементарную пробу накладывают шаблон так, чтобы направления основы и утка были параллельны сторонам шаблона. По углам шаблона и против каждой его риски на элементарной пробе наносят метки и проводят линию, показывающую направление основы.

Схема нанесения меток в соответствии с черт. 3.

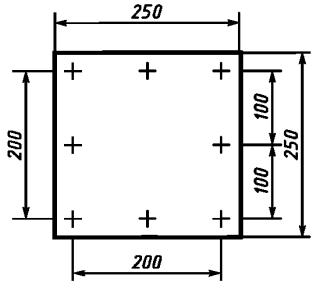


Черт. 3

3.4. Определяют массу каждой элементарной пробы с погрешностью не более 1 г.

## 4. ПРОВЕДЕНИЕ ИСПЫТАНИЙ

4.1. Подготовленные элементарные пробы в расправленном виде раскладывают на решетке.

Сосуд емкостью, достаточной для установки в нем решетки, заполняют раствором, содержащим (2,00 ± 0,01) г смачивателя в (1,00 ± 0,01) дм$^3$ дистиллированной воды. Раствор нагревают до кипения.

Решетку с элементарными пробами опускают в сосуд с кипящим раствором. Кипячение проб проводят в закрытом сосуде. Пробы должны находиться во взвешенном состоянии.

Время выдерживания элементарных проб в кипящем растворе (60 ± 1) мин. Отсчет времени начинают с момента закипания раствора после погружения в него решетки с элементарными пробами.

4.2. Решетку с элементарными пробами вынимают из раствора. Пробы снимают с решетки и раскладывают между слоями фильтровальной бумаги и слегка прижимают рукой для удаления избыточной влаги.

Затем пробы высушивают на горизонтальной поверхности при температуре (20 ± 2) °С.

Для контроля степени высушивания элементарной пробы определяют ее массу. Допускаемое расхождение массы элементарной пробы после высушивания с массой пробы до замачивания ± 2 г.

4.3. Элементарные пробы после высушивания выдерживают в климатических условиях по п. 3.1 не менее 30 мин.

4.4. На каждой элементарной пробе в трех местах измеряют расстояние между метками раздельно в направлении основы и утка с погрешностью не более 1 мм.

## 5. ОБРАБОТКА РЕЗУЛЬТАТОВ

5.1. Изменение размеров ткани в кипящей воде по основе или утку ($Y_o$) или ($Y_y$) вычисляют в процентах по формуле

$$Y_{o(y)} = \frac{\overline{L}_{o(y)} - 200}{200} \cdot 100,$$

где 200 — начальное расстояние между метками, нанесенными на элементарные пробы ткани по основе и по утку, мм;

$\overline{L}_{o(y)}$ — среднеарифметическое значение расстояний по основе или утку между метками, нанесенными на элементарные пробы после выдерживания их в кипящей воде, мм.

5.2. Результаты испытания записывают в протокол испытания в соответствии с приложением.

*ПРИЛОЖЕНИЕ*
*Обязательное*

## ПРОТОКОЛ ИСПЫТАНИЯ

Протокол испытания должен содержать:

наименование ткани;

количество испытанных элементарных проб;

порядковый номер измерения;

расстояние между метками после выдерживания элементарных проб в кипящей воде по основе и по утку, мм;

среднеарифметическое значение расстояний между метками после выдерживания в кипящей воде, мм;

изменение размеров, %;

дату проведения испытания;

подпись проводившего испытания.

## ИНФОРМАЦИОННЫЕ ДАННЫЕ

**1. РАЗРАБОТАН И ВНЕСЕН Госкомлегпромом при Госплане СССР**

**РАЗРАБОТЧИКИ**

**В.В. Стулов,** канд. техн. наук; **Л.Д. Киселева; Н.В. Павлова,** канд. техн. наук

**2. УТВЕРЖДЕН И ВВЕДЕН В ДЕЙСТВИЕ Постановлением Комитета стандартизации и метрологии СССР от 27.09.91 № 1545**

**3. ВЗАМЕН ГОСТ 26095—84 в части п. 3.8**

**4. ССЫЛОЧНЫЕ НОРМАТИВНО-ТЕХНИЧЕСКИЕ ДОКУМЕНТЫ**

| Обозначение НТД, на который дана ссылка | Номер пункта, раздела |
|---|---|
| ГОСТ 427—75 | 2.1 |
| ГОСТ 6709—72 | 2.1 |
| ГОСТ 6867—77 | 2.1 |
| ГОСТ 8433—81 | 2.1 |
| ГОСТ 10681—75 | 3.1 |
| ГОСТ 12026—76 | 2.1 |
| ГОСТ 14919—83 | 2.1 |
| ГОСТ 24104—2001 | 2.1 |
| ГОСТ 29104.0—91 | Разд. 1 |

**5. ПЕРЕИЗДАНИЕ. Сентябрь 2004 г.**

Редактор *Т.П. Шашина*
Технический редактор *В.Н. Прусакова*
Корректор *В.Е. Нестерова*
Компьютерная верстка *Е.Н. Мартемьяновой*

Изд. лиц. № 02354 от 14.07.2000. Сдано в набор 30.09.2004. Подписано в печать 19.10.2004. Усл. печ. л. 0,93.
Уч.-изд. л. 0,40. Тираж 85 экз. С 4214. Зак. 917.

ИПК Издательство стандартов, 107076 Москва, Колодезный пер., 14.
gost.e-ecolog.ru e-mail: gost.e-ecolog.ru
Набрано в Издательстве на ПЭВМ
Отпечатано в филиале ИПК Издательство стандартов — тип. «Московский печатник», 105062 Москва, Лялин пер., 6.
Плр № 080102

gost.e-ecolog.ru