УДК 621.883:006.354 Группа Г24

ГОСУДАРСТВЕННЫЙ СТАНДАРТ СОЮЗА ССР

КЛЮЧИ ГАЕЧНЫЕ КОЛЬЦЕВЫЕ ДВУСТОРОННИЕ КОЛЕНЧАТЫЕ

Конструкция и размеры

Double-ended bent ring spanners
Construction and dimensions

ГОСТ 2906—80*

(СТ СЭВ 1292—84)

ОКП 39 2651

Взамен
ГОСТ 2906—71

Постановлением Государственного комитета СССР по стандартам от 16 июня 1980 г. № 2802 срок действия установлен

с 01.01.81
до 01.01.91

Несоблюдение стандарта преследуется по закону

1. *Настоящий стандарт распространяется на гаечные кольцевые* двусторонние коленчатые ключи с размерами зевов от 5,5×7 до 50×55 мм, изготовляемые для нужд народного хозяйства и для экспорта.

2. Основные размеры ключей должны соответствовать указанным на чертеже и в таблице

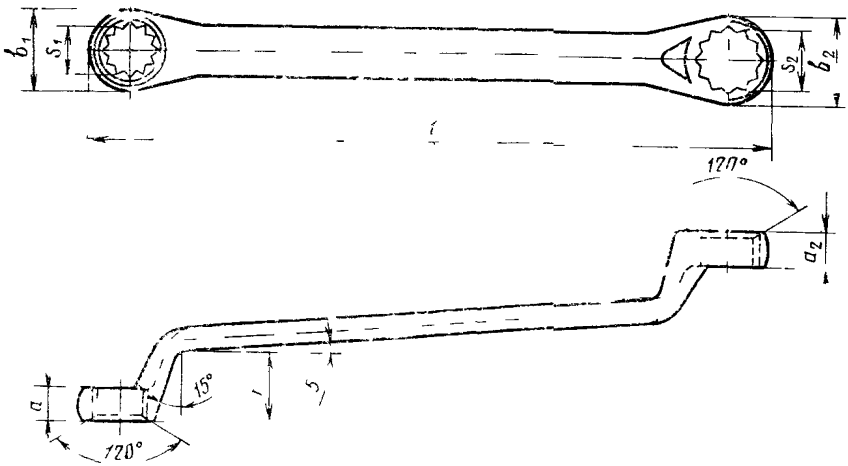

Издание официальное ★ Е

Перепечатка воспрещена

* *Переиздание (сентябрь 1986 г.) с Изменением № 1, утвержденным в апреле 1985 г. (ИУС № 7—85)*

gost.e-ecolog.ru

мм

Обозначение ключей	Применяемость	Размеры зевов $S_1 \times S_2$		d_1	d_2	b_1	b_2	h (пред. откл. ±4,0)	l	
		1-й ряд	2-й ряд	Пред. откл. по j_s17					Номин.	Пред. откл.
7811-0281		5,5×7	—	6	6	10	12	21	155	±2,5
7811-0501		—	6×7			11		22		
7811-0282		7×8	—		7	12	13	23	170	
7811-0502		—	8×9	7	8	13	15		180	
7811-0283		8×10	—				16			
7811-0503			9×11	8	9	15	18	24	190	
7811-0504		10×11	—			16				
7811-0284			10×12				19	25	200	
7811-0505			11×12	9	10	18			210	±2,9
7811-0506		11×13	—				20			
7811-0507			11×13				22	26		
7811-0285		—	12×13			19	20	25		
7811-0286		—	12×14				22	26		
7811-0287		—	13×14	10	12	20	26	28	240	
7811-0515		13×16	—							
7811-0508		—	13×17							
7811-0288		—	14×17			22				
7811-0516		—	16×17	12	13	26	28	30	260	
7811-0517		16×18	—							
7811-0289		—	17×19							
7811-0509		—	17×22		14	28	33	32	280	±3,3
7811-0518		—	18×19							
7811-0519		18×21	—	13						
7811-0290		—	19×22							
7811-0511		—	19×24				36	34	320	
7811-0521		—	21×22	14			33			
7811-0522		21×24	—			33	36			

мм

Продолжение

Обозначение ключей	Применяемость	Размеры зевов $S_1 \times S_2$		d_1	d_2	b_1	b_2	h (пред. откл. ±4,0)	l	
		1-й ряд	2-й ряд	Пред. откл. по l_8 17					Номин.	Пред. откл.
7811-0291		—	22×24	14	14	33	36	34	320	±3,3
7811-0292		24×27	—		15	36	40	36	340	
7811-0512		—	24×30		16		44			
7811-0293		27×30	—	15		40				
7811-0513		—	27×32		17		46	38	360	
7811-0294		—	30×32							
7811-0523		30×34	—	16	18	44	49			
7811-0514		—	30×36		19		52	40	400	±3,8
7811-0524		—	32×34	17	18	46	49			
7811-0295		—	32×36		19		52			
7811-0525		34×36	—	18		49				
7811-0296		36×41	—	19	21	52	61	42	450	
7811-0297		41×46	—	21	23	61	70	45	480	
7811-0298		46×50	—	23	24	70	75	48	500	
7811-0299		50×55	—	24	26	75	83	50	530	±4,5

Пример условного обозначения ключа с размерами зевов 17×19 мм, повышенной точности П, с шероховатостью поверхностей исполнения 1 по ГОСТ 2838—80, с хромовым покрытием толщиной 9 мкм:

Ключ 7811-0289 П 1 Х9 ГОСТ 2906—80

То же, нормальной точности:

Ключ 7811-0289 1 Х 9 ГОСТ 2906—80.

(Измененная редакция, Изм. № 1).

3. Ключи должны изготовляться из стали марки 40ХФА по ГОСТ 4543—71. Допускается применять сталь других марок с механическими свойствами в термообработанном состоянии не ниже чем у стали 40ХФА.

4. Ключи должны иметь прочность по группе А, твердость ключей всех размеров зевов должна быть 41,5...46,5 $HRC_э$.

(Измененная редакция, Изм. № 1).

5. Технические требования — по ГОСТ 2838—80.

6. Размеры конструктивных элементов ключей указаны в рекомендуемом приложении.

ПРИЛОЖЕНИЕ
Рекомендуемое

РАЗМЕРЫ КОНСТРУКТИВНЫХ ЭЛЕМЕНТОВ ГАЕЧНЫХ КЛЮЧЕЙ

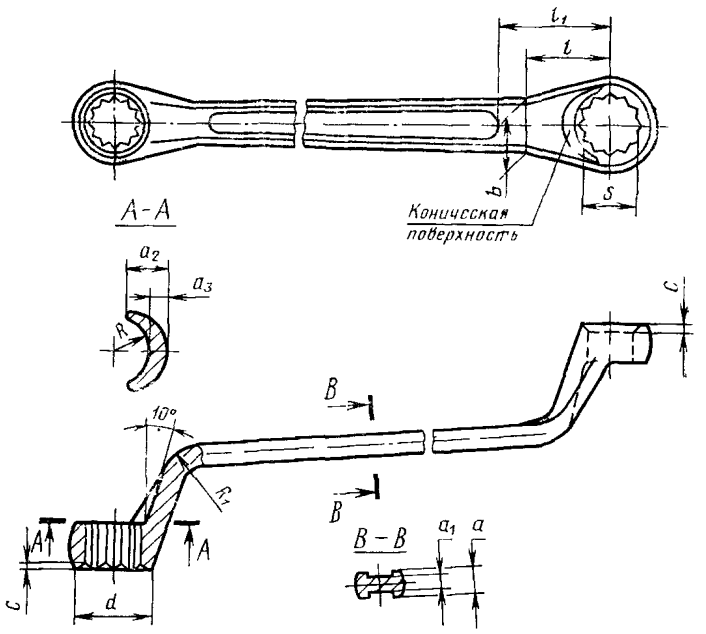

мм

Размеры зевов		S	a	a_1	a_2	a_3	b	d	l	l_1	R	R_1	a
1-й ряд	2-й ряд												
5,5×7	—	5,5	5,0	4,0	5,0	2,3	6	8,4	13	16	3,5	8	1,5
		7,0			6,0		8	10,4	15	18	4,5	9	
—	6×7	6,0	5,5	4,5	5,5		7	9,4	14	17	4,0		
		7,0			6,0		8	10,4	15	18	4,5		
7×8	—	8,0	—	—	6,5	2,4	9	11,1	17	22	5,0	10	
—	8×9	9,0	6,0	5,0	7,5	2,5	10	13,0	19	24	6,0	11	
8×10	—	8,0			6,5	2,4	9	11,1	17	22	5,0	10	
		10,0			9,0	2,6	11	13,8	20	25	6,5	12	

Продолжение

мм

Размеры зевов 1-й ряд	Размеры зевов 2-й ряд	S	a	a_1	a_2	a_3	b	d	l	l_1	R	R_1	c
	9×11	9,0	6,0	5,0	7,5	2,5	10	13,0	19	24	6,0	11	1,5
		11,0			9,5	2,9	12	15,6	20	25	7,0	12	
10×11	—	10,0			9,0	2,6	11	13,8			6,5		
		11,0			9,5	2,9	12	15,6			7,0		
	10×12	10,0			9,0	2,6	11	13,8			6,5		
		12,0			9,5	3,3	12	16,6			7,5		
	11×12	11,0				2,9		15,6			7,0		
		12,0				3,3		16,6			7,5		
11×13	—	11,0				2,9		15,6			7,0		
		13,0			10,0	3,3	13	17,3	22	30	8,0	13	
	11×14	11,0	6,5		9,5	2,9	12	15,6	20	25	7,0	12	
		14,0			10,5	3,3	13	19,3	22	30	9,0	13	
—	12×13	12,0			9,5		12	16,6	20	25	7,5	12	
		13,0			10,0		13	17,3	22	30	8,0	13	
—	12×14	12,0			9,5		12	16,6	20	25	7,5	12	
		14,0			10,5		13	19,3	22	30	9,0	13	
—	13×14	13,0	7,0	5,5	10,0			17,3			8,0		
		14,0			10,5			19,3			9,0		
13×16	—	13,0			10,0			17,3			8,0		
		16,0			12,0	3,5	14	21,0	24	33	10,0	14,0	
—	13×17	13,0			10,0	3,3	13	17,3	22	30	8,0	13	
		17,0			12,5	3,6	15	22,7	25	34	11,0	14	
—	14×17	14,0			10,5	3,3	13	19,3	22	30	9,0	13	
		17,0			12,5	3,6	15	22,7	25	34	11,0	14	
—	16×17	16,0	7,5	6,0	12,0	3,5	14	21,0	24	33	10,0	14	
		17,0			12,5	3,6	15	22,7	25	34	11,0		
16×18	—	16,0			12,0	3,5	14	21,0	24	33	10,0		
		18,0			14,0	3,7	16	23,7	27	36	11,5	15	

Продолжение

мм

Размеры зевов		S	a	a_1	a_2	a_3	b	d	l	l_1	R	R_1	e
1-й ряд	2-й ряд												
—	17×19	17,0	8,0	6,0	12,5	3,6	15	22,7	25	34	11,0	14	1,5
		19,0			15,0	3,7	17	24,5	28	37	12,0	15	
—	17×22	17,0			12,5	3,6	15	22,7	25	34	11,0	14	
		22,0			17,0	4,4	20	29,2	31	40	14,0	16	
—	18×19	18,0			14,0	3,7	16	23,7	27	36	11,5	15	
		19,0			15,0		17	24,5	28	37	12,0		
18×21	—	18,0			14,0		16	23,7	27	36	11,5		
		21,0			16,5	4,0	19	27,5	30	39	13,5	16	
—	19×22	19,0			15,0	3,7	17	24,5	28	37	12,0	15	
		22,0			17,0	4,4	20	29,2	31	40	14,0	16	
—	19×24	19,0	9,0	7,0	15,0	3,7	17	24,5	28	37	12,0	15	—
		24,0			17,5	4,9	22	32,2	34	45	15,0	18	2,0
—	21×22	21,0			16,5	4,0	19	27,5	30	39	13,5	16	
		22,0			17,0	4,4	20	29,2	31	40	14,0	16	
21×24	—	21,0	10,0	8,0	16,5	4,0	19	27,5	30	39	13,5	16	
		24,0			17,5	4,9	22	32,2	34	45	15,0	18	
—	22×24	22,0			17,0	4,4	20	29,2	31	40	14,0	16	
		24,0			17,5	4,9	22	32,2	34	45	15,0	18	
24×27	—	27,0			19,0	5,3	24	36,0	36	48	16,5	20	
—	24×30	24,0			17,5	4,9	22	32,2	34	45	15,0	18	
		30,0			21,0	5,6	25	39,7	38	50	18,5	22	
27×23	—	27,0			19,0	5,3	24	36,0	36	48	16,5	20	
		30,0			21,0	5,6	25	39,7	38	50	18,5	22	
—	27×32	27,0			19,0	5,3	24	36,0	36	48	16,5	20	
		32,0			21,0	5,6	25	39,7	38	50	19,5	22	—
—	30×32	30,0	11,0	9,0	21,0	5,6	25	39,7	38	50	18,5	22	2,5
		32,0				5,7	26	41,4	40	52	19,5		

Продолжение

мм

Размеры зевов 1-й ряд	Размеры зевов 2-й ряд	S	a	a_1	a_2	a_3	b	d	l	l_1	R	R_1	e
30×34	—	30,0	11,0	9,0	21,0	5,6	25	39,7	38	50	18,5	22	2,5
		34,0			21,5	6,2	27	43,5	41	55	21,0	24	
—	30×36	30,0			21,0	5,6	25	39,7	38	50	18,5	22	
		36,0			22,0	6,8	28	46,8	44	58	22,0	25	
—	32×34	32,0			21,0	5,7	26	41,4	40	52	19,5	22	
		34,0			21,5	6,2	27	43,5	41	55	21,0	24	
—	32×36	32,0			21,0	5,7	26	41,4	40	52	19,5	22	
		36,0			22,0	6,8	28	46,8	44	58	22,0	25	
34×36	—	34,0			21,5	6,2	27	43,5	41	55	21,0	24	
		36,0			22,0	6,8	28	46,8	44	58	22,0	25	
36×41	—	41,0	12,0	10,0	27,0	7,3	32	55,3	50	65	26,0	28	—
41×46	—	46,0	13,0	11,0	29,0	9,1	35	63,8	56	62	29,0	30	3,0
46×50	—	50,0	14,0	12,0	31,0	9,6	38	68,5	62	80	31,0	32	
50×55	—	55,0			34,0	10,0	40	76,0	68	88	35,0	35	

Предельные отклонения размеров, кроме S, по нормальной точности ГОСТ 7505—74.

(Измененная редакция, Изм. № 1).

gost.e-ecolog.ru