ГОСТ 28958—91
(ИСО 6688—82)

МЕЖГОСУДАРСТВЕННЫЙ СТАНДАРТ

МАШИНЫ ДЛЯ ЛЕСНОГО ХОЗЯЙСТВА

ДИСКОВЫЕ КАНАВОКОПАТЕЛИ

РАЗМЕРЫ ФЛАНЦА, ФИКСИРУЮЩЕГО ДИСК НА ВТУЛКЕ

Издание официальное

БЗ 3—2004

ИПК ИЗДАТЕЛЬСТВО СТАНДАРТОВ
Москва

gost.e-ecolog.ru

УДК 631.312.63:006.354 Группа Г51

МЕЖГОСУДАРСТВЕННЫЙ СТАНДАРТ

Машины для лесного хозяйства

ДИСКОВЫЕ КАНАВОКОПАТЕЛИ

Размеры фланца, фиксирующего диск на втулке

Machinery for forestry. Disc trenchers.
Disc-to-hub flange fixing dimensions

ГОСТ 28958—91

(ИСО 6688—82)

МКС 65.060.80
ОКП 47 3121

Дата введения 01.01.92

1. НАЗНАЧЕНИЕ И ОБЛАСТЬ РАСПРОСТРАНЕНИЯ

Настоящий стандарт устанавливает размеры центрирующих фланцев, дисков и фиксирующих отверстий для фиксации диска фланцевой втулкой в дисковых канавокопателях, используемых для обработки почвы в лесном хозяйстве.

Стандарт не распространяется на конструкцию самого диска (вогнутую поверхность, режущую кромку, зубья и т. д.).

Требования настоящего стандарта являются обязательными.

2. РАЗМЕРЫ

2.1. Размеры центрирующих фланцев дисков

В настоящем стандарте рассматривают центрирующие фланцы дисков (см. черт. 1) следующих типов:

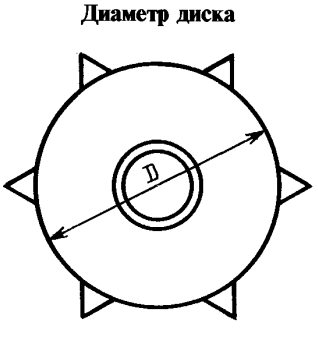

Черт. 1

A — центрирующий фланец, используемый для дисков, диаметр конусной или вогнутой зоны которых менее 900 мм;

B — центрирующий фланец, используемый для дисков, диаметр конусной или вогнутой зоны которых равен 900 мм или более.

Издание официальное **Перепечатка воспрещена**

© Издательство стандартов, 1991
© ИПК Издательство стандартов, 2004

Размеры центрирующих фланцев дисков обоих типов должны соответствовать приведенным в таблице (см. обозначения на черт. 2). Остальные размеры, общие для обоих типов, приведены на черт. 2.

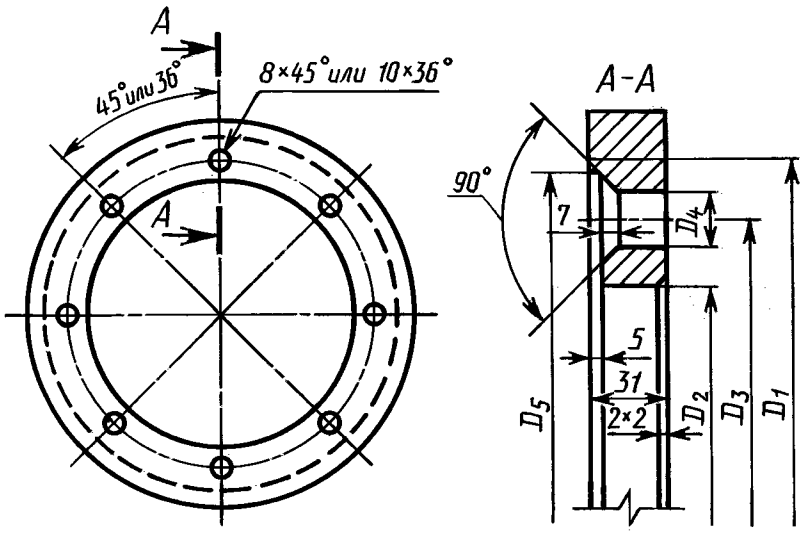

Черт. 2

Размеры в миллиметрах

Наименование параметра	Обозначение	Тип А	Тип В
Внешний диаметр центрирующего фланца	D_1	375	450
Диаметр центрального отверстия	D_2	$260^{+0,620}_{-0,300}$	$350^{+0,720}_{-0,360}$
Диаметр окружности, проведенной через центры фиксирующих отверстий	D_3	300±0,200	400±0,200
Диаметр фиксирующего отверстия	D_4	21+0,210	21+0,210
Диаметр проточки под головки болтов	D_5	$334^{+0,720}_{-0,360}$	$432^{+0,840}_{-0,400}$
Число фиксирующих отверстий	—	8	10

2.2. Размеры фиксирующих болтов должны соответствовать приведенным на черт. 3.

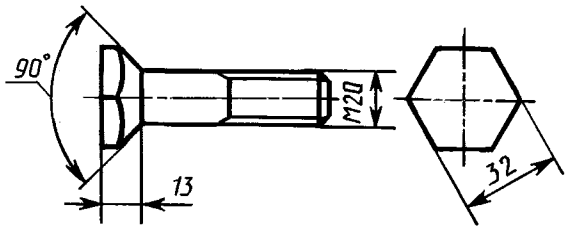

Черт. 3

2.3. Крепление диска на центрирующем фланце см. на черт. 4.

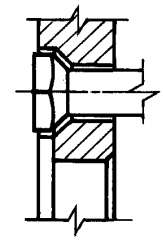

Черт. 4

ИНФОРМАЦИОННЫЕ ДАННЫЕ

1. **ПОДГОТОВЛЕН И ВНЕСЕН ИСО/ТК 23 «Тракторы и машины для сельского и лесного хозяйства» и Министерством лесной промышленности СССР**

2. **УТВЕРЖДЕН И ВВЕДЕН В ДЕЙСТВИЕ Постановлением Государственного комитета СССР по управлению качеством продукции и стандартам от 03.04.91 № 429**

3. **Стандарт подготовлен методом прямого применения международного стандарта ИСО 6688—82 «Машины для лесного хозяйства. Дисковые канавокопатели. Размеры фланца, фиксирующего диск на втулке» и полностью ему соответствует**

4. **ВВЕДЕН ВПЕРВЫЕ**

5. **ПЕРЕИЗДАНИЕ. Октябрь 2004 г.**

Редактор *В.П. Огурцов*
Технический редактор *В.Н. Прусакова*
Корректор *М.С. Кабашова*
Компьютерная верстка *И.А. Налейкиной*

Изд. лиц. № 02354 от 14.07.2000. Сдано в набор 14.10.2004. Подписано в печать 27.10.2004. Усл. печ.л. 0,47. Уч.-изд.л. 0,30.
Тираж 55 экз. С 4361. Зак. 353.

ИПК Издательство стандартов, 107076 Москва, Колодезный пер., 14.
gost.e-ecolog.ru e-mail: gost.e-ecolog.ru
Набрано и отпечатано в ИПК Издательство стандартов

gost.e-ecolog.ru