ГОСТ 28942.6—91

МЕЖГОСУДАРСТВЕННЫЙ СТАНДАРТ

# СОЕДИНЕНИЯ ТРУБОПРОВОДОВ С ВРЕЗАЮЩИМСЯ КОЛЬЦОМ ТРОЙНИКОВЫЕ ПРОХОДНЫЕ ВВЕРТНЫЕ С УПЛОТНЕНИЕМ РЕЗИНОВЫМ КОЛЬЦОМ КРУГЛОГО СЕЧЕНИЯ

## КОНСТРУКЦИЯ

Издание официальное

БЗ 3—2004

ИПК ИЗДАТЕЛЬСТВО СТАНДАРТОВ
Москва

gost.e-ecolog.ru

УДК 621.643.4:006.354 Группа Г18

МЕЖГОСУДАРСТВЕННЫЙ СТАНДАРТ

# СОЕДИНЕНИЯ ТРУБОПРОВОДОВ С ВРЕЗАЮЩИМСЯ КОЛЬЦОМ ТРОЙНИКОВЫЕ ПРОХОДНЫЕ ВВЕРТНЫЕ С УПЛОТНЕНИЕМ РЕЗИНОВЫМ КОЛЬЦОМ КРУГЛОГО СЕЧЕНИЯ

**Конструкция**

**ГОСТ 28942.6—91**

Fittings with compression rings, reducing stud tee type with 0-ring face seal. Construction

МКС 23.040.60
ОКП 41 9300

**Дата введения 01.01.92**

Настоящий стандарт распространяется на тройниковые проходные ввертные с уплотнением резиновым кольцом круглого сечения соединения трубопроводов с врезающимся кольцом с углом конуса 24°.

Требования пп. 1; 3 являются обязательными, другие требования настоящего стандарта являются рекомендуемыми.

1. Конструкция и основные размеры соединения трубопроводов должны соответствовать указанным на чертеже и в таблице.

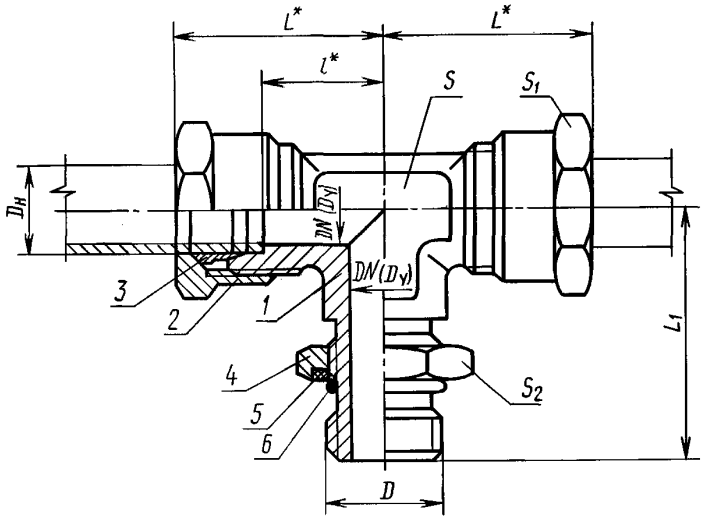


* Размеры для справок.

*1* — ввертной тройник по ГОСТ 28942.3; *2* — накидная гайка по ГОСТ 23353; *3* — врезающееся кольцо по ГОСТ 23354; *4* — установочная гайка по ГОСТ 25065; *5* — защитная шайба по ГОСТ 25065; *6* — резиновое кольцо по ГОСТ 9833, типоразмеры колец — по ГОСТ 25065

**Издание официальное** **Перепечатка воспрещена**

© Издательство стандартов, 1991
© ИПК Издательство стандартов, 2004

Размеры в мм

| Группа | $DN$ ($D_y$) | $D_н$ | $D$ | $L$ | $L_1$ ±0,3 | $l$ | $S$ | $S_1$ | $S_2$ | Масса 1000 шт., кг |
|---|---|---|---|---|---|---|---|---|---|---|
| 1 | 2,5 | 4 | M8 × 1 | 21 | 33,5 | 11,0 | 7 | 10 | 12 | 35,0 |
| | 3,0 | 5 | | 22 | | 9,5 | 9 | 12 | | 41,5 |
| | 4,0 | 6 | M10 × 1 | | 34,5 | | | | 14 | 47,5 |
| | 6,0 | 8 | | 23 | | 11,5 | 12 | 14 | | 53,5 |
| 2 | 4,0 | 6 | | 27 | | 12,0 | | 14 | | 72,5 |
| | 6,0 | 8 | M12 × 1,5 | 29 | 41,0 | 14,0 | | 17 | | 108,0 |
| | 8,0 | 10 | M14 × 1,5 | 31 | 42,0 | 15,0 | 14 | 19 | | 132,0 |
| | 10,0 | 12 | M16 × 1,5 | 33 | 43,0 | 17,0 | 17 | 22 | | 173,5 |
| | 12,0 | 15 | M18 × 1,5 | 38 | 45,0 | 20,5 | 19 | 27 | 24 | 240,0 |
| | | (16) | M22 × 1,5 | | 52,0 | | 24 | 30 | 30 | 332,0 |
| | 15,0 | 18 | | 40 | | 23,5 | | 32 | | 388,0 |
| | 20,0 | 22 | M27 × 2 | 45 | 59,0 | 27,5 | 27 | 36 | | 521,5 |
| | 25,0 | 28 | M33 × 2 | 49 | 65,0 | 30,5 | 36 | 41 | | 767,0 |
| | 32,0 | (34) | M42 × 2 | 58 | 71,0 | 34,5 | 41 | 50 | | 1117,0 |
| | | 35 | | | | | | | | 1101,5 |
| | 40,0 | 42 | M48 × 2 | 64 | 78,0 | 40,0 | 50 | 60 | | 1817,0 |
| 3 | 3,0 | 6 | M12 × 1,5 | 31 | 41,0 | 16,0 | 12 | 17 | | 120,0 |
| | 4,0 | 8 | M14 × 1,5 | 32 | 42,0 | 17,0 | 14 | 19 | | 143,0 |
| | 5,0 | 10 | M16 × 1,5 | 35 | 43,0 | 17,5 | 17 | 22 | | 205,0 |
| | 6,0 | 12 | M18 × 1,5 | 39 | 45,0 | 21,5 | | 24 | | 235,0 |
| | 8,0 | 14 | M20 × 1,5 | 42 | 48,0 | 22,0 | 19 | 27 | | 329,0 |
| | 10,0 | 16 | M22 × 1,5 | 45 | 52,0 | 24,5 | 24 | 30 | | 387,0 |
| | 12,0 | 20 | M27 × 2 | 50 | 59,0 | 26,5 | 27 | 36 | | 630,0 |
| | 15,0 | 25 | M33 × 2 | 55 | 65,0 | 30,0 | 36 | 46 | 41 | 1102,0 |
| | 20,0 | 30 | M42 × 2 | 64 | 71,0 | 35,5 | 41 | 50 | | 1547,0 |
| | 25,0 | 38 | M48 × 2 | 74 | 78,0 | 41,0 | 50 | 60 | | 2388,0 |

Примечания:
1. Размер $L$ указан при затянутом состоянии соединения.
2. Значения, приведенные в скобках, непредпочтительны.
3. Масса указана для справок.

Пример условного обозначения соединения группы 1 с $D_н$ = 6 мм:

*Соединение 1—6—ГОСТ 28942.6—91*

То же, группы 2:

*Соединение 2—6—ГОСТ 28942.6—91*

То же, группы 3:

*Соединение 3—6—ГОСТ 28942.6—91*

2. Значения номинального (условного) давления для каждой группы соединений — по ГОСТ 15763, приложение 3.

3. Технические требования, приемка и методы испытаний — по ГОСТ 15763.

## ИНФОРМАЦИОННЫЕ ДАННЫЕ

1. **РАЗРАБОТАН И ВНЕСЕН Государственным Комитетом СССР по управлению качеством продукции и стандартам**

2. **УТВЕРЖДЕН И ВВЕДЕН В ДЕЙСТВИЕ Постановлением Государственного Комитета СССР по управлению качеством продукции и стандартам от 21.03.91 № 307**

3. **ВВЕДЕН ВПЕРВЫЕ**

4. **ССЫЛОЧНЫЕ НОРМАТИВНО-ТЕХНИЧЕСКИЕ ДОКУМЕНТЫ**

| Обозначение НТД, на который дана ссылка | Номер пункта |
|---|---|
| ГОСТ 9833—73 | 1 |
| ГОСТ 15763—91 | 2; 3 |
| ГОСТ 23353—78 | 1 |
| ГОСТ 23354—78 | 1 |
| ГОСТ 25065—90 | 1 |
| ГОСТ 28942.3—91 | 1 |

5. **ПЕРЕИЗДАНИЕ. Сентябрь 2004 г.**

Редактор *Р.Г. Говердовская*
Технический редактор *О.Н. Власова*
Корректор *В.И. Варенцова*
Компьютерная верстка *И.А. Налейкиной*

Изд. лиц. № 02354 от 14.07.2000. Сдано в набор 13.10.2004. Подписано в печать 01.11.2004. Усл. печ.л. 0,47. Уч.-изд.л. 0,35.
Тираж 110 экз. С 4375. Зак. 980.

ИПК Издательство стандартов, 107076 Москва, Колодезный пер., 14.
gost.e-ecolog.ru e-mail: gost.e-ecolog.ru
Набрано в Издательстве на ПЭВМ
Отпечатано в филиале ИПК Издательство стандартов — тип. «Московский печатник», 105062 Москва, Лялин пер., 6.
Плр № 080102

gost.e-ecolog.ru