ГОСТ 28789—90
(ИСО 4675—79)

МЕЖГОСУДАРСТВЕННЫЙ СТАНДАРТ

ТКАНИ С РЕЗИНОВЫМ ИЛИ ПЛАСТМАССОВЫМ ПОКРЫТИЕМ

ИСПЫТАНИЕ НА ИЗГИБ ПРИ НИЗКОЙ ТЕМПЕРАТУРЕ

Издание официальное

БЗ 7—2004

Москва
Стандартинформ
2005

gost.e-ecolog.ru

УДК 677.077.65.001.4:006.354 Группа Л69

МЕЖГОСУДАРСТВЕННЫЙ СТАНДАРТ

ТКАНИ С РЕЗИНОВЫМ ИЛИ ПЛАСТМАССОВЫМ ПОКРЫТИЕМ

Испытание на изгиб при низкой температуре

Fabrics coated with rubber or plastics.
Low temperature bend test

ГОСТ 28789—90 (ИСО 4675—79)

МКС 59.080.40
ОКСТУ 2509

Дата введения 01.01.92

1. НАЗНАЧЕНИЕ И ОБЛАСТЬ ПРИМЕНЕНИЯ

Настоящий стандарт устанавливает метод определения устойчивости тканей с резиновым или пластмассовым покрытием к изгибу при низкой температуре после выдержки при заданной температуре в течение определенного времени. Он распространяется на материалы толщиной от 0,1 до 2,2 мм. Для материалов большей толщины требуется модификация стандартного оборудования (см. примечание к п. 8.2).

Так как ткани с резиновым или пластмассовым покрытием применяются во многих областях, требующих устойчивости к изгибу при низких температурах, общую зависимость между результатами испытаний и эксплуатационными характеристиками установить нельзя.

2. ССЫЛКИ

ИСО 2231—73 «Ткани с резиновым или пластмассовым покрытием. Стандартные условия кондиционирования и испытания»

ИСО 2286—86 «Ткани с резиновым или пластмассовым покрытием. Определение характеристик рулонов».

3. ПРИНЦИП ИСПЫТАНИЯ

Кондиционирование образцов для испытания в установленных условиях с последующей выдержкой в холодильной камере в определенных условиях в течение установленного промежутка времени.

Испытание образцов на устойчивость к изгибу с использованием соответствующей аппаратуры и проверка образцов.

4. АППАРАТУРА

4.1. Холодильная камера, в которой выдерживают образцы для испытания при низкой температуре, достаточного размера для размещения рамки для испытания и проведения испытания, не извлекая рамку из камеры.

В холодильной камере должно быть достаточное рабочее пространство для кондиционирования образцов в соответствии с разд. 7 и заданная температура с точностью ± 1 °С в среде холодного воздуха или любого другого подходящего газа.

4.2. Рамка для испытания образцов на устойчивость к изгибу представлена на черт. 1 и 2.

Допуски на массу и размеры должны соответствовать указанным на черт. 2.

Издание официальное

© Издательство стандартов, 1991
© Стандартинформ, 2005

Рамка для испытания на устойчивость к изгибу ткани с покрытием

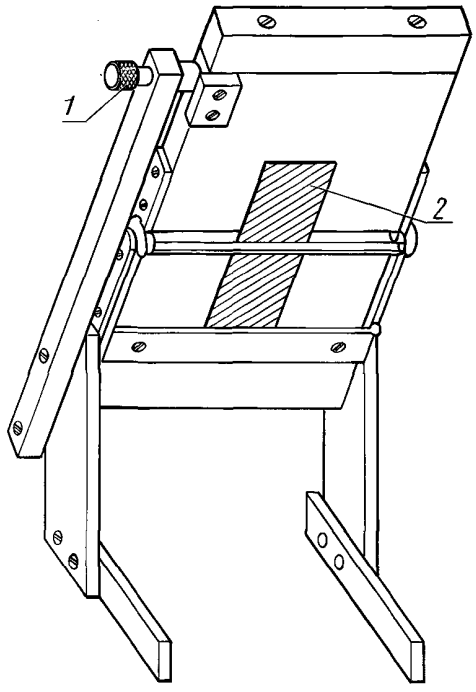

1 — защелка со штифтом; *2* — образец для испытания

Черт. 1

Размеры рамки для испытания на устойчивость к изгибу

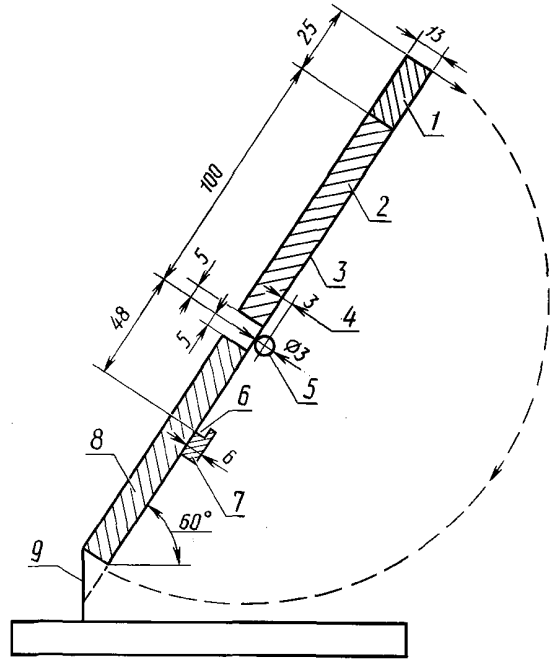

1 — стальной балансир, размером 100 × 25 × 13 мм, массой (250 ± 5) г; *2* — подвижная пластина из алюминия, размером 100 × 100 × 13 мм; *3* — образец ткани с покрытием; *4* — смещение центра; *5* — ось цилиндра; *6* — канавка, размером 3 × 3 мм; *7* — упор; *8* — неподвижная пластина из алюминия, размером 100 × 100 × 13 мм; *9* — опорная плита

Черт. 2

4.3. Стеклянные пластины в достаточном количестве размером примерно 125 × 175 мм для кондиционирования образцов для испытаний.

Толщина стеклянных пластин должна быть такой, чтобы с ними было легко работать.

4.4. Перчатки для работы с образцами в холодильной камере. Они должны предварительно выдерживаться при той же температуре, что и образцы. Вторую пару перчаток следует носить внутри первой для защиты оператора.

5. ОБРАЗЦЫ ДЛЯ ИСПЫТАНИЯ

Берут три образца размером 25 × 100 мм. Образцы вырубают в продольном направлении по отношению к длине всего куска и располагают параллельно на расстоянии 50 мм от края.

6. ИНТЕРВАЛ ВРЕМЕНИ МЕЖДУ ИЗГОТОВЛЕНИЕМ ТКАНИ И ПРОВЕДЕНИЕМ ИСПЫТАНИЙ

6.1. Минимальное время между изготовлением и испытанием ткани — 16 ч.

6.2. При испытании тканей с покрытием, не являющихся товарной продукцией, максимальное время между изготовлением ткани и ее испытанием — 4 недели; оценочные испытания с целью сравнения должны, по возможности, выполняться в тот же интервал времени.

6.3. При испытании товарной продукции время между изготовлением ткани и ее испытанием не должно превышать 3 мес. Во всех других случаях испытания должны проводиться в течение 2 мес. со дня приобретения ткани.

7. КОНДИЦИОНИРОВАНИЕ ОБРАЗЦОВ

Непосредственно перед испытанием образцы выдерживают в атмосфере А.

Примечание. Среду А определяют двумя характеристиками. Образцы должны выдерживаться в этих условиях не менее 16 ч;

температура (20 ± 2) °С;
относительная влажность (65 ± 5) %
или
температура (23 ± 2) °С;
относительная влажность (50 ± 5) %.
Для тропического климата только:
температура (27 ± 2) °С;
относительная влажность (65 ± 5) %.

8. ПРОВЕДЕНИЕ ИСПЫТАНИЯ

8.1. Помещают три кондиционированных образца между стеклянными пластинами (п. 4.3) так, чтобы обеспечить циркуляцию воздуха в процессе кондиционирования. Помещают в холодильную камеру (п. 4.1) стеклянные пластины с образцами, рамку для испытания на устойчивость к изгибу и перчатки (пп. 4.2, 4.4). Если нет других указаний, то выдерживают их при указанной температуре испытания 4 ч.

8.2. После кондиционирования удаляют образцы по одному со стеклянных пластин, не извлекая их из камеры (меры предосторожности см. ниже), и устанавливают их на рамке, подвижная часть которой поддерживается в исходном положении благодаря защелке со штифтом. При ткани с односторонним покрытием, если нет иных указаний, образец поворачивают покрытием в сторону от стержня. При ткани с двусторонним покрытием, если нет других указаний, испытанию может быть подвергнута любая сторона или обе стороны.

Меры предосторожности. Перед испытанием на устойчивость к изгибу образцы следует брать перчатками, предназначенными для этой цели.

Примечание. При испытании материала толщиной свыше 2,2 мм может возникнуть необходимость в увеличении массы стальной плиты (см. черт. 2) и зазора между боковой плитой и упором, чтобы можно было вставить образец. Это должно быть отмечено в протоколе испытания.

8.3. Как только образец установлен на рамке, освобождают защелку и дают возможность изгибающей пластине упасть.

8.4. По окончании испытаний все образцы удаляют из рамки, затем их исследуют при пятикратном увеличении с целью обнаружения трещин в покрытии. При исследовании образцов складывают их под углом 180° в направлении изгиба.

9. ОЦЕНКА РАЗРУШЕНИЯ

9.1. Глубина трещины

Рекомендуется классифицировать трещину по 5-балльной системе:

А — трещина на поверхности или на отделочном слое, через которую не просматривается средний губчатый слой или подложка;

Б — трещина не до среднего слоя;

В — трещина до подложки или основной ткани;

Г — трещина через весь материал;

Д — при отсутствии трещины записывают 0.

9.2. Количество трещин

Отмечают число самых больших трещин до 10. Если их больше, то следует указать «более 10».

9.3. Длина трещины

Отмечают в миллиметрах длину самой большой и самой длинной трещины.

10. ПРОТОКОЛ ИСПЫТАНИЯ

Протокол испытания должен содержать следующие данные:

1) ссылку на настоящий стандарт;

2) толщину образца, измеренную в соответствии с ИСО 2286, и давление, при котором она была измерена;

3) температуру, при которой образцы были подвергнуты испытанию;

4) продолжительность выдержки;

5) испытуемые поверхности;

6) глубину трещины в соответствии со шкалой п. 9.1, количество трещин и длину каждого образца;

7) любое отклонение от стандартного испытания;

8) обозначение ткани с покрытием, включая по мере возможности дату изготовления и дату испытания.

ИНФОРМАЦИОННЫЕ ДАННЫЕ

1. ПОДГОТОВЛЕН И ВНЕСЕН Министерством легкой промышленности РСФСР

2. УТВЕРЖДЕН И ВВЕДЕН В ДЕЙСТВИЕ Постановлением Государственного комитета СССР по управлению качеством продукции и стандартам от 17.12.90 № 3161
Настоящий стандарт подготовлен методом прямого применения международного стандарта ИСО 4675—79 «Ткани с резиновым или пластмассовым покрытием. Испытание на изгиб при низкой температуре» и полностью ему соответствует

3. ВВЕДЕН ВПЕРВЫЕ

4. ССЫЛОЧНЫЕ НОРМАТИВНО-ТЕХНИЧЕСКИЕ ДОКУМЕНТЫ

Раздел, в котором приведена ссылка	Обозначение соответствующего стандарта	Обозначение отечественного нормативно-технического документа, на который дана ссылка
2	ИСО 2231—73	Требования указаны в разд. 7 настоящего стандарта
2	ИСО 2286—86	Требования указаны в разд. 9 настоящего стандарта

5. Ограничение срока действия снято по протоколу № (7—95) Межгосударственного совета по стандартизации, метрологии и сертификации (ИУС 11—95)

6. ПЕРЕИЗДАНИЕ. Июль 2005 г.

Редактор *М.И. Максимова*
Технический редактор *В.Н. Прусакова*
Корректор *М.С. Кабашова*
Компьютерная верстка *А.Н. Золотаревой*

Сдано в набор 08.08.2005. Подписано в печать 22.08.2005. Формат 60×84$^{1}/_{8}$. Бумага офсетная. Гарнитура Таймс.
Печать офсетная. Усл.печ.л. 0,93. Уч.-изд.л. 0,50. Тираж 60 экз. Зак. 617. С 1710.

ФГУП «Стандартинформ», 123995 Москва, Гранатный пер., 4.
gost.e-ecolog.ru gost.e-ecolog.ru
Набрано во ФГУП «Стандартинформ» на ПЭВМ.
Отпечатано в филиале ФГУП «Стандартинформ» — тип. «Московский печатник», 105062 Москва, Лялин пер., 6.

gost.e-ecolog.ru