6340

УДК 621.3.032:62—714

СОВЕТ ЭКОНОМИЧЕСКОЙ ВЗАИМОПОМОЩИ	СТАНДАРТ СЭВ	СТ СЭВ 1657—86
	Приборы полупроводниковые силовые ОХЛАДИТЕЛИ ВОЗДУШНЫХ СИСТЕМ ОХЛАЖДЕНИЯ Габаритные и присоединительные размеры	Взамен СТ СЭВ 1657—79
		Группа Э22

Настоящий стандарт СЭВ распространяется на единичные охладители воздушных систем охлаждения общего назначения (далее — охладители), предназначенные для полупроводниковых силовых приборов штыревого, таблеточного и фланцевого исполнений, а также для модулей.

1. Габаритные и присоединительные размеры охладителей для силовых полупроводниковых приборов штыревого исполнения должны соответствовать указанным на черт. 1, в табл. 1 и на черт. 2, в табл. 2.

Настоящий стандарт СЭВ является обязательным в рамках Конвенции о применении стандартов СЭВ

Утвержден Постоянной Комиссией по сотрудничеству в области стандартизации
Хошимин, декабрь 1986 г.

gost.e-ecolog.ru

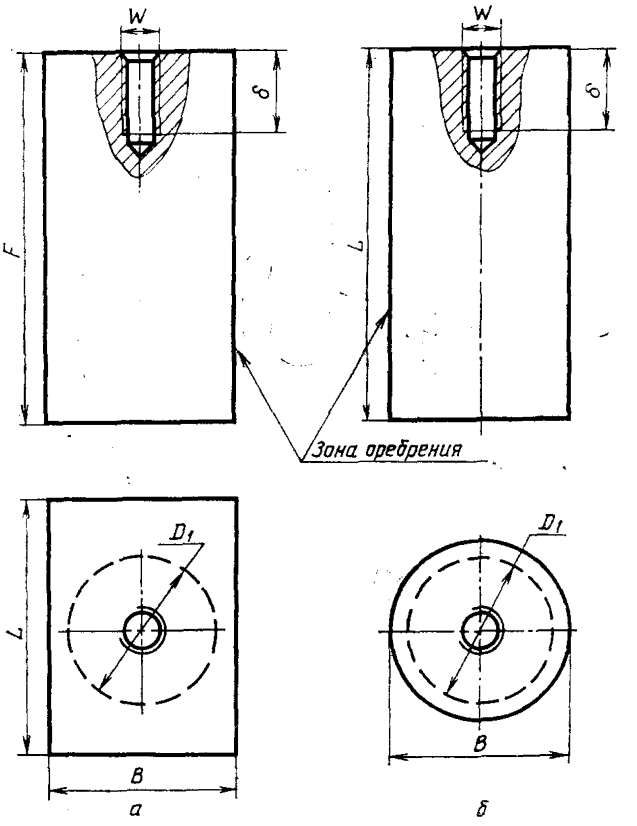

Черт. 1

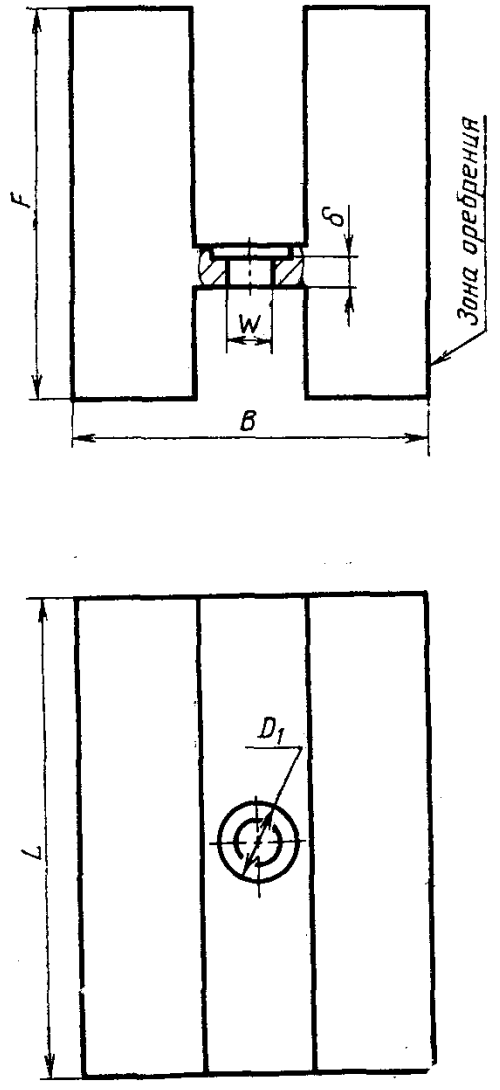

Черт. 2

Таблица 1

mm

B	F	L	W	δ_{min}	D_1	Номер чертежа
35	$40_{-1,6}$	$60_{-0,74}$	M5	11	18±1	1а
			M6	12		
			M8	14	22±1	
43	—	$40_{-0,74}$	M5	11	18±1	1б
			M6	12		
		$60_{-0,74}$	M8	14	22±1	
			M10	18	28±1	
		$80_{-0,74}$	M8	14	22±1	
			M10	18	28±1	
			M12		32±2	

Продолжение табл. 1

mm

B	F	L	W	δ_{min}	D_1	Номер чертежа
45	$40_{-1,6}$	$60_{-0,74}$	M6	12	18±1	1а
			M8	14	22±1	
	$60_{-1,9}$		M6	12	18±1	
			M8	14	22±1	
			M10	18	28±1	
		$80_{-0,74}$	M6	12	18±1	
	$80_{-1,9}$		M8	14	22±1	
			M10	18	28±1	
			M12		32±2	
			M20×1,5	18	38±3	
				22	48±3	
70	$100_{-2,2}$	$80_{-0,74}$	M10	18	28±1	
			M12		32±2	
			M16×1,5	16	38±3	
			M20×1,5	18	48±3	
			M24×1,5	22		
75	$75_{-0,74}$	$50_{-0,74}$	M6	12	18±1	
			M12	18	32±2	
			M16×1,5		38±3	
		$75_{-0,74}$	M6	12	18±1	
			M12	18	32±2	
			M16×1,5		38±3	
		$100_{-0,87}$	M6	12	18±1	
			M12	18	32±2	
			M16×1,5		38±3	
100	$100_{-2,2}$	$65_{-0,74}$	M6	12	18±1	
			M12	18	32±2	
			M16×1,5		38±3	
			M20×1,5	22	48±3	

Продолжение табл. 1

mm

B	F	L	W	δ_{min}	D_1	Номер чертежа
100	$100_{-2,2}$	$80_{-0,74}$	M12	18	32 ± 2	1a
		$100_{-0,87}$	M12			
			M16×1,5		38 ± 3	
			M20×1,5			
		$110_{-0,87}$	M24×1,5	22	48 ± 3	
		140_{-1}	M12	18	32 ± 2	
			M16×1,5		38 ± 3	
			M20×1,5	22	48 ± 3	
		160_{-1}		18	38 ± 3	
				22	48 ± 3	
110		$110_{-0,87}$		18	38 ± 3	
			M24×1,5	22	48 ± 3	
125	$125_{-2,5}$	$100_{-0,87}$	M16×1,5	16	38 ± 3	
			M20×1,5	18		
				22	48 ± 3	
		150_{-1}		18	38 ± 3	
				22	48 ± 3	
		160_{-1}		18		
			M24×1,5	22		
200	$140_{-2,5}$	150_{-1}; $200_{-1,15}$	M16×1,5	16	38 ± 3; 48 ± 3	
			M20×1,5	18		
				22		
			M24×1,5		48 ± 3	

mm Таблица 2

B	F	L	W	δ_{max}	D_1
102	$102_{-2,2}$	$127_{-0,87}$	13	8	28±1
127	$127_{-2,5}$	152_{-1}	21	10	32±2
160	$160_{-2,5}$	$230_{-1,15}$		13	48±3

2. Габаритные и присоединительные размеры охладителей для силовых полупроводниковых приборов таблеточного исполнения с двусторонним охлаждением должны соответствовать указанным на черт. 3 и в табл. 3.

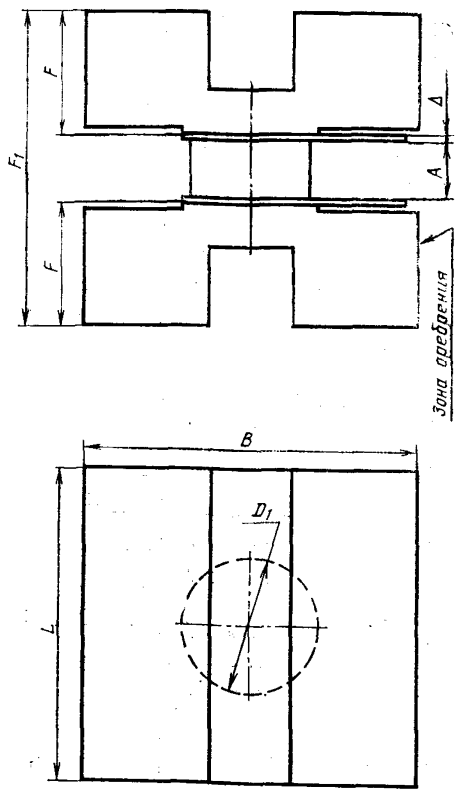

Черт. 3

Таблица 3

mm

B	F	L	A	F_1max	D_1	Δ max
100	$50_{-1,6}$	$100_{-0,87}$; $120_{-0,87}$	14±1	122	22±1; 30±2	3
			20±2	128		
			26±2	135		
135	$48_{-1,6}$	$100_{-0,87}$; 150_{-1}	20±2	125	30±2; 36±2; 42±3	4
			26±2	132		
170	$60_{-1,9}$	150_{-1}	20±2	150	42±3; 55±3	
			26±2	156		
	$70_{-1,9}$	$100_{-0,87}$	20±2	170	42±3	
			26±2	176	65±3	
		150_{-1}	20±2	170	42±3; 55±3	
			26±2	176		
			35±2	185		
180	$65_{-1,9}$	$100_{-0,87}$; 160_{-1}	20±2	162		
			26±2	168		
			35±2	178		
200	$35_{-1,6}$	130_{-1}	14±1	94	55±3; 65±3; 82±3	5
	$70_{-1,9}$	180_{-1}; $200_{-1,15}$	20^{+2}	172		
			26±2	178		
			35±2	188		
220	$90_{-2,2}$	130_{-1}; $200_{-1,15}$; $205_{-1,15}$	20±2	212	55±3; 65±3; 82±3	
			26±2	218		
			35±2	228		
250	$100_{-2,2}$	$200_{-1,15}$; $250_{-1,15}$	20±2	234	55±3; 65±3; 82±3; 105±3	6
			26±2	240		
			35±2	250		

3. Габаритные и присоединительные размеры охладителей для силовых полупроводниковых приборов таблеточного исполнения с односторонним охлаждением должны соответствовать указанным на черт. 4 и в табл. 4.

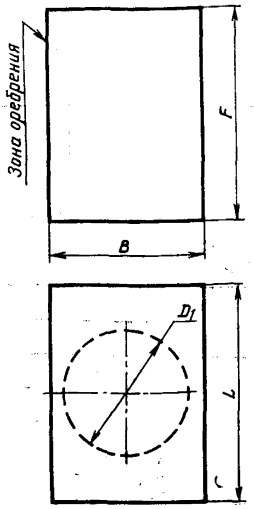

Черт. 4

Таблица 4

mm

B	F	L	D_1
70	$100_{-2,2}$	$80_{-0,74}$	22±1; 36±2
100		$65_{-0,74}$; $100_{-0,87}$; 140_{-1}	55±3
110		$110_{-0,87}$;	36±2; 55±3
126	$130_{-2,5}$	150_{-1}	65±3;
240	$70_{-1,9}$	$205_{-1,15}$	55±3

4. Габаритные и присоединительные размеры охладителей для силовых полупроводниковых приборов фланцевого исполнения должны соответствовать указанным на черт. 5 и в табл. 5.

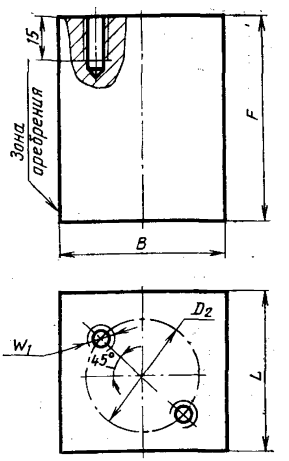

Черт. 5

Таблица 5

mm

B	F	L	D_2	W_1
35	$40_{-1,6}$	$60_{-0,74}$	26±0,1	M3
45	$80_{-1,9}$	$80_{-0,74}$	31±0,16; 34±0,16	M4
			42±0,16	M5
70	$100_{-2,2}$		34±0,16	M4
			42±0,16	M5
75	$28_{-1,1}$	$60_{-0,74}$	31±0,16	M4
100	$95_{-2,2}$	$65_{-0,74}$; $80_{-0,74}$; $100_{-0,87}$; $120_{-0,87}$; 140_{-1}; 160_{-1}; $200_{-1,15}$	50±0,16	M6
110	$100_{-2,2}$	$110_{-0,87}$	31±0,16; 34±0,16	M4
			42±0,16; 50±0,16; 61±0,16	M5

5. Габаритные и присоединительные размеры охладителей для модулей силовых полупроводниковых приборов должны соответствовать указанным на черт. 6 и в табл. 6.

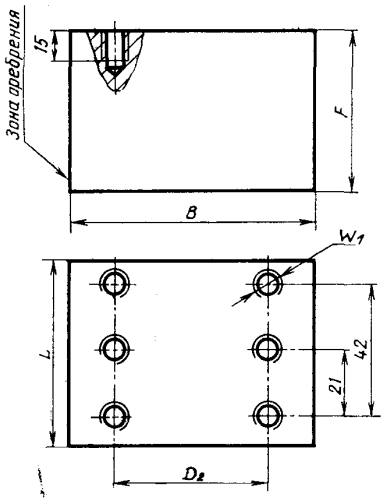

Черт. 6

Таблица 6

mm

B	F	L	D_2	W_1
100	$100_{-0,87}$	$65_{-0,74}$ $100_{-0,87}$ 140_{-1} $280_{-1,15}$	$80\pm0,2$	M6
170	$70_{-1,9}$	130_{-1}; $200_{-1,15}$		
200	$45_{-1,6}$ $70_{-1,9}$			

Конец

ИНФОРМАЦИОННОЕ ПРИЛОЖЕНИЕ 1

ОБОЗНАЧЕНИЯ И ПОЯСНЕНИЯ

B — ширина охладителя;
F, F_1 — высота охладителя;
L — длина охладителя (вдоль ребер);
W — диаметр отверстия под монтажный винт полупроводникового прибора;
δ — глубина резьбового отверстия под монтажный винт полупроводникового прибора;
A — высота полупроводникового прибора таблеточного исполнения;
D_1 — диаметр контактной поверхности охладителя;
Δ — толщина токоотвода;
D_2 — диаметр окружности расположения отверстий для монтажа полупроводникового прибора;
W_1 — диаметр отверстия для монтажа полупроводникового прибора на охладителе.

Другие обозначения — по СТ СЭВ 3161—81.

ИНФОРМАЦИОННОЕ ПРИЛОЖЕНИЕ 2

ПЕРЕЧЕНЬ КЛЮЧЕВЫХ СЛОВ/ДЕСКРИПТОРОВ*

Ключевые слова/дескрипторы: **приборы полупроводниковые,** охладители, **размеры линейные** (габаритные), **размеры установочные** (присоединительные).

---

* Дескрипторы Тезауруса СЭВ по стандартизации выделены полужирным шрифтом.

ИНФОРМАЦИОННЫЕ ДАННЫЕ

1. Автор — представитель СССР в Совете Международной организации по экономическому и научно-техническому сотрудничеству в области электротехнической промышленности «Интерэлектро».

2. Тема — 33.900.32—84.

3. Стандарт СЭВ утвержден на 61-м заседании ПКС.

4. Сроки начала применения стандарта СЭВ:

Страны — члены СЭВ	Сроки начала применения стандарта СЭВ	
	в договорно-правовых отношениях по экономическому и научно-техническому сотрудничеству	в народном хозяйстве
НРБ	Январь 1989 г.	Январь 1989 г.
ВНР	—	—
СРВ		
ГДР	Январь 1989 г.	Январь 1989 г.
Республика Куба		
МНР		
ПНР	—	—
СРР	—	—
СССР	Июль 1988 г.	Июль 1988 г.
ЧССР	Январь 1989 г.	Январь 1989 г.

5. Срок проверки — 1993 г.

Сдано в наб. 27.03.87 Подп. в печ. 04.06.87 0,75 усл. п. л. 0,75 усл. кр.-отт. 0,50 уч.-изд. л. Тираж 860 Цена 3 коп.

Ордена «Знак Почета» Издательство стандартов, 123840, Москва, ГСП, Новопресненский пер., 3.
Калужская типография стандартов, ул. Московская, 256. Зак. 1047

gost.e-ecolog.ru