ГОСТ 28484—90

МЕЖГОСУДАРСТВЕННЫЙ СТАНДАРТ

ПАТРОНЫ РЕГУЛИРУЕМЫЕ С РАДИАЛЬНОЙ КОМПЕНСАЦИЕЙ С ВНУТРЕННИМ КОНУСОМ МОРЗЕ ДЛЯ РАЗВЕРТОК

РАЗМЕРЫ

Издание официальное

БЗ 10—2004

Москва
Стандартинформ
2005

gost.e-ecolog.ru

УДК 621.952-229.323:006.354 Группа Г27

МЕЖГОСУДАРСТВЕННЫЙ СТАНДАРТ

ПАТРОНЫ РЕГУЛИРУЕМЫЕ С РАДИАЛЬНОЙ КОМПЕНСАЦИЕЙ С ВНУТРЕННИМ КОНУСОМ МОРЗЕ ДЛЯ РАЗВЕРТОК

Размеры

ГОСТ 28484—90

Adjustable chucks with radial balance with internal Morse taper for reamers. Dimensions

МКС 25.060.20
ОКП 39 2817

Дата введения 01.01.91

Настоящий стандарт распространяется на регулируемые патроны с радиальной компенсацией, с внутренним конусом Морзе, предназначенные для крепления в них разверток с коническим хвостовиком.

1. Размеры патронов должны соответствовать указанным на чертеже и в таблице.

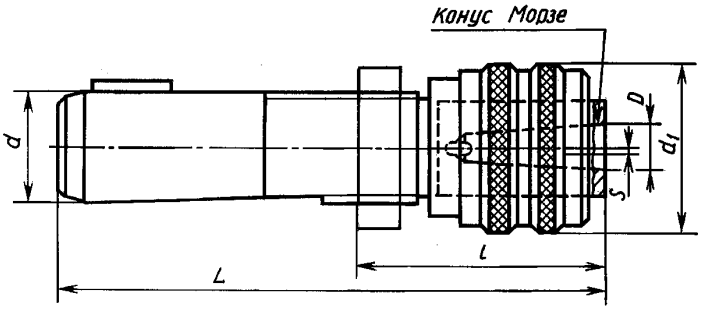

Размеры, мм

Обозначение конуса Морзе	d h6	L, не более	D	d_1, не более	l, не менее	S*, не менее
1	36	180	12,065	54	68	1
	48	200			72	
2	36	230	17,780	64	117	
	48	210			75	
3	36	250	23,825	76	140	2
	48	220			84	
4	48	300	31,267	84	166	

* Величина компенсации.

2. Хвостовики цилиндрические — по ГОСТ 26540.
3. Конус Морзе — по ГОСТ 25557.

Издание официальное **Перепечатка воспрещена**

© Издательство стандартов, 1990
© Стандартинформ, 2005

ИНФОРМАЦИОННЫЕ ДАННЫЕ

1. **ВНЕСЕН Министерством станкостроительной и инструментальной промышленности СССР**

2. **ПОСТАНОВЛЕНИЕМ Государственного комитета СССР по управлению качеством продукции и стандартам от 27.03.90 № 601 СТ СЭВ 6676—89 «Патроны регулируемые с радиальной компенсацией, с внутренним конусом Морзе для разверток. Основные размеры» введен в действие непосредственно в качестве государственного стандарта СССР с 01.01.91.**

3. **ССЫЛОЧНЫЕ НОРМАТИВНО-ТЕХНИЧЕСКИЕ ДОКУМЕНТЫ**

Обозначение НТД, на который дана ссылка	Номер пункта
ГОСТ 25557—82	3
ГОСТ 26540—85	2

4. **ПЕРЕИЗДАНИЕ. Ноябрь 2005 г.**

Редактор *Л.А. Шебаронина*
Технический редактор *В.Н. Прусакова*
Корректор *А.С. Черноусова*
Компьютерная верстка *И.А. Налейкиной*

Сдано в набор 31.10.2005. Подписано в печать 15.12.2005. Формат 60 × 84$^{1}/_{8}$. Бумага офсетная. Гарнитура Таймс. Печать офсетная. Усл. печ.л. 0,47. Уч.-изд.л. 0,20. Тираж 64 экз. Зак. 945. С 2225.

ФГУП «Стандартинформ», 123995 Москва, Гранатный пер., 4.
gost.e-ecolog.ru gost.e-ecolog.ru
Набрано во ФГУП «Стандартинформ» на ПЭВМ
Отпечатано в филиале ФГУП «Стандартинформ» — тип. «Московский печатник», 105062 Москва, Лялин пер., 6.

gost.e-ecolog.ru