ГОСТ 28463—90
(ИСО 3162—74)

МЕЖГОСУДАРСТВЕННЫЙ СТАНДАРТ

КАРАВАНЫ И ЛЕГКИЕ ПРИЦЕПЫ

# СОЕДИНИТЕЛЬНЫЕ УСТРОЙСТВА ВАКУУМНЫХ ТОРМОЗНЫХ СИСТЕМ

## ОСНОВНЫЕ РАЗМЕРЫ

Издание официальное

БЗ 10—2004

Москва
Стандартинформ
2005

gost.e-ecolog.ru

УДК 629.114-592.54:006.354 Группа Д25

МЕЖГОСУДАРСТВЕННЫЙ СТАНДАРТ

**Караваны и легкие прицепы**

# СОЕДИНИТЕЛЬНЫЕ УСТРОЙСТВА ВАКУУМНЫХ ТОРМОЗНЫХ СИСТЕМ

**Основные размеры**

**ГОСТ 28463—90**

**(ИСО 3162—74)**

Caravans and light hrailers.
Connecting devices of vacuum braking systems. Basic dimensions

МКС 43.040.40
ОКП 45 8000

**Дата введения 01.07.91**

## 1. НАЗНАЧЕНИЕ

Настоящий стандарт устанавливает размеры соединительных муфт, применяемых в вакуумных тормозных системах караванов и легких прицепов в соответствии с ГОСТ 28462 (ИСО 2890—73).

## 2. ОБЛАСТЬ РАСПРОСТРАНЕНИЯ

Настоящий стандарт распространяется на оборудование вакуумных тормозных систем караванов и легких прицепов полной массой до 3,5 т с одной или двумя вакуумными магистралями, одна из которых служит для управления тормозами прицепа, а другая — для пополнения вакуумного ресивера прицепа.

## 3. ССЫЛКИ

ИСО 1103 (ГОСТ 28248) «Шаровой палец сцепного устройства для буксировки караванов и легких прицепов. Размеры».

ИСО 2890 (ГОСТ 28462) «Автотранспортные средства. Системы тормозные вакуумные караванов и легких прицепов».

## 4. РАЗМЕРЫ СОЕДИНИТЕЛЬНОГО УСТРОЙСТВА

Настоящий стандарт устанавливает только основные размеры охватываемой части соединительного устройства (черт. 1). Конструкцию охватывающей части соединительного устройства устанавливает изготовитель при соответствии всего устройства требованиям разд. 6.

**Издание официальное** **Перепечатка воспрещена**

© Издательство стандартов, 1990
© Стандартинформ, 2005

**Размеры охватываемых частей соединительных устройств**

| Параметры | Размеры соединительных устройств, мм | |
|---|---|---|
| | Управляющая магистраль | Питающая магистраль |
| *F*, dll | 18 | 16 |
| *H* | 12 ± 1 | 10 ± 1 |
| *E* min | 20 | 25 |
| *G* | 59,5 ± 0,5 | 64,5 ± 0,5 |
| *D* | 36 ± 1 | 36 ± 1 |
| $I_{max}$ | 20 | 20 |

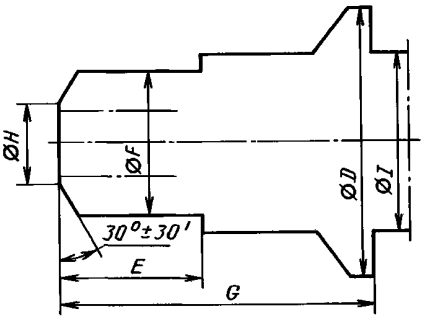


Черт. 1

## 5. РАСПОЛОЖЕНИЕ СОЕДИНИТЕЛЬНЫХ УСТРОЙСТВ НА ТЯГАЧЕ

Соединительные устройства на тягаче должны располагаться в соответствии с черт. 2.

**Расположение соединительных устройств**

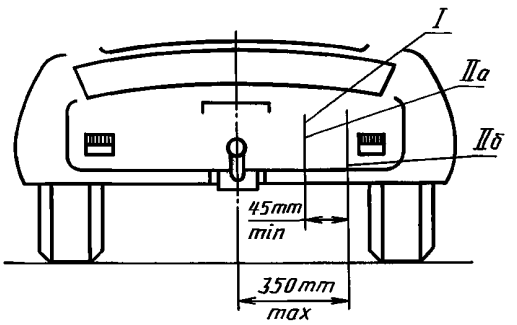


*I* — расположение при системе с одной вакуумной магистралью (положение соединительного устройства); *II* — расположение при системе с двумя вакуумными магистралями (*а* — положение соединительного устройства управляющей магистрали; *б* — положение соединительного устройства питающей магистрали)

Черт. 2

## 6. ТЕХНИЧЕСКИЕ ТРЕБОВАНИЯ

**6.1. Взаимозаменяемость соединительных устройств**

Соединительные устройства управляющей магистрали и питающей магистрали не должны быть взаимозаменяемыми. Охватывающая часть соединительного устройства должна монтироваться на тягаче и иметь автоматическое запирающее устройство.

**6.2. Размеры соединительных устройств**

Все детали соединительного устройства должны располагаться в зазоре вокруг шарового соединения, как это определено в стандарте ИСО 1103.

**6.3. Соединительный шланг (соединительные шланги)**

6.3.1. Длина (длины) гибкого шланга (шлангов) на прицепе должна обеспечить поворот прицепа относительно тягача в пределах 60 °в любую сторону от продольной плоскости симметрии автомобиля без растягивающего воздействия на соединительные головки.

6.3.2. Ни при каких обстоятельствах в соединенном положении шланг не должен касаться поверхности дороги.

## ИНФОРМАЦИОННЫЕ ДАННЫЕ

1. **ВНЕСЕН Министерством автомобильного и сельскохозяйственного машиностроения СССР**

2. **ПОСТАНОВЛЕНИЕМ Государственного комитета СССР по управлению качеством продукции и стандартам от 13.03.90 № 416 введен в действие государственный стандарт СССР ГОСТ 28463—90, в качестве которого непосредственно применен международный стандарт ИСО 3162, с 01.07.91**

3. **ССЫЛОЧНЫЕ НОРМАТИВНО-ТЕХНИЧЕСКИЕ ДОКУМЕНТЫ**

| Пункт, в котором приведена ссылка | Обозначение соответствующего стандарта | Обозначение отечественного нормативно-технического документа, на который дана ссылка |
|---|---|---|
| 3, 6.2 | ИСО 1103—76 | ГОСТ 28248—89 |
| 1, 3 | ИСО 2890—73 | ГОСТ 28462—90 |

4. **ПЕРЕИЗДАНИЕ. Ноябрь 2005 г.**

Редактор *М.И. Максимова*
Технический редактор *Л.А. Гусева*
Корректор *А.С. Черноусова*
Компьютерная верстка *И.А. Налейкиной*

Сдано в набор 19.10.2005. Подписано в печать 09.12.2005. Формат 60 × 84$^{1}/_{8}$. Бумага офсетная. Гарнитура Таймс. Печать офсетная. Усл. печ.л. 0,47. Уч.-изд.л. 0,25. Тираж 46 экз. Зак. 911. С 2184.

ФГУП «Стандартинформ», 123995 Москва, Гранатный пер., д. 4.
gost.e-ecolog.ru gost.e-ecolog.ru
Набрано во ФГУП «Стандартинформ» на ПЭВМ
Отпечатано в филиале ФГУП «Стандартинформ» — тип. «Московский печатник», 105062 Москва, Лялин пер., 6.

gost.e-ecolog.ru