ГОСТ 28445—90

МЕЖГОСУДАРСТВЕННЫЙ СТАНДАРТ

ПАЛЬТО ЛЕТНЕЕ ДЛЯ ВОЕННОСЛУЖАЩИХ ВМФ

ТЕХНИЧЕСКИЕ УСЛОВИЯ

Издание официальное

БЗ 10—2004

Москва
Стандартинформ
2005

gost.e-ecolog.ru

УДК 687.17:006.354 Группа М38

МЕЖГОСУДАРСТВЕННЫЙ СТАНДАРТ

ПАЛЬТО ЛЕТНЕЕ ДЛЯ ВОЕННОСЛУЖАЩИХ ВМФ

Технические условия

ГОСТ 28445—90

Navy uniform. Summer coats. Specifications

МКС 61.020
ОКП 85 8117

Дата введения 01.01.92

Настоящий стандарт распространяется на летнее пальто для военнослужащих Военно-Морского Флота.

1. ТЕХНИЧЕСКИЕ ТРЕБОВАНИЯ

1.1. Пальто (черт. 1) должны изготовляться в соответствии с требованиями настоящего стандарта, основ промышленных методов поузловой обработки форменной одежды военнослужащих и образцом, утвержденным в установленном порядке.

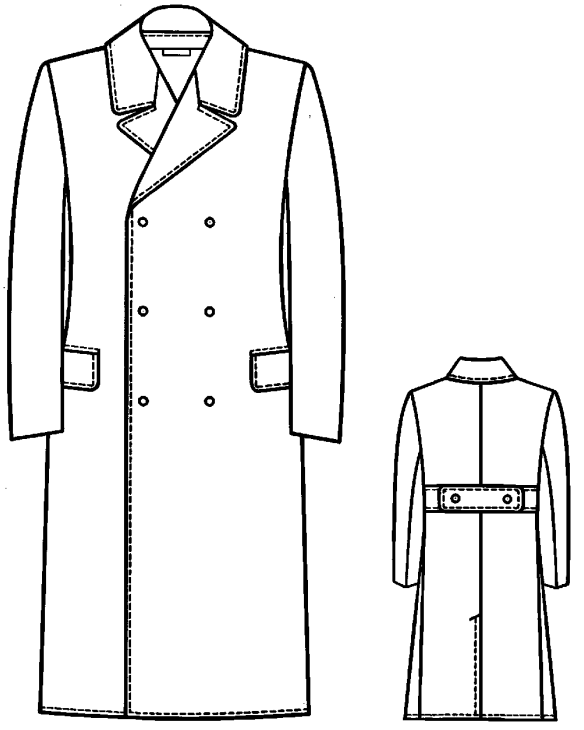

Черт. 1

Издание официальное ★ Перепечатка воспрещена

© Издательство стандартов, 1990
© Стандартинформ, 2005

1.2. Основные параметры и размеры

1.2.1. Пальто по размерам должны изготовляться на типовые фигуры военнослужащих, предусмотренные ГОСТ 23167 и табл. 1—3.

Таблица 1

Рост типовой фигуры, см	Интервал роста типовой фигуры, см	Условное обозначение роста	Рост типовой фигуры, см	Интервал роста типовой фигуры, см	Условное обозначение роста
158	От 155 до 161 включ.	1	176	Св. 173 до 179 включ.	4
164	Св. 161 » 167 »	2	182	» 179 » 185 »	5
170	» 167 » 173 »	3	188	» 185 » 191 »	6

Таблица 2

Обхват груди типовой фигуры, см	Интервал обхвата груди типовой фигуры, см	Условное обозначение размера	Обхват груди типовой фигуры, см	Интервал обхвата груди типовой фигуры, см	Условное обозначение размера
88	От 86 до 90 включ.	44	112	Св. 110 до 114 включ.	56
92	Св. 90 » 94 »	46	116	» 114 » 118 »	58
96	» 94 » 98 »	48	120	» 118 » 122 »	60
100	» 98 » 102 »	50	124	» 122 » 126 »	62
104	» 102 » 106 »	52	128	» 126 » 130 »	64
108	» 106 » 110 »	54			

Таблица 3

Полнотная группа	Обхват груди типовой фигуры, см										
	88	92	96	100	104	108	112	116	120	124	128
	Обхват талии типовой фигуры, см										
1	64	68	72	76	80	84	88	92	96	100	104
2	70	74	78	82	86	90	94	98	102	106	112
3	76	80	84	88	92	96	100	104	108	112	116

1.2.2. Измерения готовых пальто должны соответствовать значениям, указанным в табл. 4 и на черт. 2—6.

Таблица 4

см

Номер измерения на чертеже	Наименование измерения	Полнотная группа	Рост типовой фигуры	Обхват груди типовой фигуры											Допускаемое отклонение
				88	92	96	100	104	108	112	116	120	124	128	
1 (черт. 2)	Длина спинки от шва втачивания воротника до середины хлястика	1—3	158	42,9	43,1	43,3	43,5	43,7	43,9	44,1	44,3	44,5	44,7	44,9	± 0,5
			164	43,9	44,1	44,3	44,5	44,7	44,9	45,1	45,3	45,5	45,7	45,9	
			170	44,9	45,1	45,3	45,5	45,7	45,9	46,1	46,3	46,5	46,7	46,9	
			176	45,9	46,1	46,3	46,5	46,7	46,9	47,1	47,3	47,5	47,7	47,9	
			182	46,9	47,1	47,3	47,5	47,7	47,9	48,1	48,3	48,5	48,7	48,9	
			188	47,9	48,1	48,3	48,5	48,7	48,9	49,1	49,3	49,5	49,7	49,9	
2 (черт. 2)	Длина спинки от шва втачивания воротника до низа	1—3	158	99,0	99,0	99,0	99,0	99,0	99,0	99,0	99,0	99,0	99,0	99,0	± 1,0
			164	104,0	104,0	104,0	104,0	104,0	104,0	104,0	104,0	104,0	104,0	104,0	
			170	109,0	109,0	109,0	109,0	109,0	109,0	109,0	109,0	109,0	109,0	109,0	
			176	114,0	114,0	114,0	114,0	114,0	114,0	114,0	114,0	114,0	114,0	114,0	
			182	119,0	119,0	119,0	119,0	119,0	119,0	119,0	119,0	119,0	119,0	119,0	
			188	124,0	124,0	124,0	124,0	124,0	124,0	124,0	124,0	124,0	124,0	124,0	
3 (черт. 2)	Длина шлицы	1—3	158	34,0	34,0	34,0	34,0	34,0	34,0	34,0	34,0	34,0	34,0	34,0	± 0,5
			164	35,0	35,0	35,0	35,0	35,0	35,0	35,0	35,0	35,0	35,0	35,0	
			170	36,0	36,0	36,0	36,0	36,0	36,0	36,0	36,0	36,0	36,0	36,0	
			176	37,0	37,0	37,0	37,0	37,0	37,0	37,0	37,0	37,0	37,0	37,0	
			182	38,0	38,0	38,0	38,0	38,0	38,0	38,0	38,0	38,0	38,0	38,0	
			188	39,0	39,0	39,0	39,0	39,0	39,0	39,0	39,0	39,0	39,0	39,0	
4 (черт. 2)	Ширина спинки	1—3	158—188	41,4	42,6	43,8	45,0	46,2	47,4	48,6	49,8	51,0	52,2	53,4	± 0,6
5 (черт. 2)	Длина среднего хлястика	1	158—188	18,2	19,0	19,8	20,6	21,4	22,2	23,0	23,8	24,6	25,4	26,2	
		2	158—188	19,0	19,8	20,6	21,4	22,2	23,0	23,8	24,6	25,4	26,2	27,0	± 0,5
		3	158—188	19,8	20,6	21,4	22,2	23,0	23,8	24,6	25,4	26,2	27,0	27,8	
6 (черт. 2)	Длина бокового хлястика	1	158—188	9,5	9,8	10,1	10,4	10,7	11,0	11,3	11,6	11,9	12,2	12,5	
		2	158—188	9,8	10,1	10,4	10,7	11,0	11,3	11,6	11,9	12,2	12,5	12,8	± 0,3
		3	158—188	10,1	10,4	10,7	11,0	11,3	11,6	11,9	12,2	12,5	12,8	13,1	
7 (черт. 2)	Ширина хлястика	1—3	158—188	5,5	5,5	5,5	5,5	5,5	5,5	5,5	5,5	5,5	5,5	5,5	± 0,2
8 (черт. 3)	Длина полочки	1	158	100,9	101,1	101,3	101,5	101,7	101,9	102,1	102,3	102,5	102,7	102,9	± 1,0
			164	105,9	106,1	106,3	106,5	106,7	106,9	107,1	107,3	107,5	107,7	107,9	
			170	110,9	111,1	111,3	111,5	111,7	111,9	112,1	112,3	112,5	112,7	112,9	
			176	115,9	116,1	116,3	116,5	116,7	116,9	117,1	117,3	117,5	117,7	117,9	
			182	120,9	121,1	121,3	121,5	121,7	121,9	122,1	122,3	122,5	122,7	122,9	
			188	125,9	126,1	126,3	126,5	126,7	126,9	127,1	127,3	127,5	127,7	127,9	
		2	158	101,4	101,6	101,8	102,0	102,2	102,4	102,6	102,8	103,0	103,2	103,4	± 1,0
			164	106,4	106,6	106,8	107,0	107,2	107,4	107,6	107,8	108,0	108,2	108,4	
			170	111,4	111,6	111,8	112,0	112,2	112,4	112,6	112,8	113,0	113,2	113,4	
			176	116,4	116,6	116,8	117,0	117,2	117,4	117,6	117,8	118,0	118,2	118,4	
			182	121,4	121,6	121,8	122,0	122,2	122,4	122,6	122,8	123,0	123,2	123,4	
			188	126,4	126,6	126,8	127,0	127,2	127,4	127,6	127,8	128,0	128,2	128,4	

Продолжение табл. 4

см

Номер измерения на чертеже	Наименование измерения	Полнотная группа	Рост типовой фигуры	Обхват груди типовой фигуры											Допускаемое отклонение
				88	92	96	100	104	108	112	116	120	124	128	
8 (черт. 3)	Длина полочки	3	158	101,9	102,1	102,3	102,5	102,7	102,9	103,1	103,3	103,5	103,7	103,9	± 1,0
			164	106,9	107,1	107,3	107,5	107,7	107,9	108,1	108,3	108,5	108,7	108,9	
			170	111,9	112,1	112,3	112,5	112,7	112,9	113,1	113,3	113,5	113,7	113,9	
			176	116,9	117,1	117,3	117,5	117,7	117,9	118,1	118,3	118,5	118,7	118,9	
			182	121,9	122,1	122,3	122,5	122,7	122,9	123,1	123,3	123,5	123,7	123,9	
			188		127,1	127,3	127,5	127,7	127,9	128,1	128,3	128,5	128,7	128,9	
9 (черт. 3)	Расстояние от угла плечевого шва и горловины до переднего угла бокового кармана	1—3	158	51,3	51,6	51,9	52,2	52,5	52,8	53,1	53,4	53,7	54,0	54,3	± 0,7
			164	52,5	52,8	53,1	53,4	53,7	54,0	54,3	54,6	54,9	55,2	55,5	
			170	53,7	54,0	54,3	54,6	54,9	55,2	55,5	55,8	56,1	56,4	56,7	
			176	54,9	55,2	55,5	55,8	56,1	56,4	56,7	57,0	57,3	57,6	57,9	
			182	56,1	56,4	56,7	57,0	57,3	57,6	57,9	58,2	58,5	58,8	59,1	
			188	57,3	57,6	57,9	58,2	58,5	58,8	59,1	59,4	59,7	60,0	60,3	
10 (черт. 4)	Ширина полочки	1—3	158—188	29,9	30,5	31,1	31,7	32,3	32,9	33,5	34,1	34,7	35,3	35,9	± 0,5
11 (черт. 3)	Расстояние от края борта до переднего угла бокового кармана	1—3	158—188	24,0	24,5	25,0	25,5	26,0	26,5	27,0	27,5	28,0	28,5	29,0	± 0,5
12 (черт. 4)	Длина клапана	1—3	158—188	15,0	15,0	15,0	16,0	16,0	16,0	16,0	17,0	17,0	17,0	17,0	± 0,5
13 (черт. 4)	Ширина клапана	1—3	158—188	6,5	6,5	6,5	6,5	6,5	6,5	6,5	6,5	6,5	6,5	6,5	± 0,3
14 (черт. 4)	Ширина пальто на уровне глубины проймы	1—3	158—188	63,0	65,0	67,0	69,0	71,0	73,0	75,0	77,0	79,0	81,0	83,0	± 1,0
15 (черт. 4)	Ширина пальто внизу от края шлицы до края борта по прямой (правая сторона шире на 4,0 см)	1	158	64,5	66,5	68,5	70,5	72,5	74,5	76,5	78,5	80,5	82,5	84,5	± 1,0
			164	65,0	67,0	69,0	71,0	73,0	75,0	77,0	79,0	81,0	83,0	85,0	
			170	65,0	67,5	69,5	71,5	73,5	75,5	77,5	79,5	81,5	83,5	85,5	
			176	66,0	68,0	70,0	72,0	74,0	76,0	78,0	80,0	82,0	84,0	86,0	
			180	66,5	68,5	70,5	72,5	74,5	76,5	78,5	80,5	82,5	84,5	86,5	
			188	67,0	69,0	71,0	73,0	75,0	77,0	79,0	81,0	83,0	85,0	87,0	
		2	158	66,0	68,0	70,0	72,0	74,0	76,0	78,0	80,0	82,0	84,0	86,0	± 1,0
			164	66,5	68,5	70,5	72,5	74,5	76,5	78,5	80,5	82,5	84,5	86,5	
			170	67,0	69,0	71,0	73,0	75,0	77,0	79,0	81,0	83,0	85,0	87,0	
			176	67,5	69,5	71,5	73,5	75,5	77,5	79,5	81,5	83,5	85,5	87,5	
			182	68,0	70,0	72,0	74,0	76,0	78,0	80,0	82,0	84,0	86,0	88,0	
			188	68,5	70,5	72,5	74,5	76,5	78,5	80,5	82,5	84,5	86,5	88,5	
		3	158	67,5	69,5	71,5	73,5	75,5	77,5	79,5	81,5	83,5	85,5	87,5	± 1,0
			164	68,0	70,0	72,0	74,0	76,0	78,0	80,0	82,0	84,0	86,0	88,0	
			170	68,5	70,5	72,5	74,5	76,5	78,5	80,5	82,5	84,5	86,5	88,5	
			176	69,0	71,0	73,0	75,0	77,0	79,0	81,0	83,0	85,0	87,0	89,0	
			182	69,5	71,5	73,5	75,5	77,5	79,5	81,5	83,5	85,5	87,5	89,5	
			188	70,0	72,0	74,0	76,0	78,0	80,0	82,0	84,0	86,0	88,0	90,0	

Продолжение табл. 4

см

Номер измерения на чертеже	Наименование измерения	Полнотная группа	Рост типовой фигуры	Обхват груди типовой фигуры											Допускаемое отклонение
				88	92	96	100	104	108	112	116	120	124	128	
16 (черт. 3)	Длина рукава	1—3	158 164 170 176 182 188	61,0 63,0 65,0 67,0 69,0 71,0	61,0 63,0 65,0 67,0 69,0 71,0	61,0 63,0 65,0 67,0 69,0 71,0	61,0 63,0 65,0 67,0 69,0 71,0	61,0 63,0 65,0 67,0 69,0 71,0	61,0 63,0 65,0 67,0 69,0 71,0	61,0 63,0 65,0 67,0 69,0 71,0	61,0 63,0 65,0 67,0 69,0 71,0	61,0 63,0 65,0 67,0 69,0 71,0	61,0 63,0 65,0 67,0 69,0 71,0	61,0 63,0 65,0 67,0 69,0 71,0	± 1,0
17 (черт. 4)	Ширина рукава вверху	1—3	158—188	20,9	21,5	22,1	22,7	23,3	23,9	24,5	25,1	25,7	26,3	26,9	± 0,5
18 (черт. 3)	Ширина рукава внизу	1—3	158—188	16,1	16,4	16,7	17,0	17,3	17,6	17,9	18,2	18,5	18,8	19,1	± 0,5
19 (черт. 5)	Длина воротника	1—3	158—188	44,4	45,6	46,8	48,0	49,2	50,4	51,6	52,8	54,0	55,2	56,4	± 0,5
20 (черт. 6)	Ширина воротника посередине	1—3	158—188	9,0	9,0	9,0	9,0	9,0	9,0	9,0	9,0	9,0	9,0	9,0	± 0,5
21 (черт. 5)	Ширина воротника в концах	1—3	158—188	7,0	7,0	7,0	7,0	7,0	7,0	7,0	7,0	7,0	7,0	7,0	± 0,2
22 (черт. 5)	Ширина уступа лацкана	1—3	158—188	7,0	7,0	7,0	7,0	7,0	7,0	7,0	7,0	7,0	7,0	7,0	± 0,2
23 (черт. 6)	Длина входа во внутренний карман	1—3	158—188	15,0	15,0	15,0	15,0	15,0	15,0	16,0	16,0	16,0	16,0	16,0	± 0,5
24 (черт. 6)	Ширина подборта вверху (на уровне уступа)	1—3	158—188	15,4	15,6	15,8	16,0	16,2	16,4	16,6	16,8	17,0	17,2	17,4	± 0,5
25 (черт. 6)	Ширина подборта внизу	1—3	158—188	7,5	7,5	7,5	7,5	7,5	7,5	7,5	7,5	7,5	7,5	7,5	± 0,5

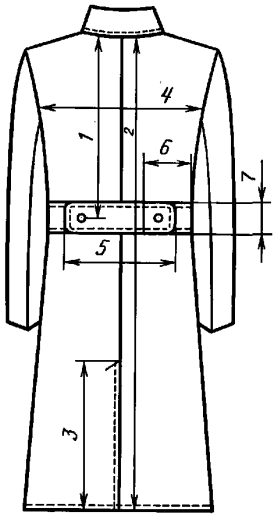

Черт. 2

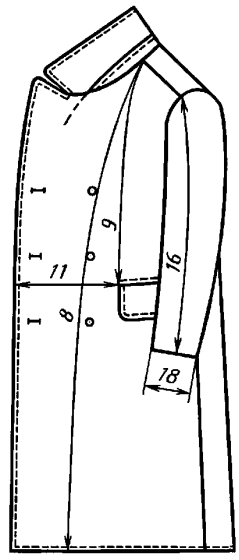

Черт. 3

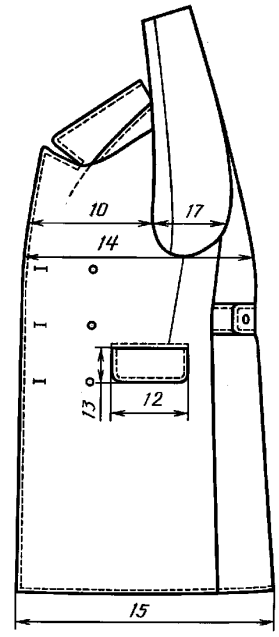

Черт. 4

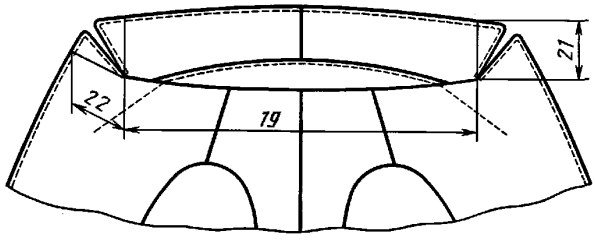

Черт. 5

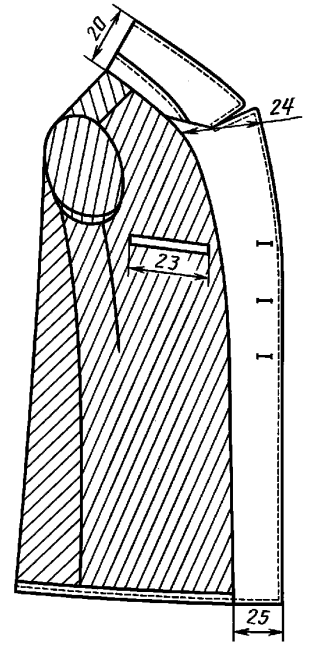

Черт. 6

1.3. Характеристики

1.3.1. Внешний вид

Пальто полуприлегающего силуэта со смещенной бортовой застежкой на три пуговицы, отложным воротником и лацканами.

Полочки с боковыми вытачками, боковыми прорезными карманами с клапанами. На левой полочке — три отделочные форменные пуговицы.

Спинка со швом посередине и со шлицей, по линии талии с хлястиком из трех частей. Средняя часть хлястика пристегивается на две форменные пуговицы. Нижняя часть шлицы спинки с тремя пуговицами.

Рукава втачные двухшовные.

По воротнику, бортам, клапанам, полочкам над карманами, хлястикам, шлице спинки, низу пальто проложена отделочная строчка на расстоянии 0,5—0,6 см от края.

Пальто на подкладке до низа. На подкладке левой полочки внутренний карман.

1.4. Требования к материалам

Пальто должны изготовляться из материалов, указанных в табл. 5.

Таблица 5

Наименование материала	Нормативно-техническая документация	Назначение материала
1. Габардин ТК черного цвета арт. 1505, 15157	ГОСТ 27541	Для верха пальто
2. Ткань костюмная (кительная) черного цвета арт. 2203 «С», 2205 «С»	ГОСТ 27541	То же
3. Саржа подкладочная черного цвета арт. 42203	ГОСТ 20272	Для подкладки пальто, подкладки клапанов, подзоров боковых и внутреннего карманов и вешалки
4. Коленкор арт. 3808, 3805	ГОСТ 29298	Для прокладки под петли, долевиков боковых и внутреннего карманов, в плечевой шов спинки
5. Фланель арт. 1667, 1670, 1977	ГОСТ 29298	Для прокладки в проймы спинки и под отделочные пуговицы левой полочки
6. Полотно трикотажное из капроновых нитей в цвет основной ткани или серого цвета арт. 25430832102, 25430725102, 27430725102	ГОСТ 28554	Для подкладки боковых и внутренних карманов
7. Ткань льношерстяная бортовая аппретированная арт. 10217	ТУ 17 РСФСР 40—97—90	Для бортовой прокладки
8. Ткань бортовая аппретированная малоусадочная арт. 10178, 10182, 10187	ГОСТ 5665	Для верхних плечевых накладок
9. Материал прокладочный с регулярным точечным покрытием: арт. 86040—1 арт. 75088—1	ТУ 17—21—335	Для прокладки полочек, дополнительной накладки на бортовую прокладку, отлета и стойки воротника, подборта, клапана, горловины спинки, хлястиков, шлицы, низа спинки и рукавов Для прокладки отлета и стойки воротника, подборта, клапана, горловины спинки, хлястиков, шлицы, низа спинки и рукава
10. Ткань клеевая прокладочная арт. 10164Н1, 10178Н1, 10187Н1	ТУ 6—19—137	Для передних плечевых накладок
11. Ткань бортовая клеевая с капроновым волосом арт. 7169Н1	ТУ 6—19—137	Для накладки на бортовую прокладку
12. Ткань клеевая кромочная арт. 276Н1, 337	ТУ 6—19—137	Для прокладывания по срезу борта, по линии перегиба лацкана, по пройме полочек, спинки
13. Ватин холстопрошивной хлопчатобумажный арт. 917616, 917620	ГОСТ 19008	Для прокладок верхних плечевых накладок и подокатников
14. Лента капроновая для вешалки черного цвета арт. 775—Р	ТУ 17 РСФСР 44—3308	Для вешалки

Продолжение табл. 5

Наименование материала	Нормативно-техническая документация	Назначение материала
15. Нитки швейные черного цвета:		
хлопчатобумажные	ГОСТ 6309	Для изготовления верха пальто
8,5 текс × 3 × 3 (40/6)	ОСТ 17—921	То же
армированные 44ЛХ-1	ГОСТ 6309	Для изготовления верха пальто и пришивания пуговиц
хлопчатобумажные 11,0 текс × 3 × 3 (30/6)		
армированные 44ЛХ-1	ОСТ 17—921	То же
хлопчатобумажные 16,5 текс × 3 (40/3)	ГОСТ 6309	Для изготовления подкладки
армированные 36 ЛХ	ОСТ 17—921	То же
хлопчатобумажные 18,5 текс × 3 × 3 (1/9)	ГОСТ 6309	Для каркаса петель
армированные 150 ЛХ	ОСТ 17—921	То же
из натурального шелка № 18	ГОСТ 22665	Для обметывания петель
лавсановые 11,1 текс × 3 (33Л)	ОСТ 17—257	Для отделочных строчек
из натурального шелка № 33	ГОСТ 22665	То же
16. Пуговицы алюминиевые цельноштампованные, золотистого цвета с якорем:	ОСТ 17—806	
диаметром 22 мм		Для застегивания пальто и пристегивания хлястика
диаметром 14 мм		Для шлицы спинки
17. Кольца для крепления пуговиц	ТУ 17 РСФСР 30—1960	Для крепления отделочных пуговиц
18. Лента полульняная бортовая шириной 12 мм	ОСТ 17—148	То же

Примечания:

1. По согласованию с заказчиком допускается применять другие материалы и фурнитуру по качеству не ниже указанных в табл. 5.
2. Допускается применять межлекальные выпады из полушерстяного ватина для изготовления верхних плечевых накладок и подокатников.
3. Прокладочные материалы с клеевым покрытием должны обеспечивать устойчивость изделий к пятикратной химчистке.

1.5. Основные требования к изготовлению

1.5.1. Раскрой деталей пальто — по ГОСТ 19902; раскрой отдельных деталей прокладок, не указанных в ГОСТ 19902, допускается производить в соответствии с направлением нити основы, нанесенной на лекалах.

1.5.2. Классификация и виды стежков, строчек и швов, применяемых для изготовления пальто, — по ГОСТ 12807.

Требования к стежкам, строчкам и швам — по ОСТ 17—835.

1.5.3. Определение сортности пальто — по ГОСТ 11259.

1.5.4. Особенности обработки пальто, пособие для построения чертежей лекал, спецификация деталей и коды ОКП приведены соответственно в приложениях 1—4.

1.6. Маркировка и упаковка

Маркировка и упаковка пальто — по ГОСТ 19159.

2. ПРИЕМКА

Правила приемки — по ГОСТ 24782.

3. МЕТОДЫ КОНТРОЛЯ

Методы контроля качества — по ГОСТ 4103.

4. ТРАНСПОРТИРОВАНИЕ И ХРАНЕНИЕ

Транспортирование и хранение — по ГОСТ 19159.

ПРИЛОЖЕНИЕ 1
Рекомендуемое

ОСОБЕННОСТИ ОБРАБОТКИ ПАЛЬТО

1. Сборку бортовой прокладки выполняют на прессе, предварительно соединив детали строчками: посередине вдоль детали и параллельно нижнему срезу плечевой накладки на расстоянии 0,5—0,7 см от среза на машине зигзагообразного стежка.

2. Полочки, стойки и отлеты верхнего и нижнего воротника, подборта (в верхней части), клапаны, хлястики, спинку по горловине и шлице, низ рукавов дублируют прокладочной тканью на электрических (с предварительным увлажнением) или электропаровых прессах. Температура прессующей поверхности — 150 °С—160 °С, время прессования — 18—20 с, давление — 0,035—0,05 МПа. Прочность склеивания должна быть не менее 0,3 даН/см.

3. Пакет бортовой прокладки располагают льношерстяной тканью к полочке и соединяют на стачивающей машине по линии перегиба лацкана.

Стачивание плечевых швов и втачивание рукавов в проймы выполняют вместе с бортовой прокладкой. При соединении плечевых срезов со стороны спинки прокладывают полоску из коленкора шириной 3,0—4,0 см, располагая ее на расстоянии 2—3 см от среза горловины до линии проймы.

4. К бортовой прокладке левой полочки на расстоянии 3 см от линии пришивания пуговиц прикрепляют полоску из фланели для предохранения подкладки от истирания кольцами.

5. Петли обметывают в следующих местах:

на левом борте три фигурные петли на расстоянии 2,5 см от края борта: верхнюю — на расстоянии 22,5—23,5 см от уступа лацкана, нижнюю — на уровне низа клапана, среднюю — на одинаковом расстоянии между верхней и нижней петлями;

на хлястике спинки две фигурные петли посередине хлястика на расстоянии 2,0 см от краев.

6. Пуговицы пришивают в соответствии с расположением петель:

на полочках на расстоянии 17,0 см от края борта, на правой полочке пуговицы пришивают, захватывая бортовую прокладку, на левой — ушко пуговицы выводят через основной материал, бортовую прокладку и закрепляют тесьмой или металлическим кольцом;

на боковых хлястиках — посередине на расстоянии 2,0 см от края;

на правой стороне шлицы — три пуговицы на расстоянии 1,0 см от края и на равном расстоянии от закрепки, низа и между собой;

на пуговицах с якорем скоба и шток должны быть обращены вверх.

7. При изготовлении пальто допускаются:

верхние плечевые накладки изготовлять иглопробивным способом;

бортовую прокладку арт. 10217 раскраивать по нити утка;

клеевую прокладку низа рукава раскраивать одной деталью;

прокладка горловины спинки из коленкора;

полочки с цельновыкроенными или отрезными подбортами;

боковые карманы с клапанами обрабатывать на полуавтомате 745 кл.

ПРИЛОЖЕНИЕ 2
Рекомендуемое

ПОСОБИЕ ДЛЯ ПОСТРОЕНИЯ ЧЕРТЕЖЕЙ ЛЕКАЛ

Таблица 6

см

Обозначение конструктивной линии на чертеже	Полнотная группа	Рост типовой фигуры	Обхват груди типовой фигуры										
			88	92	96	100	104	108	112	116	120	124	128
Спинка (черт. 7)													
ГА	1—3	158—188	28,0	28,5	29,0	29,5	30,0	30,5	31,0	31,5	32,0	32,5	33,0
АУ	1—3	158—188	15,1	15,4	15,7	16,0	16,3	16,6	16,9	17,2	17,5	17,8	18,1
АТ	1—3	158	44,4	44,6	44,8	45,0	45,2	45,4	45,6	45,8	46,0	46,2	46,4
		164	45,4	45,6	45,8	46,0	46,2	46,4	46,6	46,8	47,0	47,2	47,4
		170	46,4	46,6	46,8	47,0	47,2	47,4	47,6	47,8	48,0	48,2	48,4
		176	47,4	47,6	47,8	48,0	48,2	48,4	48,6	48,8	49,0	49,2	49,4
		182	48,4	48,6	48,8	49,0	49,2	49,4	49,6	49,8	50,0	50,2	50,4
		188	49,4	49,6	49,8	50,0	50,2	50,4	50,6	50,8	51,0	51,2	51,4
ТБ	1—3	158	18,0	18,0	18,0	18,0	18,0	18,0	18,0	18,0	18,0	18,0	18,0
		164	18,5	18,5	18,5	18,5	18,5	18,5	18,5	18,5	18,5	18,5	18,5
		170	19,0	19,0	19,0	19,0	19,0	19,0	19,0	19,0	19,0	19,0	19,0
		176	19,5	19,5	19,5	19,5	19,5	19,5	19,5	19,5	19,5	19,5	19,5
		182	20,0	20,0	10,0	20,0	20,0	20,0	20,0	20,0	20,0	20,0	20,0
		188	20,5	20,5	10,5	20,5	20,5	20,5	20,5	20,5	20,5	20,5	20,5
АН	1—3	158	105,0	105,0	10,50	105,0	105,0	105,0	105,0	105,0	105,0	105,0	105,0
		164	110,0	110,0	110,0	110,0	110,0	110,0	110,0	110,0	110,0	110,0	110,0
		170	115,0	115,0	115,0	115,0	150,0	115,0	115,0	115,0	115,0	115,0	115,0
		176	120,0	120,0	120,0	120,0	120,0	120,0	120,0	120,0	120,0	120,0	120,0
		182	125,0	125,0	125,0	125,0	125,0	125,0	125,0	125,0	125,0	125,0	125,0
		188	130,0	130,0	130,0	130,0	130,0	130,0	130,0	130,0	130,0	130,0	130,0
$А_1А_2$	1—3	158—188	8,8	9,0	9,2	9,4	9,6	9,8	10,0	10,2	10,4	10,6	10,8
$А_2А_3$	1—3	158—188	3,0	3,1	3,2	3,3	3,4	3,5	3,6	3,7	3,8	3,9	4,0
$А_2I$	1—3	158—188	2,0	2,0	2,1	2,1	2,2	2,2	2,3	2,3	2,4	2,4	2,5
$ГГ_1$	1—3	158—188	23,0	23,6	24,2	24,8	25,4	26,0	26,6	27,2	27,8	28,4	29,0
$Г_1П$	1—3	158—188	24,5	25,0	25,5	26,0	26,5	27,0	27,5	28,0	28,5	29,0	29,5
$Г_1П_2$	1—3	158—188	10,9	11,1	11,3	11,5	11,7	11,9	12,1	12,3	12,5	12,7	12,9
$Г_1Г_2$	1—3	158—188	4,3	4,4	4,5	4,6	4,7	4,8	4,9	5,0	5,1	5,2	5,3
$Г_2Г_3$	1—3	158—188	1,2	1,3	1,4	1,5	1,6	1,7	1,8	1,9	2,0	2,1	2,2
$Т_1Т_2$	1	158—188	16,7	17,4	18,1	18,8	19,5	20,2	20,9	21,6	22,3	23,0	23,7
$Т_1Т_2$	2	158—188	17,4	18,1	18,8	19,5	20,2	20,9	21,6	22,3	23,0	23,7	24,4
	3	158—188	18,1	18,8	19,5	20,2	20,9	21,6	22,3	23,0	23,7	24,4	25,1
$Б_1Б_2$	1	158—188	19,0	19,7	20,4	21,1	21,8	22,5	23,2	23,9	24,6	25,3	26,0
	2	158—188	19,5	20,2	20,9	21,6	22,3	23,0	23,7	24,4	25,1	25,8	26,5
	3	158—188	20,0	20,7	21,4	22,1	22,8	23,5	24,2	24,9	25,6	26,3	27,0
$Н_1Н_2$	1	158	20,0	20,7	21,4	22,1	22,8	23,5	24,2	24,9	25,6	26,3	27,0
		164	20,1	20,8	21,5	22,2	22,9	23,6	24,3	25,0	25,7	26,4	27,1
		170	20,2	20,9	21,6	22,3	23,0	23,7	24,4	25,1	25,8	26,5	27,2
		176	20,3	21,0	21,7	22,4	23,1	23,8	24,5	25,2	25,9	26,6	27,3
		182	20,4	21,1	21,8	22,5	23,2	23,9	24,6	25,3	26,0	26,7	27,4
		188	20,5	21,2	21,9	22,6	23,3	24,0	24,7	25,4	26,1	26,8	27,5
	2	158	20,5	21,2	21,9	22,6	23,3	24,0	24,7	25,4	26,1	26,8	27,5
		164	20,6	21,3	22,0	22,7	23,4	24,1	24,8	25,5	26,2	26,9	27,6
		170	20,7	21,4	21,1	22,8	23,5	24,2	24,9	25,6	26,3	27,0	27,7
		176	20,8	21,5	22,2	22,9	23,6	24,3	25,0	25,7	26,4	27,1	27,8
		182	20,9	21,6	22,3	23,0	23,7	24,4	25,1	25,8	26,5	27,2	27,9
		188	21,0	21,7	22,4	23,1	23,8	24,5	25,2	25,9	26,6	27,3	28,0
	3	158	21,0	21,7	22,4	23,1	23,8	24,5	25,2	25,9	26,6	27,3	28,0
		164	21,1	21,8	22,5	23,2	23,9	24,6	25,3	26,0	26,7	27,4	28,1
		170	21,2	21,9	22,6	23,3	24,0	24,7	25,4	26,1	26,8	27,5	28,2

Продолжение табл. 6

см

Обозначение конструктивной линии на чертеже	Полнотная группа	Рост типовой фигуры	Обхват груди типовой фигуры										
			88	92	96	100	104	108	112	116	120	124	128
H_1H_2	3	176	21,3	22,0	22,7	23,4	24,1	24,8	25,5	26,2	26,9	27,6	28,3
		182	21,4	22,1	22,8	23,5	24,2	24,9	25,6	26,3	27,0	27,7	28,4
		188	21,5	22,2	22,9	23,6	24,3	25,0	25,7	26,4	27,1	27,8	28,5
$H_1Ш$	1—3	158	41,0	41,0	41,0	41,0	41,0	41,0	41,0	41,0	41,0	41,0	41,0
		164	42,0	42,0	42,0	42,0	42,0	42,0	42,0	42,0	42,0	42,0	42,0
		170	43,0	43,0	43,0	43,0	43,0	43,0	43,0	43,0	43,0	43,0	43,0
		176	44,0	44,0	44,0	44,0	44,0	44,0	44,0	44,0	44,0	44,0	44,0
		182	45,0	45,0	45,0	45,0	45,0	45,0	45,0	45,0	45,0	45,0	45,0
		188	46,0	46,0	46,0	46,0	46,0	46,0	46,0	46,0	46,0	46,0	46,0
Полочка (черт. 8)													
$Г_4Г_5$	1—3	158—188	21,7	22,4	23,1	23,8	24,5	25,2	25,9	26,6	27,3	28,0	28,7
$Г_5Г_6$	1—3	158—188	10,0	10,4	10,8	11,2	11,6	12,0	12,4	12,8	13,2	13,6	14,0
$Г_6А_4$	1—3	158—188	28,2	28,8	29,4	30,0	30,6	31,2	31,8	32,4	33,0	33,6	34,2
$А_4А_5$	1—3	158—188	10,6	10,8	11,0	11,2	11,4	11,6	11,8	12,0	12,2	12,4	12,6
$А_5А_6$	1—3	158—188	8,6	8,8	9,0	9,2	9,4	9,6	9,8	10,0	10,2	10,4	10,6
$аа_1$	1—3	158—188	2,3	2,4	2,5	2,6	2,7	2,8	2,9	3,0	3,1	3,2	3,3
$Г_5Т_3$	1—3	158	16,4	16,1	15,8	15,5	15,2	14,9	14,6	14,3	14,0	13,7	13,4
		164	17,4	17,1	16,8	16,5	16,2	15,9	15,6	15,3	15,0	14,7	14,4
		170	18,4	18,1	17,8	17,5	17,2	16,9	16,6	16,3	16,0	15,7	15,4
		176	19,4	19,1	18,8	18,5	18,2	17,9	17,6	17,3	17,0	16,7	16,4
		182	20,4	20,1	19,8	19,5	19,2	18,9	18,6	18,3	18,0	17,7	17,4
		188	21,4	21,1	20,8	20,5	20,2	19,9	19,6	19,3	19,0	18,7	18,4
$Т_3Б_3$	1—3	158	18,0	18,0	18,0	18,0	18,0	18,0	18,0	18,0	18,0	18,0	18,0
		164	18,5	18,5	18,5	18,5	18,5	18,5	18,5	18,5	18,5	18,5	18,5
		170	19,0	19,0	19,0	19,0	19,0	19,0	19,0	19,0	19,0	19,0	19,0
		176	19,5	19,5	19,5	19,5	19,5	19,5	19,5	19,5	19,5	19,5	19,5
		182	20,0	20,0	20,0	20,0	20,0	20,5	20,0	20,0	20,0	20,0	20,0
		188	20,5	20,5	20,5	20,5	20,5	20,5	20,5	20,5	20,5	20,5	20,5
$Г_5Н_3$	1	158	79,4	79,0	78,6	78,2	77,8	77,4	77,0	76,6	76,2	75,8	75,4
		164	84,4	84,0	83,6	83,2	82,8	82,4	82,0	81,6	81,2	80,8	80,4
		170	89,4	89,0	88,6	88,2	87,8	87,4	87,0	86,6	86,2	85,8	85,4
		176	94,4	94,0	93,6	93,2	92,8	92,4	92,0	91,6	91,2	90,8	90,4
		182	99,4	99,0	98,6	98,2	97,8	97,4	97,0	96,6	96,2	95,8	95,4
		188	104,4	104,0	103,6	103,2	102,8	102,4	102,0	101,6	101,2	100,8	100,4
	2	158	79,9	79,5	79,1	78,7	78,3	77,9	77,5	77,1	76,7	76,3	75,9
		164	84,9	84,5	84,1	83,7	83,3	82,9	82,5	82,1	81,7	81,3	80,9
		170	89,9	89,5	89,1	88,7	88,3	87,9	87,5	87,1	86,7	86,3	85,9
		176	94,9	94,5	94,1	93,7	93,3	92,9	92,5	92,1	91,7	91,3	90,9
		182	99,9	99,5	99,1	98,7	98,3	97,9	97,5	97,1	96,7	96,3	95,9
		188	104,9	104,5	104,1	103,7	103,3	102,9	102,5	102,1	101,7	101,3	100,9
	3	158	80,4	80,0	79,6	79,2	78,8	78,4	78,0	77,6	77,2	76,8	76,4
		164	85,4	85,0	84,6	84,2	83,8	83,4	83,0	82,6	82,2	81,8	81,4
		170	90,4	90,0	89,6	89,2	88,8	88,4	88,0	87,6	87,2	86,8	86,4
		176	95,4	95,0	94,6	94,2	93,8	93,4	93,0	92,6	92,2	91,8	91,4
		182	100,4	100,0	99,6	99,2	98,8	98,4	98,0	97,6	97,2	96,8	96,4
		188	105,4	105,0	104,6	104,2	103,8	103,4	103,0	102,6	102,2	101,8	101,4
$Г_4П_3$	1—3	158—188	21,5	22,0	22,5	23,0	23,5	24,0	24,5	25,0	25,5	26,0	26,5
$Г_42$	1—3	158—188	2,9	2,9	2,9	3,0	3,0	3,0	3,0	3,1	3,1	3,1	3,1
$Г_4Г_7$	1—3	158—188	16,8	17,4	18,0	18,6	19,2	19,8	20,4	21,0	21,6	22,2	22,8
$Г_7Г_8$	1—3	158—188	4,7	4,8	4,9	5,0	5,1	5,2	5,3	5,4	5,5	5,6	5,7
$Г_73$	1—3	158—188	4,6	4,7	4,8	4,9	5,0	5,1	5,2	5,3	5,4	5,5	5,6
$Т_3Т_5$	1	158—188	35,1	36,4	37,7	39,0	40,3	41,6	42,9	44,2	45,5	46,8	48,1
	2	158—188	36,1	37,4	38,7	40,0	41,3	42,6	43,9	45,2	46,5	47,8	49,1
	3	158—188	37,1	38,4	39,7	41,0	42,3	43,6	44,9	46,2	47,5	48,8	50,1
$Н_3Н_4$	1	158	39,4	40,7	42,0	43,3	44,6	45,9	47,2	48,5	49,8	51,1	52,4
		164	39,8	41,1	42,4	43,7	45,0	46,3	47,6	48,9	50,2	51,5	52,8
		170	40,2	41,5	42,8	44,1	45,4	46,7	48,0	49,3	50,6	51,9	53,2

Продолжение табл. 6

см

Обозначение конструктивной линии на чертеже	Полнотная группа	Рост типовой фигуры	Обхват груди типовой фигуры										
			88	92	96	100	104	108	112	116	120	124	128
H_3H_4	1	176	40,6	41,9	43,2	44,5	45,8	47,1	48,4	49,7	51,0	52,3	53,6
		182	41,0	42,3	43,6	44,9	46,2	47,5	48,8	50,1	51,4	52,7	54,0
		188	41,4	42,7	44,0	45,3	46,6	47,9	49,2	50,5	51,8	53,1	54,4
	2	158	40,4	41,7	43,0	44,3	45,6	46,9	48,2	49,5	50,8	52,1	53,4
		164	40,8	42,1	43,4	44,7	46,0	47,3	48,6	49,9	51,2	52,5	53,8
		170	41,2	42,5	43,8	45,1	46,4	47,7	49,0	50,3	51,6	52,9	54,2
		176	41,6	42,9	44,2	45,5	46,8	48,1	49,4	50,7	52,0	53,3	54,6
		182	42,0	43,3	44,6	45,9	47,2	48,5	49,8	51,1	52,4	53,7	55,0
		188	42,4	43,7	45,0	46,3	47,6	48,9	50,2	51,5	52,8	54,1	55,4
	3	158	41,4	42,7	44,0	45,3	46,6	47,9	49,2	50,5	51,8	53,1	54,4
		164	41,8	43,1	44,4	45,7	47,0	48,3	49,6	50,9	52,2	53,6	54,8
		170	42,2	43,5	44,8	46,1	47,4	48,7	50,0	51,3	52,6	53,9	55,2
		176	42,6	43,9	45,2	46,5	47,8	49,1	50,4	51,7	53,0	54,3	55,6
		182	43,0	44,3	45,6	46,9	48,2	49,5	50,8	52,1	53,4	54,7	56,0
		188	43,4	44,7	46,0	47,3	48,6	49,9	51,2	52,5	53,8	55,1	56,4
$T_5H_5 = T_2H_2$	1—3	158—188	С чертежа спинки (черт. 7)										
T_4K	1—3	158	7,9	7,9	7,9	7,9	7,9	7,9	7,9	7,9	7,9	7,9	7,9
		164	8,1	8,1	8,1	8,1	8,1	8,1	8,1	8,1	8,1	8,1	8,1
		170	8,3	8,3	8,3	8,3	8,3	8,3	8,3	8,3	8,3	8,3	8,3
		176	8,5	8,5	8,5	8,5	8,5	8,5	8,5	8,5	8,5	8,5	8,5
		182	8,7	8,7	8,7	8,7	8,7	8,7	8,7	8,7	8,7	8,7	8,7
		188	8,9	8,9	8,9	8,9	8,9	8,9	8,9	8,9	8,9	8,9	8,9
T_4T_6	1—3	158—188	6,9	7,1	7,3	7,5	7,7	7,9	8,1	8,3	8,5	8,7	8,9
T_6K_1	1—3	158	8,7	8,7	8,7	8,7	8,7	8,7	8,7	8,7	8,7	8,7	8,7
		164	8,9	8,9	8,9	8,9	8,9	8,9	8,9	8,9	8,9	8,9	8,9
		170	9,1	9,1	9,1	9,1	9,1	9,1	9,1	9,1	9,1	9,1	9,1
		176	9,3	9,3	9,3	9,3	9,3	9,3	9,3	9,3	9,3	9,3	9,3
		182	9,5	9,5	9,5	9,5	9,5	9,5	9,5	9,5	9,5	9,5	9,5
		188	9,7	9,7	9,7	9,7	9,7	9,7	9,7	9,7	9,7	9,7	9,7
K_1K_2	1—3	158—188	15,0	15,0	15,0	16,0	16,0	16,0	16,0	17,0	17,0	17,0	17,0
$T_7T_{71} =$	1	158—188	0,8	0,8	0,8	0,8	0,8	0,8	0,8	0,8	0,8	0,8	0,8
$= T_7T_{72}$	2	158—188	0,6	0,6	0,6	0,6	0,6	0,6	0,6	0,6	0,6	0,6	0,6
	3	158—188	0,4	0,4	0,4	0,4	0,4	0,4	0,4	0,4	0,4	0,4	0,4
$Г_5Г_9$	1—3	158—188	5,9	5,6	5,3	5,0	4,7	4,4	4,1	3,8	3,5	3,2	2,9
			Подборт (черт. 8)										
A_6A_7	1—3	158—188	10,4	10,6	10,8	11,0	11,2	11,4	11,6	11,8	12,0	12,2	12,4
$Г_5Г_{10}$	1—3	158—188	3,8	3,9	4,0	4,1	4,2	4,3	4,4	4,5	4,6	4,7	4,8
			Верхняя часть рукава (черт. 9)										
$ВА$	1—3	158—188	19,5	19,9	20,3	20,7	21,1	21,5	21,9	22,3	22,7	23,1	23,5
$АЛ$	1—3	158	36,4	36,6	36,8	37,0	37,2	37,4	37,6	37,8	38,0	38,2	38,4
		164	37,4	37,6	37,8	38,0	38,2	38,4	38,6	38,8	39,0	39,2	39,4
		170	38,4	38,6	38,8	39,0	39,2	39,4	39,6	39,8	40,0	40,2	40,4
		176	39,4	39,6	39,8	40,0	40,2	40,4	40,6	40,8	41,0	41,2	41,4
		182	40,4	40,6	40,8	41,0	41,2	41,4	41,6	41,8	42,0	42,2	42,4
		188	41,4	41,6	41,8	42,0	42,2	42,4	42,6	42,8	43,0	43,2	43,4
$АН$	1—3	158	64,7	64,7	64,7	64,7	64,7	64,7	64,7	64,7	64,7	64,7	64,7
		164	66,7	66,7	66,7	66,7	66,7	66,7	66,7	66,7	66,7	66,7	66,7
		170	68,7	68,7	68,7	68,7	68,7	68,7	68,7	68,7	68,7	68,7	68,7
		176	70,7	70,7	70,7	70,7	70,7	70,7	70,7	70,7	70,7	70,7	70,7
		182	72,7	72,7	72,7	72,7	72,7	72,7	72,7	72,7	72,7	72,7	72,7
		188	74,7	74,7	74,7	74,7	74,7	74,7	74,7	74,7	74,7	74,7	74,7
$АО$	1—3	158—188	11,6	11,9	12,2	12,5	12,8	13,1	13,4	13,7	14,0	14,3	14,6
$аа_1$	1—3	158—188	2,4	2,5	2,6	2,7	2,8	2,9	3,0	3,1	3,2	3,3	3,4
$АП$	1—3	158—188	23,7	24,3	24,9	25,5	26,1	26,7	27,3	27,9	28,5	29,1	29,7

Продолжение табл. 6

см

Обозначение конструктивной линии на чертеже	Полнотная группа	Рост типовой фигуры	Обхват груди типовой фигуры										
			88	92	96	100	104	108	112	116	120	124	128
$ПП_1$	1—3	158—188	8,0	8,2	8,4	8,6	8,8	9,0	9,2	9,4	9,6	9,8	10,0
$ВВ_1$	1—3	158—188	24,5	25,1	25,7	26,3	26,9	27,5	28,1	28,7	29,3	29,9	30,5
$Л_1Л_2$	1—3	158—188	23,0	23,5	24,0	24,5	25,0	25,5	26,0	26,5	27,0	27,5	28,0
$НН_1$	1—3	158—188	18,4	18,7	19,0	19,3	19,6	19,9	20,2	20,5	20,8	21,1	21,4
Нижняя часть рукава (черт. 10)													
$В_2Л_3$	1—3	158	16,9	16,7	16,5	16,3	16,1	15,9	15,7	15,5	15,3	15,1	14,9
		164	17,9	17,7	17,5	17,3	17,1	16,9	16,7	16,5	16,3	16,1	15,9
		170	18,9	18,7	18,5	18,3	18,1	17,9	17,7	17,5	17,3	17,1	16,9
		176	19,9	19,7	19,5	19,3	19,1	18,9	18,7	18,5	18,3	18,1	17,9
		182	20,9	20,7	20,5	20,3	20,1	19,9	19,7	19,5	19,3	19,1	18,9
		188	21,9	21,7	21,5	21,3	21,1	20,9	20,7	20,5	20,3	20,1	19,9
$В_2Н_2$	1—3	158	45,7	45,3	44,9	44,5	44,1	43,7	43,3	42,9	42,5	42,1	41,7
		164	47,7	47,3	46,9	46,5	46,1	45,7	45,3	44,9	44,5	44,1	43,7
		170	49,7	49,3	48,9	48,5	48,1	47,7	47,3	46,9	46,5	46,1	45,7
		176	51,7	51,3	50,9	50,5	50,1	49,7	49,3	48,9	48,5	48,1	47,7
		182	53,7	53,3	52,9	52,5	52,1	51,7	51,3	50,9	50,5	50,1	49,7
		188	55,7	55,3	54,9	54,5	54,1	53,7	53,3	52,9	52,5	52,1	51,7
$В_2В_3$	1—3	158—188	8,1	8,4	8,7	9,0	9,3	9,6	9,9	10,2	10,5	10,8	11,1
$В_2В_4$	1—3	158—188	17,7	18,3	18,9	19,5	20,1	20,7	21,3	21,9	22,5	23,1	23,7
$В_4П_2$	1—3	158—188	11,8	12,0	12,2	12,4	12,6	12,8	13,0	13,2	13,4	13,6	13,8
$Л_4Л_5$	1—3	158—188	17,5	18,0	18,5	19,0	19,5	20,0	20,5	21,0	21,5	22,0	22,5
$Н_2Н_3$	1—3	158—188	13,7	14,0	14,3	14,6	14,9	15,2	15,5	15,8	16,1	16,4	16,7
Отлет нижнего воротника (черт. 11)													
АБ	1—3	158—188	6,4	6,6	6,8	7,0	7,2	7,4	7,6	7,8	8,0	8,2	8,4
$АБ_1$	1—3	158—188	21,2	21,8	22,4	23,0	23,6	24,2	24,8	25,4	26,0	26,6	27,2
Стойка нижнего воротника (черт. 12)													
АБ	1—3	158—188	17,9	18,5	19,1	19,7	20,3	20,9	21,5	22,1	22,7	23,3	23,9
Стойка верхнего воротника (черт. 13)													
АБ	1—3	158—188	17,4	18,0	18,6	19,2	19,8	20,4	21,0	21,6	22,2	22,8	23,4
Хлястик средний (черт. 14)													
АБ	1	158—188	20,2	21,0	21,8	22,6	23,4	24,2	25,0	25,8	26,6	27,4	28,2
	2	158—188	21,0	21,8	22,6	23,4	24,2	25,0	25,8	26,6	27,4	28,2	29,0
	3	158—188	21,8	22,6	23,4	24,2	25,0	25,8	26,6	27,4	28,2	29,0	29,8
Хлястик боковой (черт. 15)													
АБ	1	158—188	11,8	12,1	12,4	12,7	12,0	13,3	13,6	13,9	14,2	14,5	14,8
	2	158—188	12,1	12,4	12,7	13,0	13,3	13,6	13,9	14,2	14,5	14,8	15,1
	3	158—188	12,4	12,7	13,0	13,3	13,6	13,9	14,2	14,5	14,8	15,1	15,4
Клапан бокового кармана (черт. 16)													
АБ	1—3	158—188	17,0	17,0	17,0	18,0	18,0	18,0	18,0	19,0	19,0	19,0	19,0
Обтачка бокового кармана (черт. 17)													
АБ	1—3	158—188	21,0	21,0	21,0	22,0	22,0	22,0	22,0	23,0	23,0	23,0	23,0
Подкладка бокового кармана (черт. 22)													
АБ	1—3	158—188	20,0	20,0	20,0	21,0	21,0	21,0	21,0	22,0	22,0	22,0	22,0

Примечания:

1. Точки, обозначенные на чертежах буквой «*а*», находятся на середине соответствующих прямых, обозначенные буквой «*б*» — на $^1/_3$, обозначенные буквой «*в*» — на $^1/_4$ соответствующих прямых линий.
2. Лекало отлета верхнего воротника строят по лекалу отлета нижнего воротника (черт. 11).

Построение чертежей лекал отлетов стоек воротника дано без припусков на обрезку.

При изготовлении воротников с обрезкой деталей лекала отлетов и стоек увеличивают по всем срезам на 0,4—0,5 см.

3. Лекало подборта строят по лекалу полочки (черт. 8). При изготовлении пальто с обтачным бортом лекало подборта вырезают одной деталью с учетом обрезки борта.

4. Лекала подкладки среднего и бокового хлястиков строят по лекалам верха (черт. 14, 15).

5. Лекала деталей подкладки спинки, полочки, рукавов и клапанов строят по лекалам верха (черт. 16, 18—21). Лекала подкладки полочки и спинки строят с учетом обрезки низа.

6. Лекала деталей клеевых прокладок строят по лекалам деталей верха (черт. 24—35). Лекало прокладки в горловину спинки из коленкора строят одной деталью.

7. Лекала деталей бортовой прокладки строят по лекалам верха полочки (черт. 36).

8. Лекало прокладки в пройму спинки из фланели и ватина строят по лекалу верха спинки (черт. 24).

9. Лекало верхней плечевой накладки строят по лекалам верха полочки и спинки (черт. 37).

10. Лекало нижнего слоя верхней плечевой накладки строят по лекалу верхнего слоя (черт. 38).

11. Лекала прокладок верхней плечевой накладки из ватина строят по лекалам верхнего слоя (черт. 39).

12. Лекало полоски из фланели для колец левой полочки вырезают шириной 5,0—6,0 см, длиной на 5—6 см больше расстояния между верхней и нижней пуговицами.

13. Лекало полоски в плечевой шов спинки строят шириной 3—4 см, длиной меньше длины плечевого шва на 2,0 см.

14. Лекало подокатника из ватина строят по лекалу верха рукава (черт. 40). Допускается строить лекало подокатника по форме полоски длиной 30—36 см, шириной по центру 6—7 см, по концам 3,5—4,0 см.

15. Лекала подзоров и листочки боковых и внутреннего карманов строят по лекалам подкладок карманов (черт. 22, 23).

16. При построении чертежей лекал деталей допускается изменять отдельные измерения, если это не повлечет за собой изменения измерений изделия в готовом виде и ухудшения его качества.

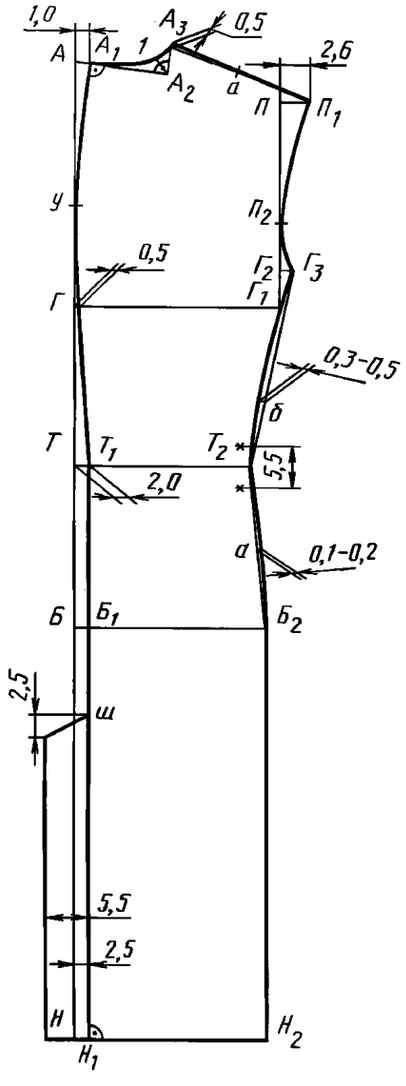

Черт. 7

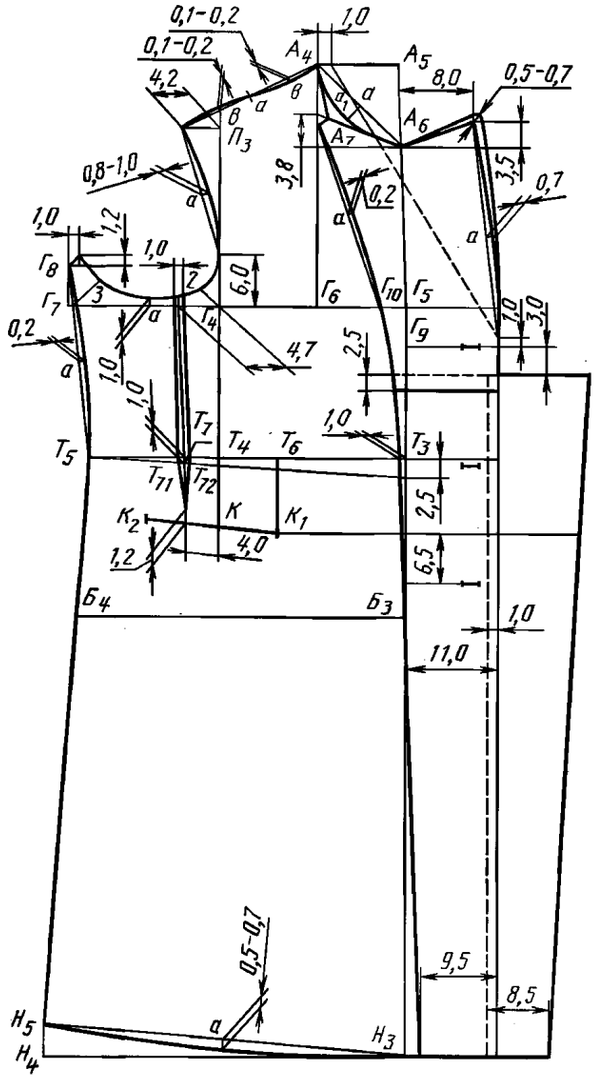

Черт. 8

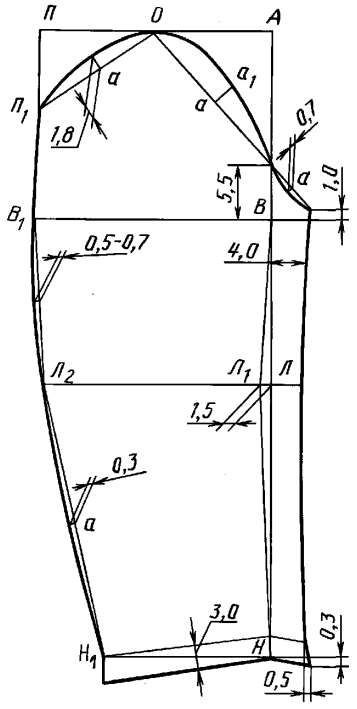

Черт. 9

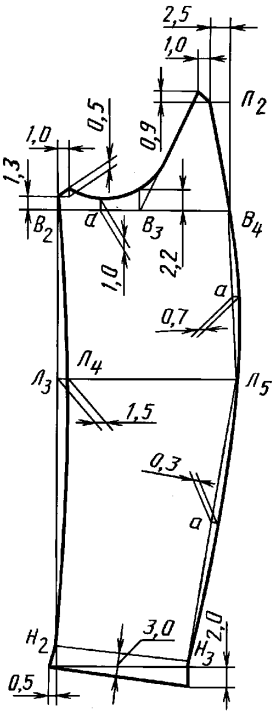

Черт. 10

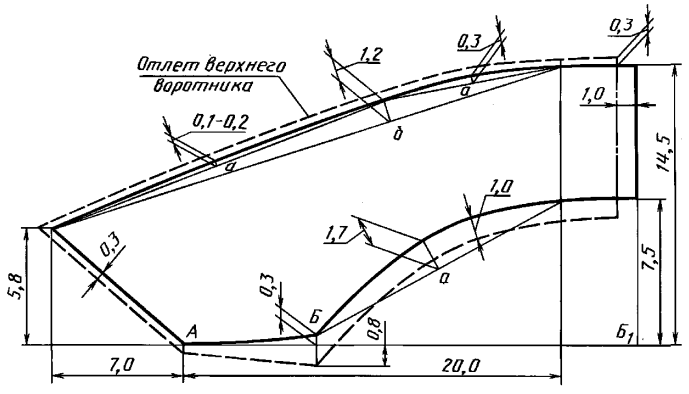

Черт. 11

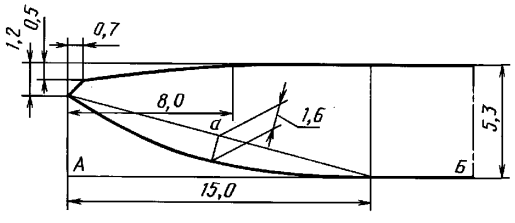

Черт. 12

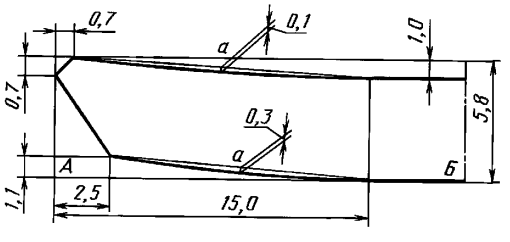

Черт. 13

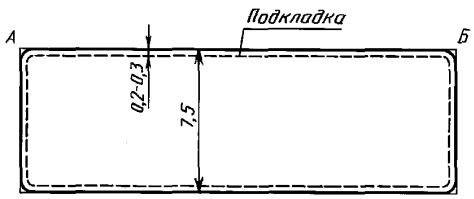

Черт. 14

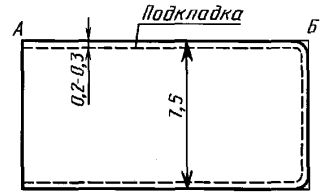

Черт. 15

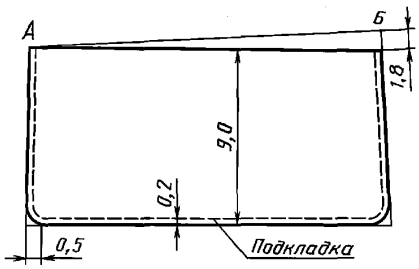

Черт. 16

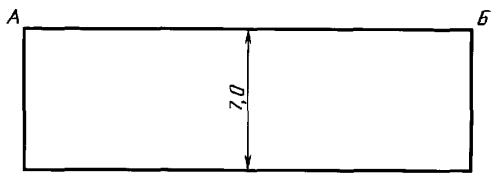

Черт. 17

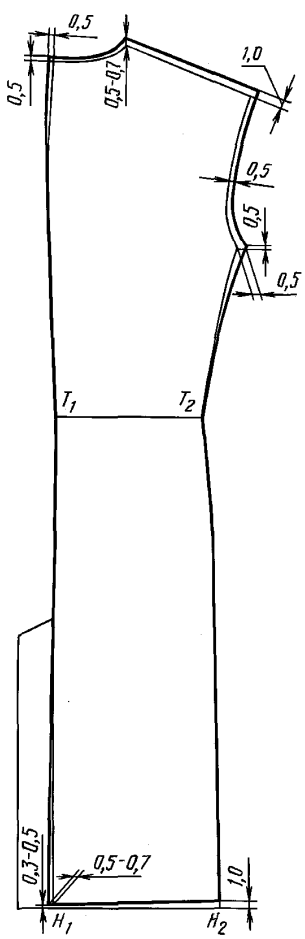

Черт. 18

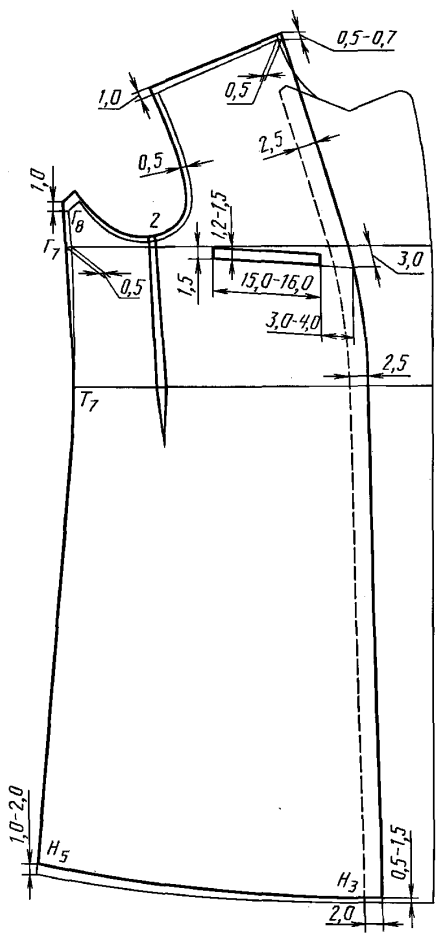

Черт. 19

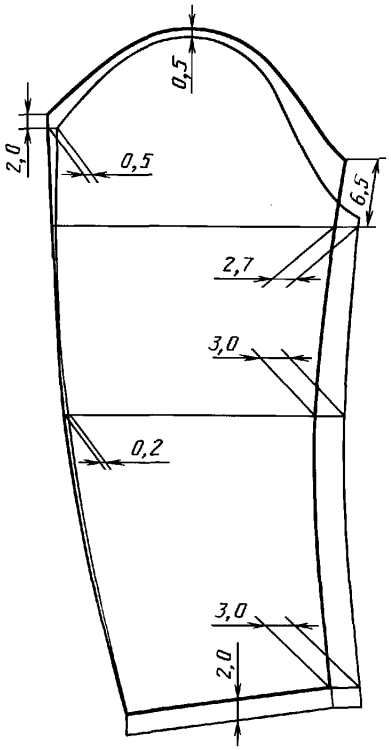

Черт. 20

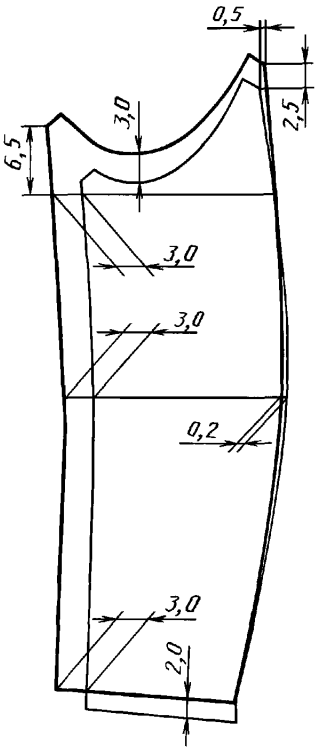

Черт. 21

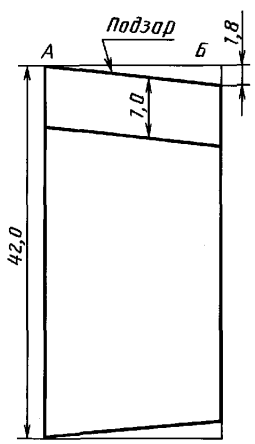

Черт. 22

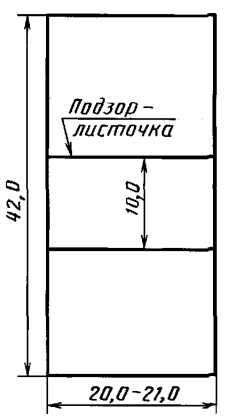

Черт. 23

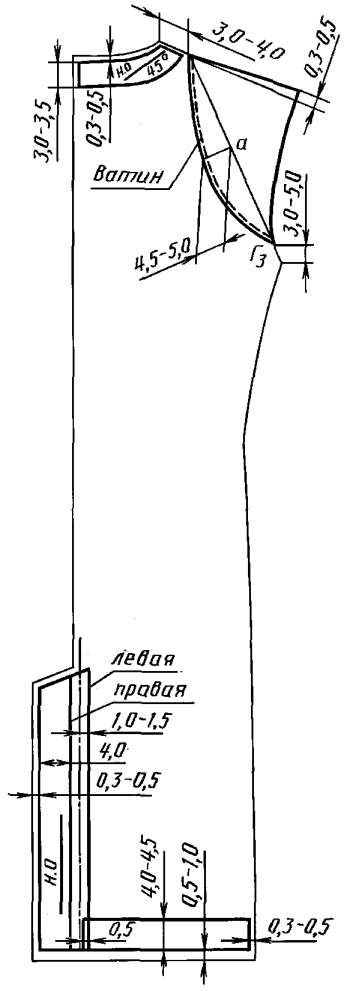

Черт. 24

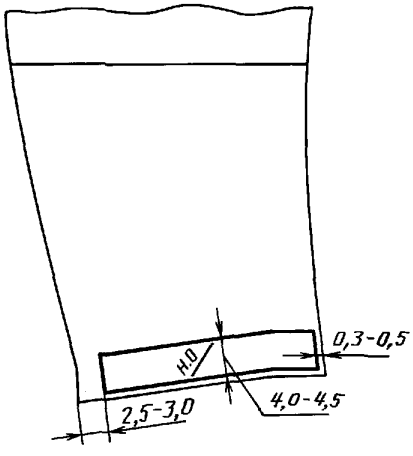

Черт. 25

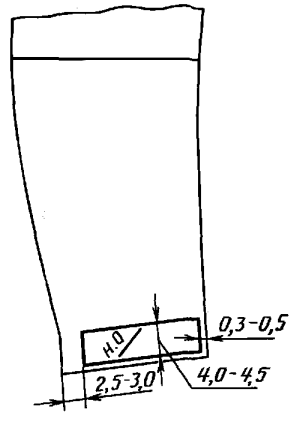

Черт. 26

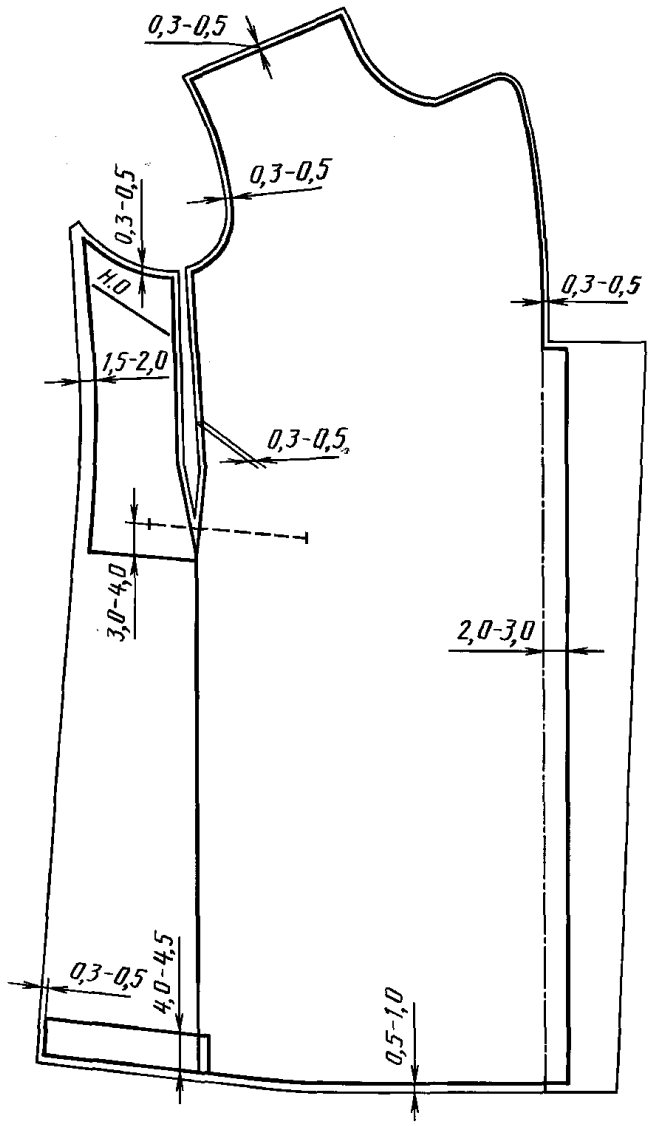

Черт. 27

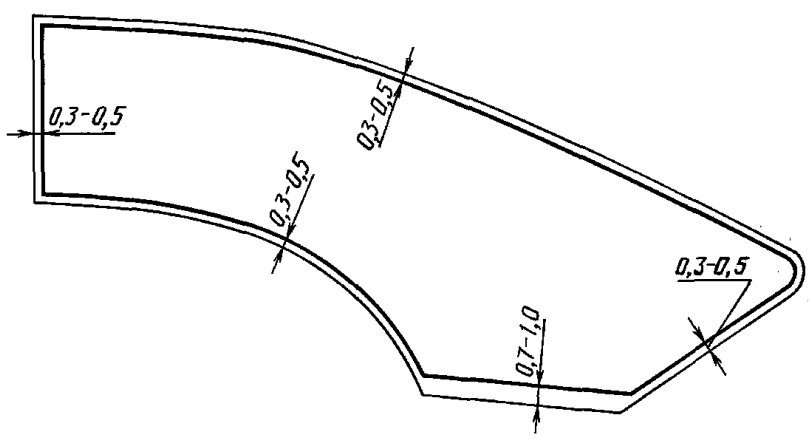

Черт. 28

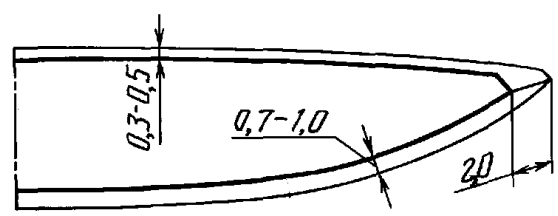

Черт. 29

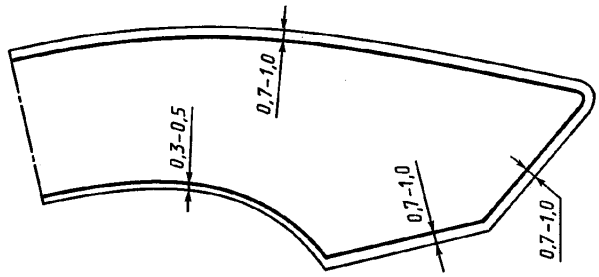

Черт. 30

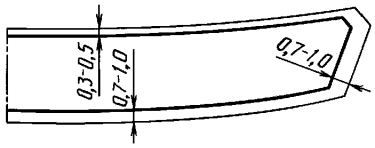

Черт. 31

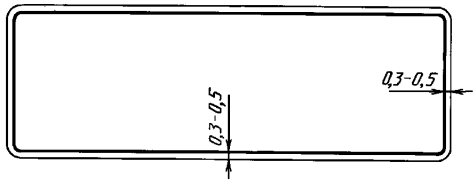

Черт. 32

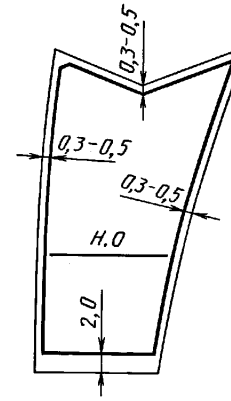

Черт. 33

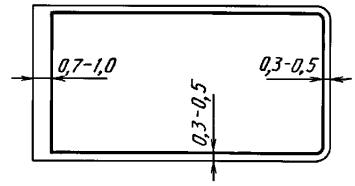

Черт. 34

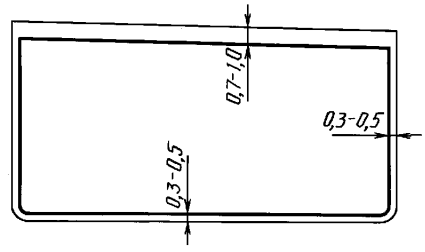

Черт. 35

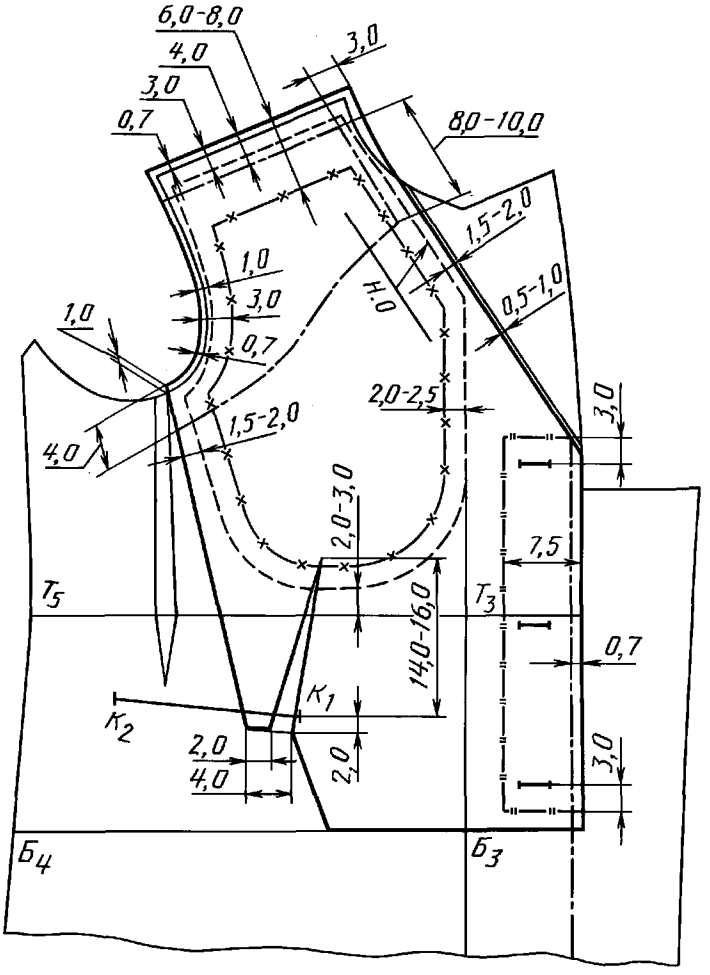

Прокладки из тканей:

———	льношерстяной
– – – – –	прокладочной клеевой
—·—·—	бортовой клеевой
—x—x—	бортовой с капроновым волосом
—//—//—	коленкор

Черт. 36

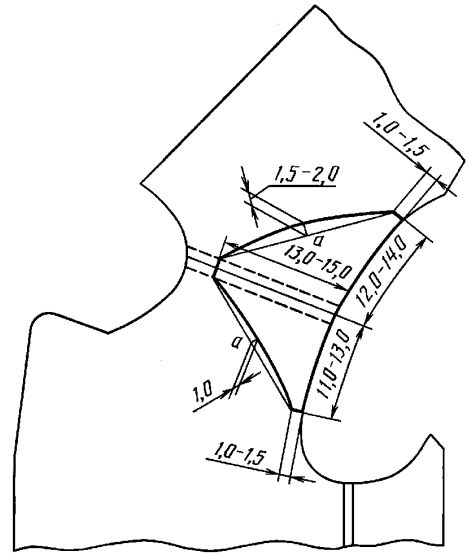

Черт. 37



Черт. 38

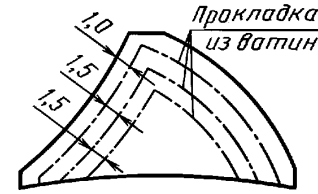

Черт. 39

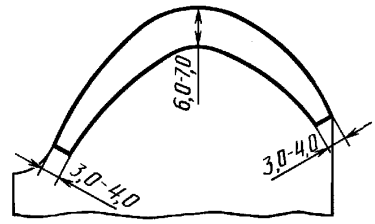

Черт. 40

ПРИЛОЖЕНИЕ 3
Справочное

СПЕЦИФИКАЦИЯ ДЕТАЛЕЙ ПАЛЬТО

Таблица 7

Наименование детали	Номер чертежа или размер, см	Количество деталей
Детали из ткани верха		
Спинка	7	2
Полочка	8	2
Верхняя часть рукава	9	2
Нижняя часть рукава	10	2
Отлет нижнего воротника	11	2
Отлет верхнего воротника	11	1
Стойка нижнего воротника	12	1
Стойка верхнего воротника	13	1
Подборт	8	2
Средний хлястик	14	1
Подкладка среднего хлястика	14	1
Боковой хлястик	15	2
Подкладка бокового хлястика	15	2
Клапан бокового кармана	16	2
Обтачка бокового кармана	17	2
Детали из подкладочной ткани		
Спинка	18	2
Полочка	19	2
Верхняя часть рукава	20	2
Нижняя часть рукава	21	2
Клапан	16	2
Подзор бокового кармана	22	2
Подзор-листочка внутреннего кармана	23	1
Вешалка	9,0 × 3,0	1
Детали из прокладочной ткани с клеевым покрытием		
Прокладка полочки	27	2
Прокладка боковой части полочки	27	2
Прокладка горловины спинки	24	2
Прокладка шлицы спинки:		
правая	24	1
левая	24	1
Прокладка отлета нижнего воротника	28	2
Прокладка отлета верхнего воротника	30	1
Прокладка стойки нижнего воротника	29	1
Прокладка стойки верхнего воротника	31	1
Прокладка подборта	33	2
Прокладка низа рукава	25, 26	4
Прокладка клапана	35	2
Прокладка среднего хлястика	32	1
Прокладка бокового хлястика	34	2
Накладка на бортовую прокладку	36	2
Прокладка низа спинки:		
левая	24	1
правая	24	1
Прокладка низа полочки	27	2
Детали из бортовых тканей		
Бортовая прокладка	36	2
Верхняя плечевая накладка	37	2

Продолжение табл. 7

Наименование детали	Номер чертежа или размер, см	Количество деталей
Детали из бортовой ткани с клеевым покрытием		
Передняя плечевая накладка	36	2
Нижний слой верхней плечевой накладки	38	2
Детали из ткани бортовой-клеевой с капроновым волосом		
Накладка на бортовую прокладку	36	2
Детали из трикотажного полотна		
Подкладка бокового кармана	22	2
Подкладка внутреннего кармана	23	1
Детали из коленкора		
Прокладка под петли	36	2
Долевик внутреннего кармана	3,0 × 12,0	2
Прокладка горловины спинки	24	1
Прокладка в плечевой шов спинки	—	2
Детали из фланели		
Задняя плечевая накладка	24	2
Полоска для колец левой полочки	—	1
Прокладка под пуговицы	2,5 × 2,5	6
Детали из ватина		
Прокладка в верхнюю плечевую накладку:		
первый слой	39	2
второй слой	39	2
третий слой	39	2
Подокатник	40	2
Прокладка спинки	24	2

ПРИЛОЖЕНИЕ 4
Справочное

КОДЫ ОКП НА ПАЛЬТО

Таблица 8

Наименование пальто	Коды ОКП
Пальто из шерстяной ткани, летнее для офицеров ВМФ, черного цвета, арт. ткани 2205 «С»	85 8115 4581 00
Пальто из шерстяной ткани, летнее для офицеров ВМФ, черного цвета, арт. ткани 2203 «С»	85 8115 4586 06
Пальто из шерстяной ткани, летнее для адмиралов, черного цвета, арт. ткани 15157	85 8117 4281 10
Пальто из шерстяной ткани, летнее для адмиралов, черного цвета, арт. ткани 1505	85 8117 4284 07

ИНФОРМАЦИОННЫЕ ДАННЫЕ

1. **РАЗРАБОТАН И ВНЕСЕН Государственным комитетом легкой промышленности при Госплане СССР**

   РАЗРАБОТЧИКИ
   З.С. Чубарова, В.Ф. Поляков, В.И. Малахова, Г.И. Панченко

2. **УТВЕРЖДЕН И ВВЕДЕН В ДЕЙСТВИЕ Постановлением Государственного комитета СССР по управлению качеством продукции и стандартам от 19.02.90 № 231**

3. **ВВЕДЕН ВПЕРВЫЕ**

4. **ССЫЛОЧНЫЕ НОРМАТИВНО-ТЕХНИЧЕСКИЕ ДОКУМЕНТЫ**

Обозначение НТД, на который дана ссылка	Номер раздела, пункта	Обозначение НТД, на который дана ссылка	Номер раздела, пункта
ГОСТ 4103—82	3	ГОСТ 28554—90	1.4
ГОСТ 5665—77	1.4	ГОСТ 29298—92	1.4
ГОСТ 6309—93	1.4	ОСТ 17—148—72	1.4
ГОСТ 11259—79	1.5.3	ОСТ 17—257—87	1.4
ГОСТ 12807—88	1.5.2	ОСТ 17—806—85	1.4
ГОСТ 19008—93	1.4	ОСТ 17—835—80	1.5.2
ГОСТ 19159—85	1.6; 4	ОСТ 17—921—88	1.4
ГОСТ 19902—89	1.5.1	ТУ 6—19—137—79	1.4
ГОСТ 20272—96	1.4	ТУ 17—21—335—80	1.4
ГОСТ 22665—83	1.4	ТУ 17 РСФСР 30—1960—83	1.4
ГОСТ 23167—91	1.2.1	ТУ 17 РСФСР 40—97—90—80	1.4
ГОСТ 24782—90	2	ТУ 17 РСФСР 44—3308—80	1.4
ГОСТ 27541—87	1.4		

5. **Ограничение срока действия снято Постановлением Госстандарта СССР от 17.12.91 № 1972**

6. **ПЕРЕИЗДАНИЕ. Ноябрь 2005 г.**

Редактор *М.И. Максимова*
Технический редактор *В.Н. Прусакова*
Корректор *Е.Д. Дульнева*
Компьютерная верстка *Л.А. Круговой*

Сдано в набор 18.10.2005. Подписано в печать 14.12.2005. Формат 60 × 84 1/8. Бумага офсетная. Гарнитура Таймс. Печать офсетная. Усл. печ. л. 3,26. Уч.-изд.л. 2,55. Тираж 38 экз. Зак. 260. С 2219.

ФГУП «Стандартинформ», 123995 Москва, Гранатный пер., 4.
gost.e-ecolog.ru gost.e-ecolog.ru
Набрано и отпечатано во ФГУП «Стандартинформ»

gost.e-ecolog.ru