ГОСУДАРСТВЕННЫЙ СТАНДАРТ
СОЮЗА ССР

КОНЦЫ ЦАПКОВЫЕ И ШТУЦЕРНЫЕ СУДОВОЙ АРМАТУРЫ И СОЕДИНИТЕЛЬНЫХ ЧАСТЕЙ ТРУБОПРОВОДОВ

ОСНОВНЫЕ ПАРАМЕТРЫ, РАЗМЕРЫ И ТЕХНИЧЕСКИЕ ТРЕБОВАНИЯ

ГОСТ 2822—78

Издание официальное

БЗ 11—97

ИПК ИЗДАТЕЛЬСТВО СТАНДАРТОВ
Москва

gost.e-ecolog.ru

УДК 621.643.4:629.12:006.354 Группа Д45

ГОСУДАРСТВЕННЫЙ СТАНДАРТ СОЮЗА ССР

КОНЦЫ ЦАПКОВЫЕ И ШТУЦЕРНЫЕ СУДОВОЙ АРМАТУРЫ И СОЕДИНИТЕЛЬНЫХ ЧАСТЕЙ ТРУБОПРОВОДОВ

Основные параметры, размеры и технические требования

ГОСТ 2822—78

Threaded ends of marine valves and fittngs.
Types, main characteristics and dimensions

ОКСТУ 2900

Дата введения 01.07.79

Настоящий стандарт распространяется на цапковые и штуцерные концы арматуры и соединительных частей трубопроводов, применяемых на кораблях, судах и плавсредствах.

1. ОСНОВНЫЕ ПАРАМЕТРЫ И РАЗМЕРЫ

1.1. Основные параметры и размеры цапковых и штуцерных концов судовой арматуры и соединительных частей трубопроводов должны соответствовать значениям, указанным на черт. 1, 2 и в табл. 1—3.

Цапковый конец

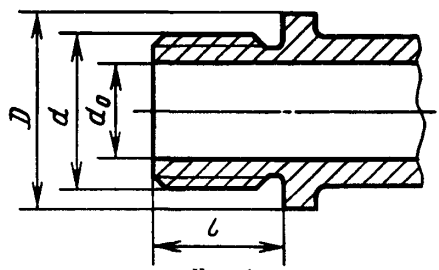

Черт. 1

Штуцерный конец

Исполнение 1

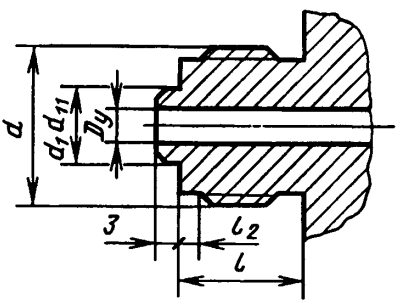

Исполнение 2

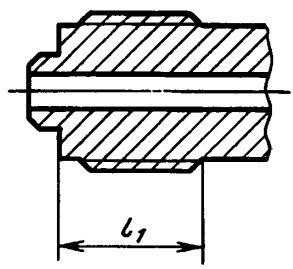

Черт. 2

Издание официальное ★ **Перепечатка воспрещена**

© Издательство стандартов, 1978
© ИПК Издательство стандартов, 1998
Переиздание с Изменениями

Таблица 1

Наименование конца	D_y, мм	Условное давление P_y, МПа (кгс/см²)	Вид резьбы
Цапковый	От 6 до 80 включ.	До 1,6 (16)	Трубная
	От 3 до 80 включ.		Метрическая
	От 3 до 25 включ.	До 10,0 (100)	
	От 3 до 65 включ.	До 0,4 (4)	
Штуцерный	От 3 до 32 включ.	До 20,0 (200)	
		До 16,0 (160)	
		До 1,6 (16)	

Таблица 2

Размеры, мм

D_y	Цапковый конец с метрической резьбой						Цапковый конец с трубной резьбой				
	D	d	Условное давление P_y, МПа (кгс/см²)				D	Условное давление P_y, МПа (кгс/см²)	d	d_0	l
			до 1,6 (16)	до 10,0 (100)	до 1,6 (16)	до 10,0 (100)					
			d_0		l						
3	22	M14×1,5	4	4	11	14	—	—	—	—	—
6	25	M16×1,5	6	6	12		22	До 1,6 (16)	G 1/4	5	11
10	34	M24×2	11	11	13	17	25		G 3/8	8	13
15	40	M30×2	17	17	14	19	30		G 1/2	12	14
20	45	M33×2	21	20	15	21	35		G 3/4	17	15
25	50	M39×2	27	25	16	24	45		G1	23	17
32	60	M48×2	36	—	17	—	55		G1 1/4	30	19
40		M52×2	40	—	18	—	60		G1 1/2	36	21
50	72	M60×2	48	—	19	—	72		G2	47	23
65	95	M80×2	68	—	26	—	94		G2 1/2	63	26
80	105	M90×2	78	—	32	—	105		G3	74	29

Таблица 3

Размеры, мм

D_y	Условное давление P_y, МПа (кгс/см²)	d	$d_1 d_{11}$	l	l_1	l_2
3	До 20,0 (200)	M18×1,5	6	18	14	3
6		M22×1,5	10			
10		M27×1,5	14	20	16	
15		M36×2	22	27	22	5
20		M39×2	25	28	23	
25		M48×2	32	31	26	6
32		M56×2	38	33	28	

(Измененная редакция, Изм. № 1, 2).

2. ТЕХНИЧЕСКИЕ ТРЕБОВАНИЯ

2.1 **(Исключен, Изм. № 1).**

2.2. Условные проходы — по 28338.

(Измененная редакция, Изм. № 1).

2.3. Условные давления — по ГОСТ 356.

2.4. Трубная резьба, класс точности А — по ГОСТ 6357.

2.5. Метрическая резьба — по ГОСТ 24705, с полем допуска 6 *g* — по ГОСТ 16093.

(Измененная редакция, Изм. № 1).

2.6. Сбеги, недорезы и проточки метрической резьбы — по ГОСТ 27148, трубной резьбы — по ГОСТ 10549. Размеры фасок метрической и трубной резьбы — по ГОСТ 10549.

2.7. Предельные отклонения длины l — J_s16.

Неуказанные предельные отклонения размеров: отверстий — H14, валов — h14, остальных — $(\pm \frac{IT14}{2})$.

2.6—2.7. **(Измененная редакция, Изм. № 2).**

2.8. Соединения трубопроводов и штуцера с цапковыми и штуцерными концами должны быть изготовлены из материалов, указанных в приложении.

(Введен дополнительно, Изм. № 1).

ПРИЛОЖЕНИЕ
Справочное

Наименование конца	Условное давление P_y, МПа, (кгс/см^2)	Материал
Цапковый	До 1,6 (16)	Сталь углеродистая
		Сталь коррозионно-стойкая
	До 10,0 (100)	Бронза
		Латунь
		Титановый сплав
	До 0,4 (4)	Алюминиевый сплав
Штуцерный	До 20,0 (200)	Сталь углеродистая
		Сталь коррозионно-стойкая
		Титановый сплав
	До 16,0 (160)	Бронза
		Латунь
	До 1,6 (16)	Алюминиевый сплав

ПРИЛОЖЕНИЕ. **(Введено дополнительно, Изм. № 1).**

ИНФОРМАЦИОННЫЕ ДАННЫЕ

1. **РАЗРАБОТАН И ВНЕСЕН** Министерством судостроительной промышленности

   РАЗРАБОТЧИКИ

   В.Н. Теглев, М.Н. Паращенко, И.А. Евлампиев (руководитель темы), **И.В. Иванова**

2. **УТВЕРЖДЕН И ВВЕДЕН В ДЕЙСТВИЕ** Постановлением Государственного комитета СССР по стандартам от 27.07.78 № 2007

3. **Срок проверки — 1992 г.**
   Периодичность проверки — 5 лет

4. **ВЗАМЕН ГОСТ 2822—68**

5. **ССЫЛОЧНЫЕ НОРМАТИВНО-ТЕХНИЧЕСКИЕ ДОКУМЕНТЫ**

Обозначение НТД, на который дана ссылка	Номер пункта
ГОСТ 356—80	2.3
ГОСТ 6357—81	2.4
ГОСТ 10549—80	2.6
ГОСТ 16093—81	2.5
ГОСТ 24705—81	2.5
ГОСТ 27148—86	2.6
ГОСТ 28338—89	2.2

6. **Постановлением Госстандарта СССР от 29.11.88 № 3889 снято ограничение срока действия**

7. **ПЕРЕИЗДАНИЕ** (апрель 1998 г.) с Изменениями № 1,2, утвержденными в декабре 1983 г., ноябре 1988 г. (ИУС 3—84, 2—89)

Редактор *М.И. Максимова*
Технический редактор *В.Н. Прусакова*
Корректор *Р.А. Ментова*
Компьютерная верстка *А.Н. Золотаревой*

Изд. лиц. № 021007 от 10.08.95. Сдано в набор 30.04.98. Подписано в печать 10.06.98. Усл.печ.л. 0,93. Уч.-изд.л. 0,42.
Тираж 133 экз. С 688. Зак. 467.

ИПК Издательство стандартов, 107076, Москва, Колодезный пер., 14
Набрано в Издательстве на ПЭВМ
Филиал ИПК Издательство стандартов — тип. "Московский печатник", Москва, Лялин пер., 6
Плр № 080102

gost.e-ecolog.ru