ГОСУДАРСТВЕННЫЙ СТАНДАРТ
СОЮЗА ССР

# ПОГРУЗЧИКИ СЕЛЬСКОХОЗЯЙСТВЕННЫЕ УНИВЕРСАЛЬНЫЕ

## ТИПЫ И ОСНОВНЫЕ ПАРАМЕТРЫ

ГОСТ 28099—89
(СТ СЭВ 6268—88)

Издание официальное

БЗ 2—89/215

gost.e-ecolog.ru

ГОСУДАРСТВЕННЫЙ КОМИТЕТ СССР ПО СТАНДАРТАМ
Москва

УДК 631.374:006.354 Группа Г90

ГОСУДАРСТВЕННЫЙ СТАНДАРТ СОЮЗА ССР

# ПОГРУЗЧИКИ СЕЛЬСКОХОЗЯЙСТВЕННЫЕ УНИВЕРСАЛЬНЫЕ

**Типы и основные параметры**

General-purpose agricultural loaders
Types and basic parameters

**ГОСТ 28099—89**

**(СТ СЭВ 6268—88)**

ОКП 47 4902

**Дата введения 01.01.91**

**Несоблюдение стандарта преследуется по закону**

Настоящий стандарт распространяется на погрузчики сельскохозяйственные универсальные периодического действия, монтируемые на тракторах классов 0,6; 0,9; 1,4 по ГОСТ 27021 (кроме трехколесных тракторов), и на самоходные погрузчики.

Настоящий стандарт не распространяется на специальные погрузчики для отдельных видов сельскохозяйственных грузов.

1. Погрузчики в зависимости от способа захватывания и выгрузки материала и кинематики рабочих органов изготовляют следующих типов:

тип 1 — погрузчики фронтальные тракторные;

тип 2 — погрузчики грейферные тракторные;

тип 3 — погрузчики грейферные самоходные;

тип 4 — погрузчики-экскаваторы тракторные;

тип 5 — погрузчики-экскаваторы самоходные.

2. Основные параметры погрузчиков должны соответствовать значениям, указанным на черт. 1—5 и в таблице.

**Издание официальное** **Перепечатка воспрещена**

© Издательство стандартов, 1989

**Тип 1**

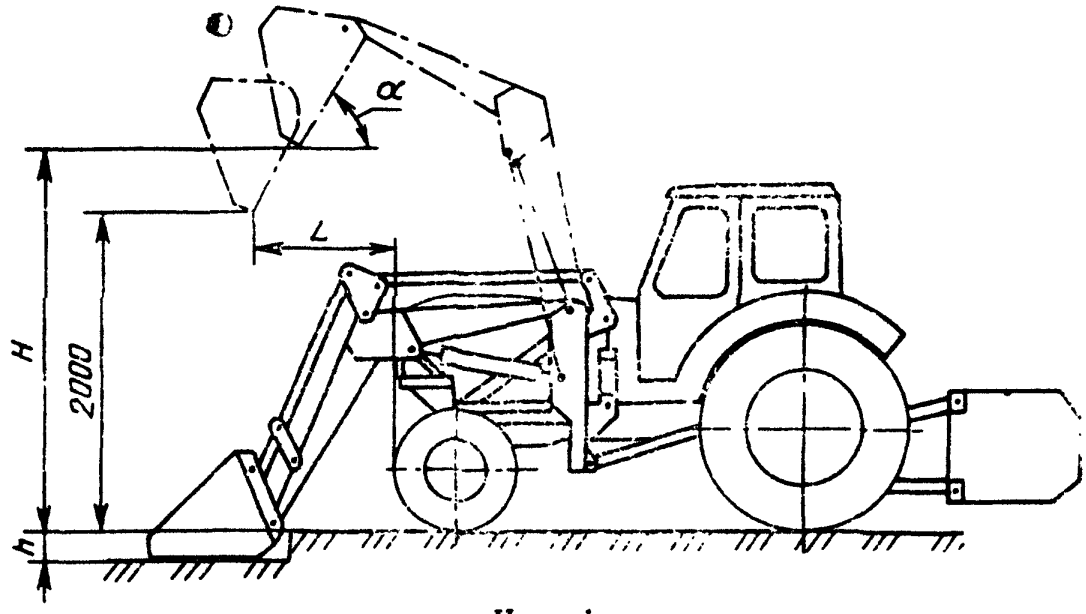


Черт. 1

**Тип 2**

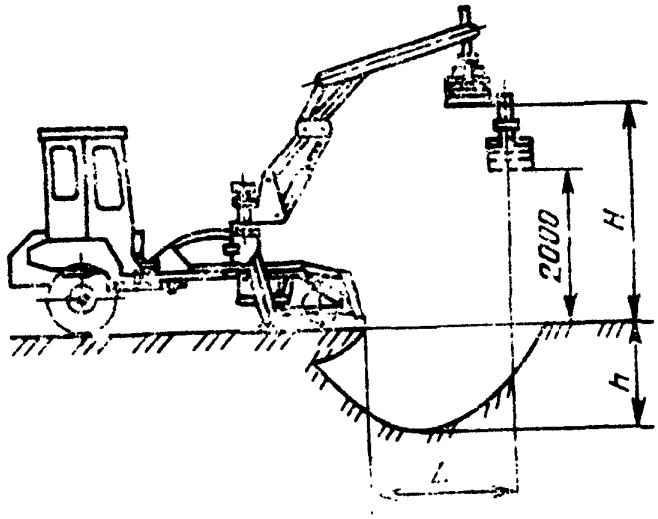


Черт. 2

Тип 3

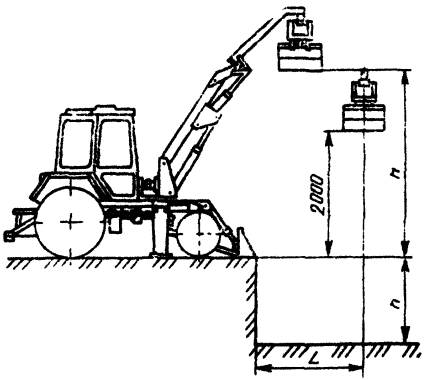


Черт. 3

Тип 4

Вариант погрузчика

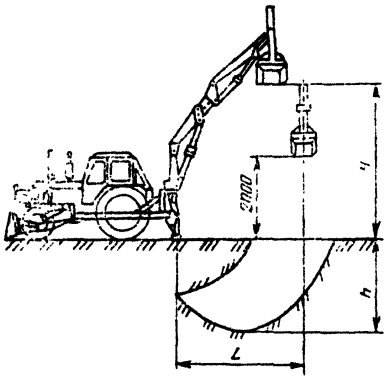


Вариант экскаватора

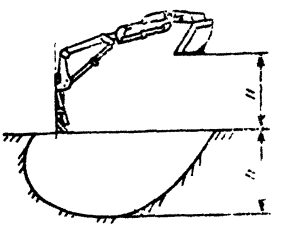


Черт. 4

Тип 5

Вариант погрузчика

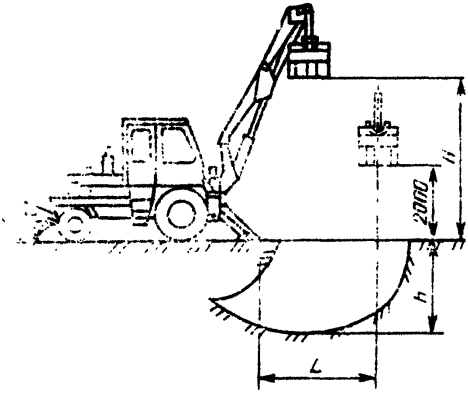


Вариант экскаватора

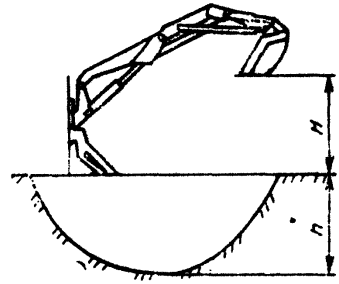


Черт. 5

Примечание. Черт 1—5 не определяют конструкцию погрузчиков.

| Наименование параметра | Значение параметра для погрузчика типа | | | | | | | | | |
|---|---|---|---|---|---|---|---|---|---|---|
| | 1 | | | 2 | 3 | 4 | | | | 5 |
| Номинальная грузоподъемность, т, не менее | 0,5 | | 0,8 | 0,4 | 0,6 | 0,8 | | 1,0 | | 1,3 |
| Тяговый класс базового трактора | 0,9 | 1,4 | 1,4 | 0,6 | — | 1,4 | | 1,4 | | — |
| Мощность энергетического средства, кВ, не менее | — | | — | — | 18 | — | | — | | 44 |
| Номинальный объем основного ковша (грейфера), $м^3$, не менее | 0,3 | | 0,5 | 0,2 | 0,26 | 0,45 | | 0,56 | | 0,67 |
| Высота погрузки, H, мм, не менее: | | | | | | | | | | |
| фронтальным способом | 2500 | | | — | — | — | | — | | — |
| грейфером | — | | | 3200 | 3200 | 3500 | | | 3700 | 4300 |
| экскаваторной лопатой | — | | | — | — | 2500 | | | | 3000 |
| Угол разгрузки основного ковша $\alpha$, не менее | 55° | | | — | — | — | | | | — |
| Вылет при выгрузке L, мм, не менее: | | | | | | | | | | |
| фронтальным способом | 1000 | | | — | — | — | | | | — |
| грейфером | — | | | 1700 | 1700 | 1700 | | | 2000 | 2000 |
| Глубина опускания рабочего органа ниже уровня опорной поверхности h, мм, не менее: | | | | | | | | | | |
| основного ковша (грейфера) | 100 | | | 1500 | 1500 | 2200 | | 2500 | | 2500 |
| экскаваторной лопаты | — | | | — | — | 2200 | | 2500 | | 2500 |
| Рабочий сектор (предельное отклонение ±10°) | — | | | 170° | 170° | 170° | | | | 170° |
| Удельная масса на единицу грузоподъемности, кг/т | 1900 | | 1100 | 3500 | 5000 | 2300 | | 1750 | | 6000 |
| Рабочий цикл, с, не более | — | | | 40 | 40 | 40 | | | | 40 |
| Транспортная скорость, км/ч | — | | | — | До 20 | — | | | | До 20 |

Примечания:

1. Номинальная грузоподъемность — груз в основном ковше (для погрузчиков типа 1) либо на крюке (для погрузчиков типов 2—5), поднимаемого погрузчиком при максимальной эффективной мощности, развиваемой гидромеханизмом. Значение грузоподъемности выбирают из ряда R 20, а объем основного ковша (грейфера) — из ряда R 40 по ГОСТ 8032.

2. Удельную массу определяют при массе погрузочного оборудования с основным ковшом — для погрузчиков типа 1; с крюком и бульдозером — для погрузчиков типов 2, 4; для погрузчиков типов 3, 5 — по общей массе энергетического средства и погрузочного оборудования с крюком и бульдозером.

## ИНФОРМАЦИОННЫЕ ДАННЫЕ

1. **ВНЕСЕН Министерством автомобильного и сельскохозяйственного машиностроения СССР**

2. **Постановлением Государственного комитета СССР по стандартам от 14.04.89 № 998 стандарт Совета Экономической Взаимопомощи СТ СЭВ 6268—88 «Погрузчики сельскохозяйственные универсальные. Типы и основные параметры» введен в действие непосредственно в качестве государственного стандарта СССР с 01.01.91.**

3. **Срок проверки — 1995 г.**

   **Периодичность проверки — 5 лет.**

4. **ВВЕДЕН ВПЕРВЫЕ**

5. **ССЫЛОЧНЫЕ НОРМАТИВНО-ТЕХНИЧЕСКИЕ ДОКУМЕНТЫ:**

| Обозначение НТД, на который дана ссылка | Номер пункта |
|---|---|
| ГОСТ 8032—84 | 2 |
| ГОСТ 27021—86 | Вводная часть |

Редактор *Р. Г Говердовская*
Технический редактор *О. Н. Никитина*
Корректор *Е. И. Морозова*

gost.e-ecolog.ru

Сдано в наб. 06.05.89 Подп. в печ. 05 09 89 0,5 усл. п. л. 0,5 усл. кр. отт. 0,30 уч.-изд. л.
Тир. 8000 Цена 3 коп.

Ордена «Знак Почета» Издательство стандартов, 123557, Москва, ГСП, Новопресненский пер., 3
Тип. «Московский печатник». Москва, Лялин пер., 6. Зак. 571