ГОСУДАРСТВЕННЫЙ СТАНДАРТ
СОЮЗА ССР

ЭЛЕКТРООБОРУДОВАНИЕ АВТОМОБИЛЕЙ. ВЫВОДЫ ВЫСОКОГО НАПРЯЖЕНИЯ ДЛЯ КАТУШЕК И РАСПРЕДЕЛИТЕЛЕЙ ЗАЖИГАНИЯ

ОСНОВНЫЕ РАЗМЕРЫ

ГОСТ 27862—88
(СТ СЭВ 6121—87)

Издание официальное

БЗ 9—88/673

ГОСУДАРСТВЕННЫЙ КОМИТЕТ СССР ПО СТАНДАРТАМ
Москва

gost.e-ecolog.ru

УДК 629.114.066:006.354 Группа Е60

ГОСУДАРСТВЕННЫЙ СТАНДАРТ СОЮЗА ССР

ЭЛЕКТРООБОРУДОВАНИЕ АВТОМОБИЛЕЙ. ВЫВОДЫ ВЫСОКОГО НАПРЯЖЕНИЯ ДЛЯ КАТУШЕК И РАСПРЕДЕЛИТЕЛЕЙ ЗАЖИГАНИЯ

Основные размеры

Vehicle electrical equipment. High tension terminals for ignition coils and distributors. Basic dimensions

ОКП 45 7331

ГОСТ 27862—88

(СТ СЭВ 6121—87)

Срок действия с 01.01.89 до 01.01.94

Настоящий стандарт распространяется на катушки и распределители зажигания автомобильных двигателей внутреннего сгорания и устанавливает размеры выводов высокого напряжения.

1. Основные размеры выводов и наконечников должны соответствовать указанным на черт. 1 и 2 и в табл. 1 и 2.

Издание официальное

Перепечатка воспрещена

© Издательство стандартов, 1989

1.1. Штепсельный вывод

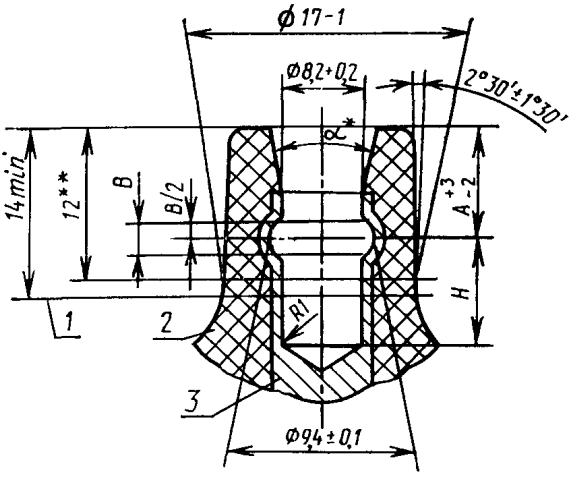

* Внутренний конус, облегчающий соединение контакта.
** Базовое расстояние.

1—начало конуса; *2*—изоляционный материал; *3*—токоведущая часть

Черт. 1

Таблица 1

мм

Исполнение	*B*	*H*	*A*
1	3,5±1	10 min	6, 10, 14, 20
2	2±0,3	7±0,5	

1.2. Кабельный наконечник

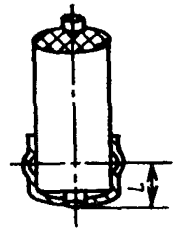

Черт. 2

Таблица 2

мм

Исполнение	L
1	10 max
2	5^{+1}

2. Калибр, используемый при определении усилия соединения и разъединения для штепсельного вывода указан в приложении (черт. 3).

ПРИЛОЖЕНИЕ
Справочное

КАЛИБР, ИСПОЛЬЗУЕМЫЙ ПРИ ОПРЕДЕЛЕНИИ УСИЛИЯ СОЕДИНЕНИЯ И РАЗЪЕДИНЕНИЯ ДЛЯ ШТЕПСЕЛЬНОГО ВЫВОДА

Усилиями соединения и разъединения являются усилия, действующие между выводом высокого напряжения катушек зажигания или распределителем зажигания и кабельным наконечником. Усилия определяют при температуре (23±5)°С при помощи стального калибра.

Усилие соединения измеряют при первом соединении. Максимальное значение усилия соединения — 70 Н.

Усилие разъединения измеряют при статических испытаниях при десятом разъединении. Максимальное значение усилия разъединения — 60 Н, минимальное значение — 20 Н.

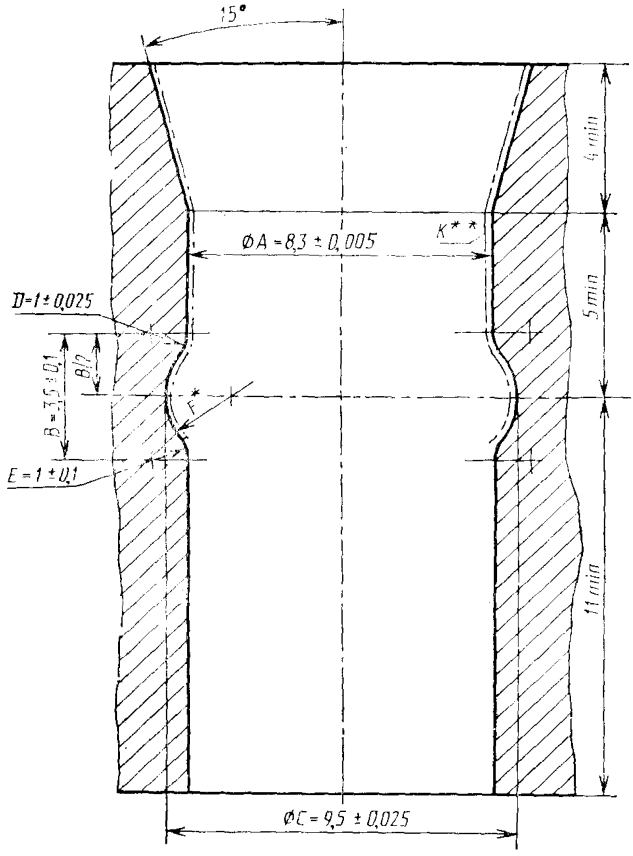

* **Значение *F*** определяют построением, исходя из значений размеров *A, B, C, D* и *E*.

** Шероховатость поверхности *K* — $\nabla^{0,4}$.

Черт. 3

ИНФОРМАЦИОННЫЕ ДАННЫЕ

1. ВНЕСЕН Министерством автомобильной промышленности СССР

2. Постановлением Государственного комитета СССР по стандартам от 26.10.88 № 3521 стандарт Совета Экономической Взаимопомощи СТ СЭВ 6121—87 «Электрооборудование автомобилей. Выводы высокого напряжения для катушек и распределителей зажигания. Основные размеры» введен в действие непосредственно в качестве государственного стандарта СССР с 01.01.89

3. Стандарт соответствует международным стандартам ИСО 3553—75 и ИСО 6856—81

4. ВВЕДЕН ВПЕРВЫЕ

Редактор *М. В. Глушкова*
Технический редактор *М. И. Максимова*
Корректор *М. С. Кабашова*

Сдано в наб. 15.11.88 Подп. в печ. 18.01.89 0,5 усл. п. л. 0,5 усл. кр.-отт. 0,20 уч.-изд. л.
Тир. 10 000 Цена 3 коп.

Ордена «Знак Почета» Издательство стандартов, 123840, Москва, ГСП, Новопресненский пер.,
Тип. «Московский печатник». Москва, Лялин пер., 6. Зак. 3334

gost.e-ecolog.ru