ГОСТ 27574—87

МЕЖГОСУДАРСТВЕННЫЙ СТАНДАРТ

КОСТЮМЫ ЖЕНСКИЕ ДЛЯ ЗАЩИТЫ ОТ ОБЩИХ ПРОИЗВОДСТВЕННЫХ ЗАГРЯЗНЕНИЙ И МЕХАНИЧЕСКИХ ВОЗДЕЙСТВИЙ

ТЕХНИЧЕСКИЕ УСЛОВИЯ

Издание официальное

ИПК ИЗДАТЕЛЬСТВО СТАНДАРТОВ
Москва

gost.e-ecolog.ru

УДК 687.157:006.354 Группа М38

МЕЖГОСУДАРСТВЕННЫЙ СТАНДАРТ

КОСТЮМЫ ЖЕНСКИЕ ДЛЯ ЗАЩИТЫ ОТ ОБЩИХ ПРОИЗВОДСТВЕННЫХ ЗАГРЯЗНЕНИЙ И МЕХАНИЧЕСКИХ ВОЗДЕЙСТВИЙ

Технические условия

ГОСТ 27574—87

Women's suits for general industrial contamination and mechanical action protection. Specifications

МКС 13.340.10
ОКП 85 7212

Дата введения 01.01.90

Настоящий стандарт распространяется на женские костюмы, состоящие из куртки и брюк или полукомбинезона, или юбки, предназначенные в качестве специальной одежды для защиты работающих от общих производственных загрязнений и механических воздействий в различных отраслях промышленности.

1. ТЕХНИЧЕСКИЕ ТРЕБОВАНИЯ

1.1. Костюмы должны изготовляться в соответствии с требованиями настоящего стандарта, промышленными методами изготовления специальной одежды, Единой промышленной коллекцией моделей женских костюмов для защиты от общих производственных загрязнений и механических воздействий, образцом-эталоном и техническим описанием модели, утвержденными в установленном порядке.

1.2. Основные параметры и размеры

1.2.1. Размеры костюмов должны соответствовать росту и обхвату груди типовой фигуры человека, указанным в табл. 1 и 2.

Таблица 1

см

Рост типовой фигуры человека	Интервал роста человека
146, 152	От 143 до 155 включ.
158, 164	Св. 155 » 167 »
170, 176	» 167 » 179 »

Таблица 2

см

Обхват груди типовой фигуры человека	Интервал обхвата груди человека
88, 92	От 86 до 94 включ.
96, 100	Св. 94 » 102 »
104, 108	» 102 » 110 »
112, 116	» 110 » 118 »
120, 124	» 118 » 126 »
128, 132	» 126 » 134 »

Примечание к табл. 1, 2. Костюмы размеров, меньших 88, 92 см по обхвату груди и 146, 152 см по росту типовой фигуры и свыше 128, 132 см по обхвату груди и 170, 176 см по росту типовой фигуры, должны изготовляться по требованию потребителя.

1.2.2. Измерения готовых костюмов должны соответствовать указанным в табл. 3 и на черт. 1—4.

Издание официальное **Перепечатка воспрещена**

★

© Издательство стандартов, 1989
© ИПК Издательство стандартов, 2003

Таблица 3

см

Номер измерения на чертеже	Наименование измерения	Пг, Пб	Рост типовой фигуры человека	Обхват груди типовой фигуры человека						Допускаемое отклонение
				1-я подгруппа			2-я подгруппа			
				88, 92	96, 100	104, 108	112, 116	120, 124	128, 132	
	Куртка (черт. 1)									
1	Длина спинки	12,0	146, 152 158, 164 170, 176	67,0 71,0 75,0	67,0 71,0 75,0	67,0 71,0 75,0	67,0 71,0 75,0	— 71,0 75,0	— 71,0 75,0	±1,0
2	Ширина куртки на уровне глубины проймы (ширина борта 3,0 см)	12,0	—	60,0	64,0	68,0	72,0	76,0	80,0	±1,0
3	Длина рукава и плечевого шва (от шва втачивания воротника до низа рукава)	12,0	146, 152 158, 164 170, 176	68,5 72,5 76,5	68,5 72,5 76,5	68,5 72,5 76,5	70,0 74,0 78,0	— 74,0 78,0	— 74,0 78,0	±1,0
4	Длина воротника	12,0	—	42,0	44,0	46,0	48,0	50,0	52,0	±1,0
5	Ширина куртки внизу (ширина борта 3,0 см)	12,0	—	60,0	64,0	68,0	72,0	76,0	80,0	±1,0
	Брюки и полукомбинезон (черт. 2, 3)									
1	Длина по боковому шву	2,0	146, 152 158, 164 170, 176	93,0 101,0 109,0	93,0 101,0 109,0	93,0 101,0 109,0	93,0 101,0 109,0	— 101,0 109,0	— 101,0 109,0	±1,0
2	Длина по шаговому шву	2,0	141, 152 158, 164 170, 176	67,5 74,3 81,1	66,8 73,6 80,4	66,1 72,9 79,7	66,1 72,9 79,7	— 72,2 79,0	— 71,5 78,3	±1,0
3	Ширина по линии талии	2,0	—	38,5	42,5	46,5	51,0	56,0	61,0	±1,0
4	Ширина на уровне среднего шва	2,0	—	34,3	36,9	39,5	42,8	45,4	48,0	±1,0
	Юбка (черт. 4)									
1	Длина юбки (заднее полотнище)	3,0	146, 152 158, 164 170, 176	60,5 65,0 69,5	60,5 65,0 69,5	60,5 65,0 69,5	60,5 65,0 69,5	— 65,0 69,5	— 65,0 69,5	±1,0
2	Ширина по линии талии	3,0	—	38,5	42,5	46,5	51,0	56,0	61,0	±1,0

Примечание. По требованию потребителя и по согласованию с ЦК соответствующего профсоюза допускается в брюках и полукомбинезоне уменьшать значение измерения 4 не более чем на 2,0 см.

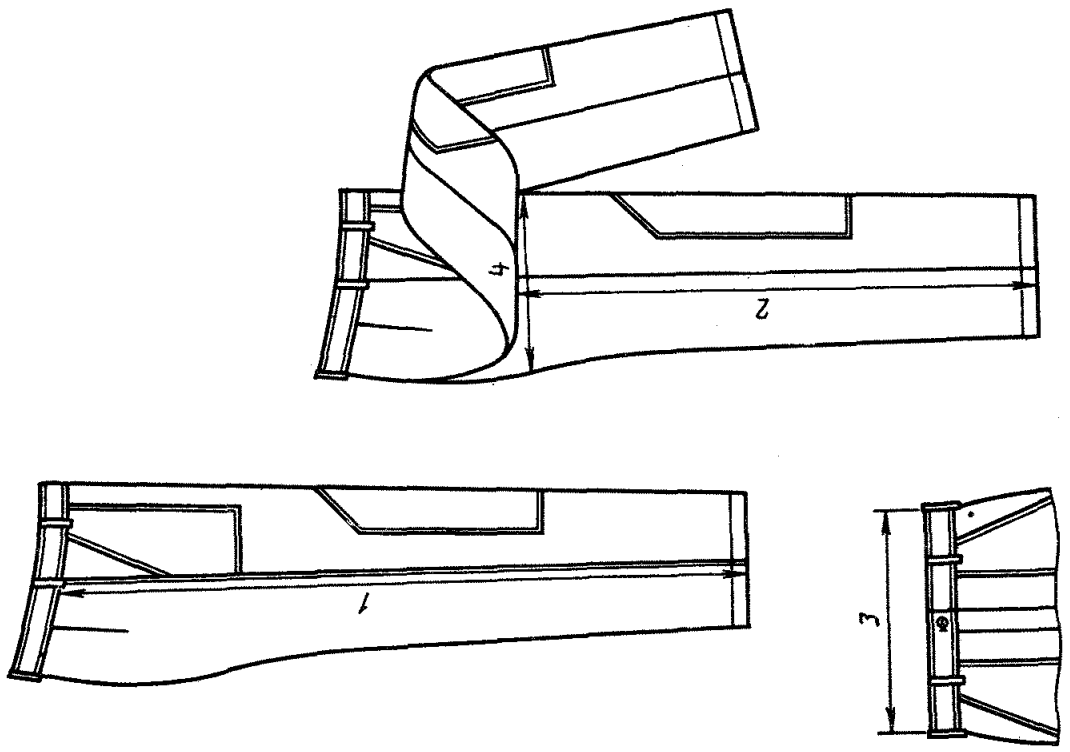

Черт. 2

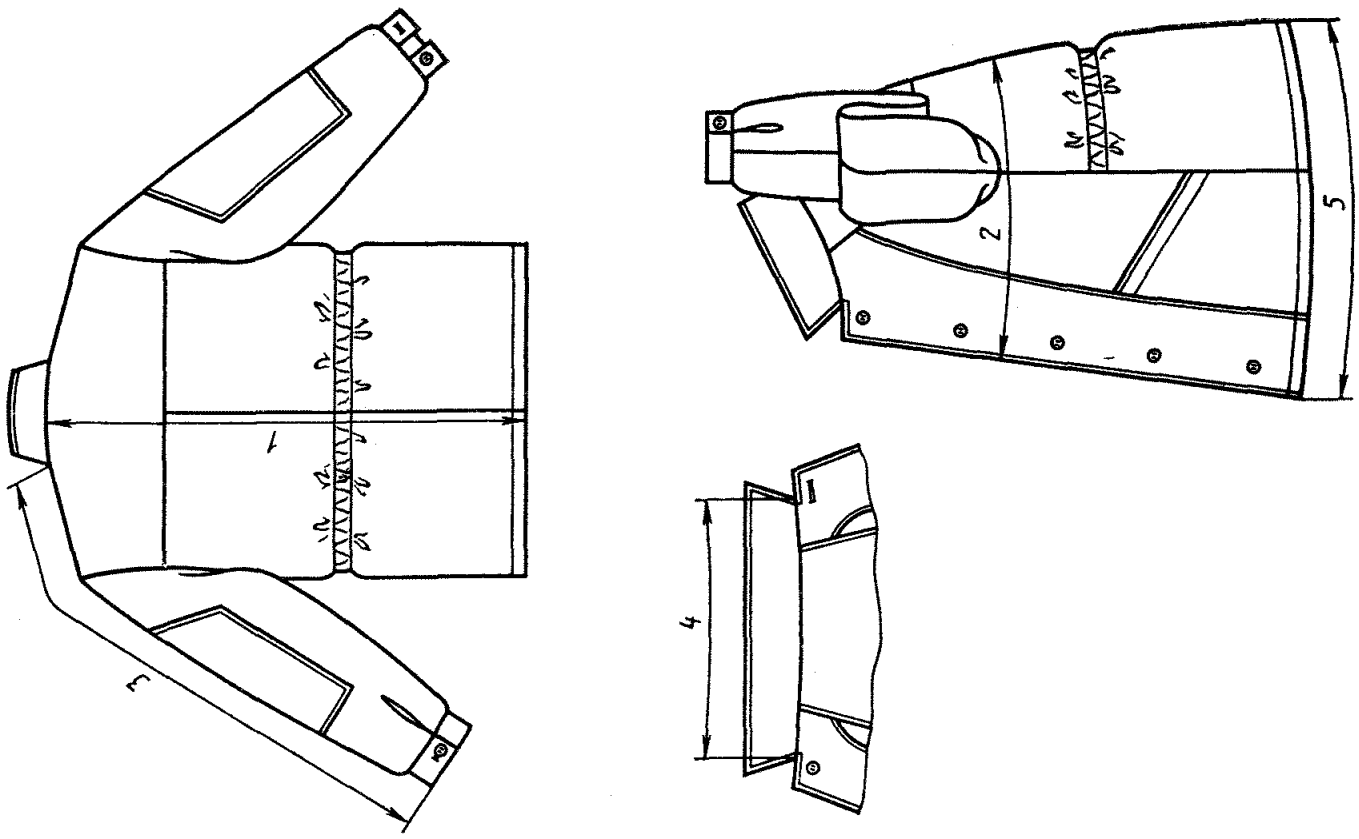

Черт. 1

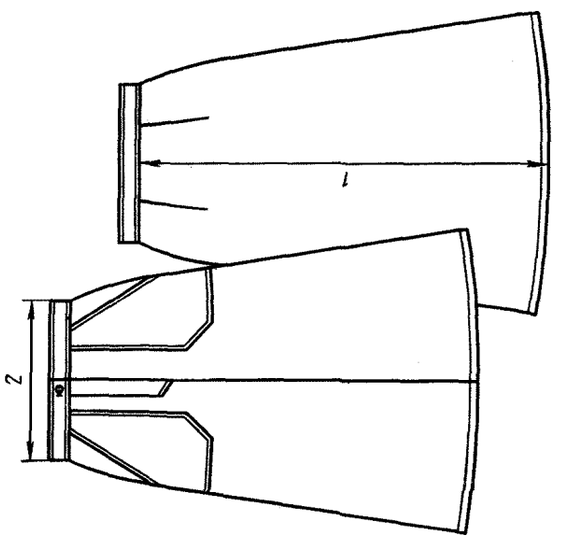

Черт. 4

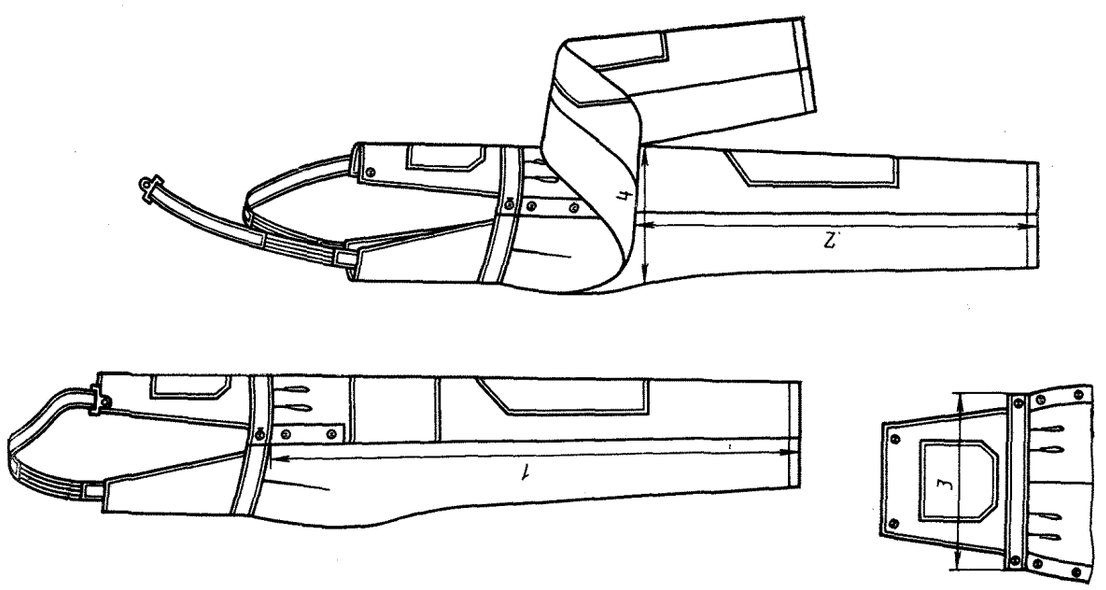

Черт. 3

1.3. Характеристики

1.3.1. Конструкция костюмов должна соответствовать действующим базовым конструкциям женской специальной одежды.

1.3.2. Изготовление костюмов по моделям, не предусмотренным Единой промышленной коллекцией женских костюмов, допускается по требованию потребителя и по согласованию с ЦК соответствующего профсоюза.

1.3.3. В зависимости от условий производства и по согласованию изготовителя с потребителем костюмы изготовляют:

с различным видом, размерами, количеством и местом расположения усилительных накладок и вентиляционных отверстий и без них;

в комплекте с дополнительным поясом брюк из основной ткани;

в комплекте с головным убором;

с застежкой юбки и брюк в левом боковом шве;

отдельными предметами.

1.3.4. Костюмы должны изготовляться из материалов, указанных в табл. 4.

Таблица 4

Наименование материала	Нормативно-техническая документация	Назначение материала
1. Ткань с капроновым волокном гладкокрашеная с отделкой ВО № 3	ГОСТ 11209	Для изготовления костюмов
2. Ткань костюмная гладкокрашеная с отделкой ВО № 4	ГОСТ 11209	То же
3. Ткань костюмная гладкокрашеная с отделкой ВО, ВО-У, З № 6	ГОСТ 11209	»
4. Ткань хлопкополиэфирная «Дозор» гладкокрашеная с отделкой ВО № 14	ГОСТ 11209	»
5. Ткань костюмная гладкокрашеная, З №18	ГОСТ 11209	»
6. Ткань костюмная хлопколавсановая меланжевая мерсеризованная № 1	ГОСТ 21790	»
7. Ткань костюмная хлопкополиэфирная меланжевая мерсеризованная № 30	ГОСТ 21790	»
8. Ткань лавсано-вискозная с маслонефтеводоотталкивающей пропиткой для спецодежды арт. 86057	ТУ 17 УССР 3689	»
9. Ткань вискозно-полиэфирная с масловодоотталкивающей отделкой для спецодежды арт. 86067, 86074	ТУ 17 РСФСР 62—11045	»
10. Ткань хлопкополиэфирная гладкокрашеная, З № 21	ГОСТ 11209	»
11. Ткань костюмная гладкокрашеная с ВО и без ВО пропитки арт. 3199	ТУ 17 РСФСР 66—10449	»
12. Ткань хлопчатобумажная мерсеризованная «Восход» арт. 3238	ТУ 17 КазССР 01—433	»
13. Саржа плащевая мерсеризованная с малоусадочной отделкой арт. 3202	ТУ 17 РСФСР 60—8552	»
14. Саржа гладкокрашеная мерсеризованная с малоусадочной отделкой арт. 3224	ТУ 17 РСФСР 66—6073	»
15. Ткань хлопчатобумажная арт. 3019	ТУ 17 ЛатвССР 1042	»
16. Саржа хлопчатобумажная одежная гладкокрашеная арт. 3227	ТУ 17 РСФСР 60—10415	»

Продолжение табл. 4

Наименование материала	Нормативно-техническая документация	Назначение материала
17. Ткань хлопчатобумажная гладкокрашеная арт. 3703	ТУ 17 РСФСР 52—10888	Для изготовления костюмов
18. Ткань «Страдниекс» гладкокрашеная № 15	ГОСТ 11209	То же
19. Трико «Колос» хлопкополиэфирное меланжевое № 40	ГОСТ 21790	»
20. Молескин гладкокрашеный, З № 19	ГОСТ 11209	»
21. Бязь гладкокрашеная	ГОСТ 29298	Для прикладных деталей костюма
22. Бязь гладкокрашеная	ТУ 17 РСФСР 60—10724	То же
23. Бязь гладкокрашеная	ТУ 17 КазССР 01—385	То же, кроме изделий по Госзаказу
24. Бязь гладкокрашеная	ТУ 17 ГрССР 122	То же
25. Ткань карманная гладкокрашеная	ТУ РСФСР 17-37-14	Для прикладных деталей костюма
26. Тесьма эластичная шириной 8—12 мм	ОСТ 17—591	Для стягивания куртки (в два ряда)
27. Лента эластичная подвязочная шириной 20—24 мм	ОСТ 17—284	Для стягивания куртки (в один ряд) и регулирования длины бретелей полукомбинезона (в два ряда)
28. Лента эластичная подвязочная или помочная шириной 32—38 мм	ОСТ 17—284	Для регулирования бретелей полукомбинезона
29. Пряжки пятистенные	ОСТ 17—602	Для крепления и регулирования длины бретелей полукомбинезона
30. Блочки	ОСТ 17—192	То же
31. Нитки хлопчатобумажные швейные Rн 68,6 текс (30/6) Rн 53,0 текс (40/6)	ГОСТ 6309	Для изготовления костюмов
32. Нитки армированные швейные Rн 45,0 текс (44ЛХ-1)	ОСТ 17—921	То же
33. Нитки армированные швейные Rн 35,0 текс (36ЛХ)	ТУ 17 РСФСР 63—11255	»
34. Нитки лавсановые швейные Rн 62,0 текс (55Л) Rн 37,0 текс (33Л)	ОСТ 17—257	»
35. Нитки капроновые швейные Rн 50,0 текс (50К)	ТУ 17—1371	»
36. Нитки капроновые швейные Rн 50,0 текс (50К)	ТУ 17 РСФСР 62—10645	»
37. Пряжа хлопчатобумажная Rн 30,8—50,0 текс (№ 64,9/2; № 54/2; № 40/2)	ОСТ 17—198	Для обметывания срезов

Продолжение табл. 4

Наименование материала	Нормативно-техническая документация	Назначение материала
38. Нитки хлопчатобумажные швейные Rн 50,0 текс (40/3) Rн 39,4 текс (50/3)	ГОСТ 6309	Для обметывания срезов
39. Пуговицы диаметром 17—23 мм	ОСТ 17—699	Для застегивания куртки
40. Пуговицы диаметром 14—17 мм	ОСТ 17—699	Для застегивания брюк, полукомбинезона, юбки
41. Застежка-молния пластмассовая	ОСТ 17—891	То же
42. Застежка-молния металлическая	ОСТ 17—31	»
43. Пуговицы-заклепки	ОСТ 17—699	Для застегивания куртки, брюк, полукомбинезона, юбки
44. Крючки и петли	ОСТ 17—165	Для застегивания брюк, полукомбинезона, юбки
45. Пуговицы пластмассовые (аминопластовые)	ОСТ 17—699	Для застегивания куртки, брюк, полукомбинезона, юбки по Госзаказу

Примечания:

1. По согласованию изготовителя с потребителем и ЦК соответствующего профсоюза допускается применять материалы различного волокнистого состава и другую фурнитуру по качеству не ниже указанных в табл. 4.
2. Фурнитура должна быть устойчива к химической чистке и термообработке.
3. Материалы, указанные в пп. 10, 11, применяются для изготовления костюмов до 01.01.91.

1.3.5. При изготовлении костюмов допускается применять для вешалки и обработки верхних срезов карманов основной материал или тесьму; для обработки подкладки пояса брюк, полукомбинезона или юбки — основной материал или корсажную ленту.

(Поправка, ИУС 9—89).

1.3.6. Классификация и виды стежков, строчек и швов, применяемых для изготовления костюмов — по ГОСТ 12807.

Требования к стежкам, строчкам и швам — по ГОСТ 29122.

1.3.7. Определение сортности готовых костюмов — по ГОСТ 12.4.031.

1.4. Маркировка

Маркировка костюмов — по ГОСТ 10581, ГОСТ 12.4.115, костюмов изготовляемых по Госзаказу, — по ГОСТ 19159.

1.5. Упаковка

Упаковка костюмов — по ГОСТ 10581, костюмов, изготовляемых по Госзаказу, — по ГОСТ 19159.

2. ПРИЕМКА

Правила приемки костюмов — по ГОСТ 23948.

3. МЕТОДЫ КОНТРОЛЯ

Методы контроля качества костюмов — по ГОСТ 4103.

4. ТРАНСПОРТИРОВАНИЕ И ХРАНЕНИЕ

Транспортирование и хранение костюмов — по ГОСТ 10581, костюмов, изготовляемых по Госзаказу, — по ГОСТ 19159.

5. УКАЗАНИЯ ПО ЭКСПЛУАТАЦИИ

Химическая чистка костюмов — по ГОСТ 12.4.169.

ИНФОРМАЦИОННЫЕ ДАННЫЕ

1. **РАЗРАБОТАН И ВНЕСЕН Министерством легкой промышленности СССР**

2. **УТВЕРЖДЕН И ВВЕДЕН В ДЕЙСТВИЕ Постановлением Государственного комитета СССР по стандартам от 29.12.87 № 5087**

3. **ВЗАМЕН ГОСТ 12.4.108—82**

4. **ССЫЛОЧНЫЕ НОРМАТИВНО-ТЕХНИЧЕСКИЕ ДОКУМЕНТЫ**

Обозначение НТД, на который дана ссылка	Номер пункта, раздела
ГОСТ 12.4.031—84	1.3.7
ГОСТ 12.4.115—82	1.4
ГОСТ 12.4.169—85	Разд. 5
ГОСТ 4103—82	Разд. 3
ГОСТ 6309—93	1.3.4
ГОСТ 10581—91	1.4; 1.5; Разд. 4
ГОСТ 11209—85	1.3.4
ГОСТ 12807—88	1.3.6
ГОСТ 19159—85	1.4; 1.5; Разд. 4
ГОСТ 21790—93	1.3.4
ГОСТ 23948—80	Разд. 2
ГОСТ 29122—91	1.3.6
ГОСТ 29298—92	1.3.4
ОСТ 17—31—83	1.3.4
ОСТ 17—192—78	1.3.4
ОСТ 17—198—84	1.3.4
ОСТ 17—257—84	1.3.4
ОСТ 17—284—73	1.3.4
ОСТ 17—591—86	1.3.4
ОСТ 17—602—81	1.3.4
ОСТ 17—165—79	1.3.4
ОСТ 17—699—83	1.3.4
ОСТ 17—891—86	1.3.4
ОСТ 17—921—82	1.3.4
ТУ РСФСР 17—3714—69	1.3.4
ТУ 17—1371—84	1.3.4
ТУ 17 РСФСР 52—10888—85	1.3.4
ТУ 17 РСФСР 60—8552—81	1.3.4
ТУ 17 РСФСР 60—10415—82	1.3.4
ТУ 17 РСФСР 60—10724—84	1.3.4
ТУ 17 РСФСР 62—10645—83	1.3.4
ТУ 17 РСФСР 62—11045—85	1.3.4
ТУ 17 РСФСР 63—11255—86	1.3.4
ТУ 17 РСФСР 66—6073—81	1.3.4
ТУ 17 РСФСР 66—10449—82	1.3.4
ТУ 17 КазССР 01—385—80	1.3.4
ТУ 17 КазССР 01—433—84	1.3.4
ТУ 17 ГрССР 122—83	1.3.4
ТУ 17 УССР 3689—83	1.3.4
ТУ 17 ЛатвССР 1042—82	1.3.4

5. **Ограничение срока действия снято по протоколу № 4—93 Межгосударственного совета по стандартизации, метрологии и сертификации (ИУС 4—94).**

6. **ИЗДАНИЕ (июль 2003 г.) с Поправкой (ИУС 9—89)**

Редактор *М.И. Максимова*
Технический редактор *В.Н. Прусакова*
Корректор *Н.Л. Рыбалко*
Компьютерная верстка *И.А. Налейкиной*

Изд. лиц. № 02354 от 14.07.2000. Сдано в набор 11.04.2003. Подписано в печать 25.08.2003. Усл. печ. л. 1,40. Уч.-изд.л. 0,90.
Тираж 157 экз. С 11699. Зак. 736.

ИПК Издательство стандартов, 107076 Москва, Колодезный пер., 14.
gost.e-ecolog.ru e-mail: gost.e-ecolog.ru
Набрано в Издательстве на ПЭВМ
Филиал ИПК Издательство стандартов — тип. «Московский печатник», 105062 Москва, Лялин пер., 6.
Плр № 080102

gost.e-ecolog.ru