ГОСУДАРСТВЕННЫЙ СТАНДАРТ
СОЮЗА ССР

ХАЛАТ ЖЕНСКИЙ ГОСПИТАЛЬНЫЙ

ТЕХНИЧЕСКИЕ УСЛОВИЯ

ГОСТ 27410—87

Издание официальное

ГОСУДАРСТВЕННЫЙ КОМИТЕТ СССР ПО СТАНДАРТАМ
Москва

gost.e-ecolog.ru

УДК 615.479.5:006.354 Группа М38

ГОСУДАРСТВЕННЫЙ СТАНДАРТ СОЮЗА ССР

ХАЛАТ ЖЕНСКИЙ ГОСПИТАЛЬНЫЙ

Технические условия

Women's hospital dressing-gown
Specifications

ГОСТ
27410—87

ОКП 85 8573 3381 00

Срок действия с 01.01.89
до 01.01.94

Несоблюдение стандарта преследуется по закону

Настоящий стандарт распространяется на женский госпитальный халат для лечебных учреждений, изготовляемый по госзаказу.

1. ТЕХНИЧЕСКИЕ ТРЕБОВАНИЯ

1.1. Халаты должны изготовляться в соответствии с требованиями настоящего стандарта, основ промышленной технологии поузловой обработки легкой женской и детской одежды и образцом, утвержденным в установленном порядке.

1.2. Основные параметры и размеры

1.2.1. Женский госпитальный халат изготовляется одного типа (черт. 1).

1.2.2. Халат прямого силуэта, двубортный, без застежки, завязывается на полодержатель и пояс. Воротник отложной покроя «шаль».

Полочки с внешними боковыми накладными карманами. Верхние срезы карманов обработаны настрочными обтачками.

Спинка целая.

Рукава втачные, одношовные, прямые.

По борту и воротнику проложена отделочная строчка на расстоянии 0,5 см от края, по низу изделия — на 3 см, низу рукава — на 6 см от края.

Издание официальное ★ Перепечатка воспрещена

© Издательство стандартов, 1987

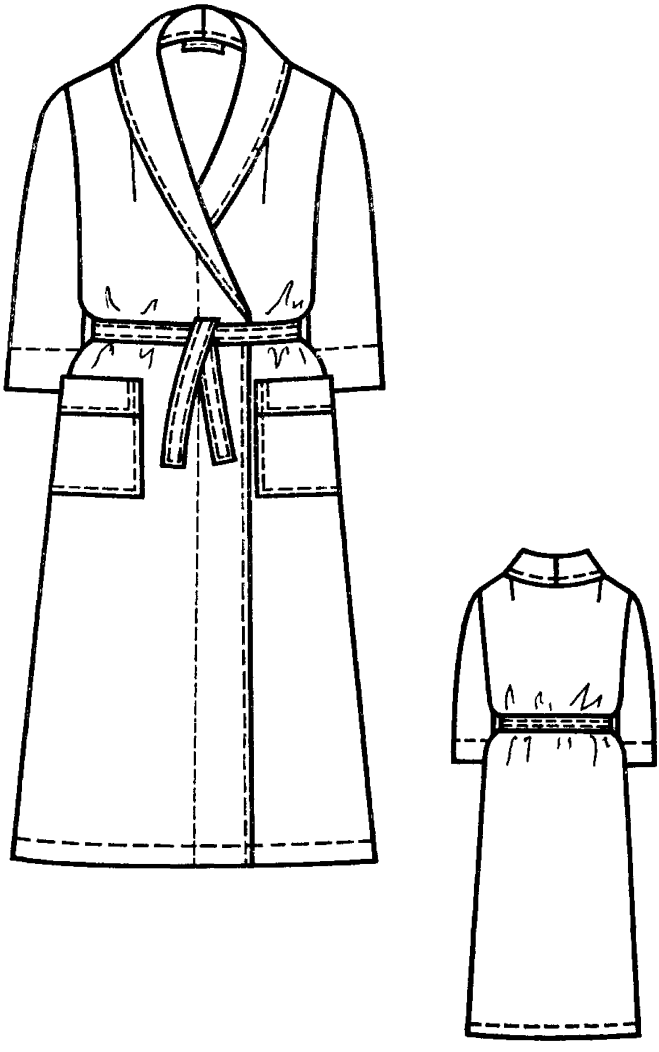

Черт. 1

1.2.3. Халаты по размерам должны изготовляться на типовые фигуры женщин 2-й полнотной группы, предусмотренные ОСТ 17—326—81 и табл. 1—3 настоящего стандарта.

Таблица 1

см

Рост типовой фигуры	Интервал роста типовой фигуры	Условное обозначение роста
146	От 143 до 149 включ.	1
152	Св. 149 » 155 »	2
158	» 155 » 161 »	3
164	» 161 » 167 »	4
170	» 167 » 173 »	5
176	» 173 » 179 »	6

Таблица 2

см

Обхват груди типовой фигуры	Интервал обхвата груди типовой фигуры	Условное обозначение размера
88	От 86 до 90 включ.	44
92	Св. 90 » 94 »	46
96	» 94 » 98 »	48
100	» 98 » 102 »	50
104	» 102 » 106 »	52
108	» 106 » 110 »	54
112	» 110 » 114 »	56
116	» 114 » 118 »	58
120	» 118 » 122 »	60
124	» 122 » 126 »	62
128	» 126 » 130 »	64

Таблица 3

см

Полнотная группа	Обхват груди типовой фигуры										
	88	92	96	100	104	108	112	116	120	124	128
	Обхват бедер типовой фигуры										
2	96	100	104	108	112	116	120	124	128	132	136

1.2.4. Измерения готовых халатов должны соответствовать указанным в табл. 4 и на черт. 2—6.

Таблица 4

см

Номер измерения на чертеже	Наименование измерения	Рост типовой фигуры	Обхват груди типовой фигуры										Допускаемое отклонение
			88	92	96	100	104	108	112	116	120	124	128	
1 (черт 2)	*Длина спинки*	146	*109,0*	*109,0*	*109,0*	*109,0*	*109,0*	*109,0*	*109,0*	*109,0*	*109,0*	*109,0*	*109,0*	
		152	114,0	114,0	114,0	114,0	114,0	114,0	114,0	114,0	114,0	114,0	114,0	±1,0
		158	119,0	119,0	119,0	119,0	119,0	119,0	119,0	119,0	119,0	119,0	119,0	
		164	124,0	124,0	124,0	124,0	124,0	124,0	124,0	124,0	124,0	124,0	124,0	
		170	129,0	129,0	129,0	129,0	129,0	129,0	129,0	129,0	129,0	129,0	129,0	
		176	134,0	134,0	134,0	134,0	134,0	134,0	134,0	134,0	134,0	134,0	134,0	
2 (черт. 2)	Ширина спинки	146—176	39,0	40,0	41,0	42,0	43,0	44,0	45,0	46,0	47,0	48,0	49,0	±0,5
3 (черт. 3)	Ширина полочки (измеряют на расстоянии 18,0 см от высшей точки горловины)	146—176	28,0	28,5	29,0	29,5	30,0	30,5	31,0	31,5	32,0	32,5	33,0	±0,5
4 (черт. 3)	Длина полочки	146	113,0	113,5	114,0	114,5	115,0	115,5	116,0	116,5	117,0	117,5	118,0	
		152	118,0	118,5	119,0	119,5	120,0	120,5	121,0	121,5	122,0	122,5	123,0	
		158	123,0	123,5	124,0	124,5	125,0	125,5	126,0	126,5	127,0	127,5	128,0	±1,0
		164	128,0	128,5	129,0	129,5	130,0	130,5	131,0	131,5	132,0	132,5	133,0	
		170	133,0	133,5	134,0	134,5	135,0	135,5	136,0	136,5	137,0	137,5	138,0	
		176	138,0	138,5	139,0	139,5	140,0	140,5	141,0	141,5	142,0	142,5	143,0	
5 (черт. 4)	Ширина на уровне глубины проймы	146—176	65,1	67,1	69,2	71,2	73,2	75,3	77,3	79,3	81,4	83,4	85,4	±1,0
6 (черт. 4)	Ширина внизу	146—176	74,0	76,0	78,0	80,0	82,0	84,0	86,0	88,0	90,0	92,0	94,0	±1,0
7 (черт 3)	Длина рукава	146	41,0	41,0	41,0	41,0	41,0	41,0	41,0	41,0	41,0	41,0	41,0	
		152	43,0	43,0	43,0	43,0	43,0	43,0	43,0	43,0	43,0	43,0	43,0	
		158	45,0	45,0	45,0	45,0	45,0	45,0	45,0	45,0	45,0	45,0	45,0	±1,0
		164	47,0	47,0	47,0	47,0	47,0	47,0	47,0	47,0	47,0	47,0	47,0	
		170	49,0	49,0	49,0	49,0	49,0	49,0	49,0	49,0	49,0	49,0	49,0	
		176	51,0	51,0	51,0	51,0	51,0	51,0	51,0	51,0	51,0	51,0	51,0	

Продолжение табл. 4

см

Номер измерения на чертеже	Наименование измерения	Рост типовой фигуры	Обхват груди типовой фигуры											Допускаемое отклонение
			88	92	96	100	104	108	112	116	120	124	128	
8 (черт 3)	Ширина рукава вверху и внизу	146—176	19,6	20,3	21,0	21,7	22,4	23,1	23,8	24,5	25,2	25,9	26,6	±0,5
9 (черт. 5)	Длина нижнего воротника по шву втачивания	146—176	54,5	55,5	56,5	57,5	58,5	59,5	60,5	61,5	62,5	63,5	64,5	±0,5
10 (черт 5)	Ширина нижнего воротника	146—176	10,0	10,0	10,0	10,0	10,0	10,0	10,0	10,0	10,0	10,0	10,0	±0,5
11 (черт 3)	Расстояние от угла плечевого шва и горловины до переднего угла кармана	146	48,5	48,9	49,3	49,7	50,1	50,5	50,9	51,3	51,7	52,1	52,5	±1,0
		152	49,6	50,0	50,4	50,8	51,2	51,6	52,0	52,4	52,8	53,2	53,6	
		158	50,7	51,1	51,5	51,9	52,3	52,7	53,1	53,5	53,9	54,3	54,7	
		164	51,8	52,2	52,6	53,0	53,4	53,8	54,2	54,6	55,0	55,4	55,8	
		170	52,9	53,3	53,7	54,1	54,5	54,9	55,3	55,7	56,1	56,5	56,9	
		176	54,0	54,4	54,8	55,2	55,6	56,0	56,4	56,8	57,2	57,6	58,0	
12 (черт 3)	Расстояние от края борта до переднего угла кармана	146—176	21,1	21,8	22,5	23,2	23,9	24,6	25,3	26,0	26,7	27,4	28,1	±0,5
13 (черт 4)	Длина кармана	146—176	18,5	18,5	18,5	18,5	18,5	20,0	20,0	20,0	20,0	20,0	20,0	±0,3
14 (черт 4)	Ширина кармана вверху (внизу на 0,7 см шире)	146—176	17,0	17,0	17,0	17,0	17,0	18,5	18,5	18,5	18,5	18,5	18,5	±0,3
15 (черт 6)	Длина пояса	146—176	135,0	139,0	143,0	147,0	151,0	155,0	159,0	163,0	167,0	171,0	175,0	±1,0
16 (черт. 6)	Ширина пояса	146—176	3,5	3,5	3,5	3,5	3,5	3,5	3,5	3,5	3,5	3,5	3,5	±0,3

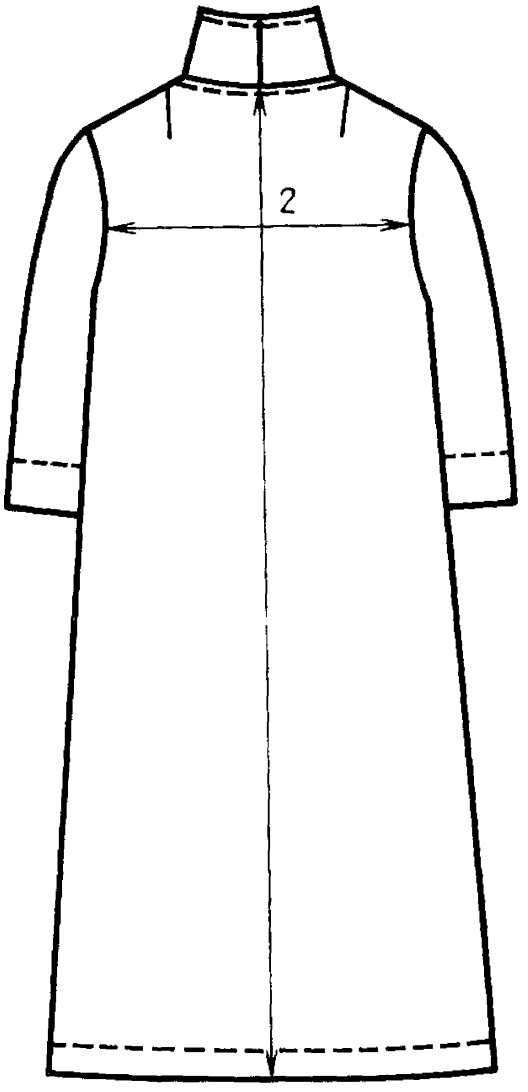

Черт. 2

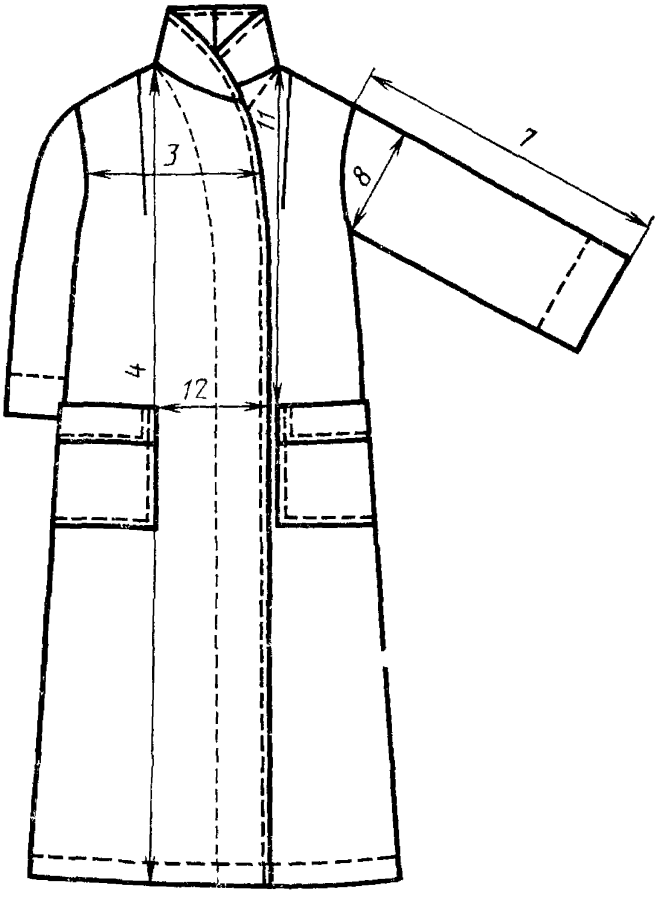

Черт. 3

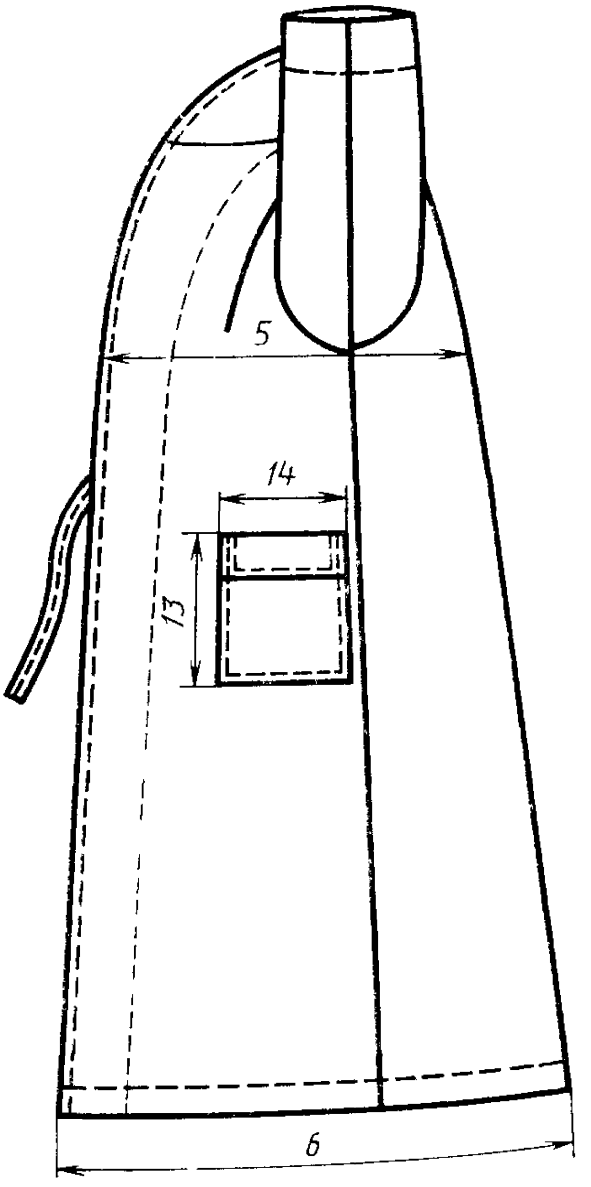

Черт 4

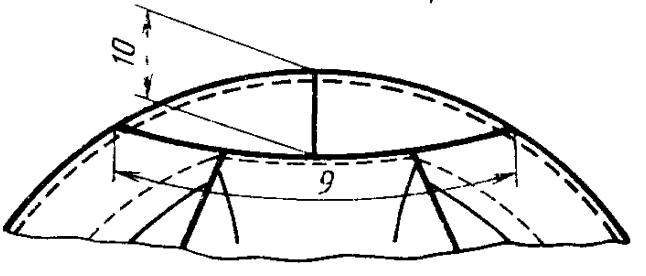

Черт 5

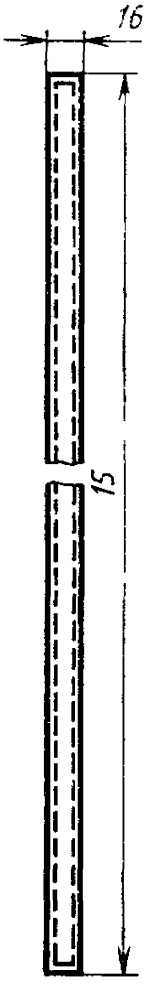

Черт 6

1.3. Требования к материалам

1.3.1. Халаты должны изготовляться из материалов, указанных в табл. 5.

Таблица 5

Наименование материала	Нормативно-техническая документация	Назначение материала
1. Атлас набивной арт. 42890	ГОСТ 5067—84	Для верха халата
2. Бязь гладкокрашеная в цвет ткани арт. 142	ТУ 17 РСФСР 60—10724—84	Для обтачки проймы
3. Лента хлопчатобумажная в цвет ткани шириной 16—20 мм	ОСТ 17—466—85	То же
4. Нитки швейные хлопчатобумажные в цвет ткани 11 текс×3×2 (№ 30/6) 8,5 текс×3×2 (№ 40/6) 7,5 текс×3×2 (№ 50/6)	ГОСТ 6309—80	Для изготовления халата
5. Нитки армированные в цвет ткани 36ЛХ	ТУ 17 РСФСР 63—17—16—86	То же
6. Нитки армированные в цвет ткани 44ЛХ-1	ОСТ 17—921—82	»

Примечание. По согласованию с заказчиком допускается применять материалы по качеству не ниже указанных в табл. 5.

1.4. Основные требования к изготовлению

1.4.1. Раскрой деталей халата — по ГОСТ 21219—75.

1.4.2. Классификация и виды стежков, строчек и швов, применяемых для изготовления халатов,— по ГОСТ 12807—79.

Требования к стежкам, строчкам и швам — по ОСТ 17—835—80.

1.4.3. Определение сортности — по ГОСТ 11259—79.

1.4.4. Особенности обработки халата, построение чертежей лекал, спецификация деталей халата приведены соответственно в приложениях 1—3.

1.5. Маркировка, упаковка

1.5.1. Маркировка и упаковка халатов — по ГОСТ 19159—85.

2. ПРИЕМКА

Правила приемки халатов — по ГОСТ 24782—81.

3. МЕТОДЫ КОНТРОЛЯ

Методы контроля качества халатов — по ГОСТ 4103—82.

4. ТРАНСПОРТИРОВАНИЕ И ХРАНЕНИЕ

Транспортирование и хранение халатов — по ГОСТ 19159—85.

ПРИЛОЖЕНИЕ 1
Рекомендуемое

ОСОБЕННОСТИ ОБРАБОТКИ ХАЛАТА

1 Втачивание нижнего воротника, обтачивание борта и нижнего воротника выполняют швом шириной 0,8 см

2 Соединение боковых, плечевых срезов, срезов рукавов, втачивание рукавов выполняют двойным швом Расстояние от срезов до первой строчки 0,4—0,5 см, от обтачанного края до второй строчки — 0,7—0,8 см

Рукава могут быть втачаны с окантовыванием срезов хлопчатобумажной лентой или тканью

Втачивание рукавов производят в открытую пройму При соединении боковых и рукавных срезов шов втачивания рукава смещают на 1 см

3 Боковые срезы полодержателей отгибают на изнанку, накладывая один на другой, подгибая верхний срез на 0,5 см внутрь, и настрачивают посередине полодержателя на расстоянии 0,1—0,2 см от подогнутого края Одновременно подгибают внутрь нижний срез полодержателя на 0,7—1,0 см и закрепляют его в конце поперечной закрепляющей строчкой

Левый полодержатель вставляют по надсечкам на уровне линии талии при обтачивании борта между лицевыми сторонами полочки и подборта Первый полодержатель вставляют по надсечкам при стачивании бокового шва первой строчкой между изнаночными сторонами полочки и спинки, затем отгибают его вместе с полочкой и закрепляют второй строчкой бокового шва

Ширина полодержателей 1 см, длина — 34—35 см

4 Внутренние срезы подбортов, цельновыкроенных с верхним воротником, подгибают на 0,8 см и настрачивают на 0,2—0,3 см от края При настрачивании верхнего воротника по линии горловины одновременно вставляют вешалку Длина вешалки 7 см, ширина — 0,7 см

5 Верхний край кармана обрабатывают обтачкой, шириной в готовом виде 4,5 см

Нижний срез обтачки подгибают на 1 см и настрачивают на лицевую сторону кармана на расстоянии 0,2 см от края подгиба Срезы кармана обметывают, подгибают на 1 см и настрачивают карман на расстоянии 0,2 см от края На ширине обтачки карман дополнительно закрепляют второй строчкой на расстоянии 0,5 см от края

6 Пояс обтачивают швом шириной 0,8—1,0 см, вывертывают и простачивают на расстоянии 0,2—0,3 см от краев

ПОСОБИЕ ДЛЯ ПОСТРОЕНИЯ ЧЕРТЕЖЕЙ ЛЕКАЛ ХАЛАТА

см

Обозначение конструктивной линии на чертеже	Рост типовой фигуры	Обхват груди типовой фигуры										
		88	92	96	100	104	108	112	116	120	124	128
Спинка (черт. 7)												
$ГА$	146—176	24,8	25,2	25,6	26,0	26,4	26,8	27,2	27,6	28,0	28,4	28,8
$АТ$	146	38,3	38,3	38,3	38,3	38,3	38,3	38,3	38,3	38,3	38,3	38,3
	152	39,4	39,4	39,4	39,4	39,4	39,4	39,4	39,4	39,4	39,4	39,4
	158	40,5	40,5	40,5	40,5	40,5	40,5	40,5	40,5	40,5	40,5	40,5
	164	41,6	41,6	41,6	41,6	41,6	41,6	41,6	41,6	41,6	41,6	41,6
	170	42,7	42,7	42,7	42,7	42,7	42,7	42,7	42,7	42,7	42,7	42,7
	176	43,8	43,8	43,8	43,8	43,8	43,8	43,8	43,8	43,8	43,8	43,8
$АН$	146	115,5	115,5	115,5	115,5	115,5	115,5	115,5	115,5	115,5	115,5	115,5
	152	120,5	120,5	120,5	120,5	120,5	120,5	120,5	120,5	120,5	120,5	120,5
	158	125,5	125,5	125,5	125,5	125,5	125,5	125,5	125,5	125,5	125,5	125,5
	164	130,5	130,5	130,5	130,5	130,5	130,5	130,5	130,5	130,5	130,5	130,5
	170	135,5	135,5	135,5	135,5	135,5	135,5	135,5	135,5	135,5	135,5	135,5
	176	140,5	140,5	140,5	140,5	140,5	140,5	140,5	140,5	140,5	140,5	140,5
$АА_1$	146—176	6,8	7,0	7,2	7,4	7,6	7,8	8,0	8,2	8,4	8,6	8,8
$А_1А_2$	146—176	3,0	3,1	3,2	3,3	3,4	3,5	3,6	3,7	3,8	3,9	4,0
$А_1 1$	146—176	2,0	2,0	2,0	2,1	2,1	2,2	2,2	2,3	2,3	2,4	2,4
$ГГ_1$	146—176	21,0	21,5	22,0	22,5	23,0	23,5	24,0	24,5	25,0	25,5	26,0
$Г_1Г_2$	146—176	28,3	29,1	29,9	30,7	31,5	32,3	33,1	33,9	34,7	35,5	36,3
$Г_1П$	146—176	22,4	22,8	23,2	23,6	24,0	24,4	24,8	25,2	25,6	26,0	26,4
$ПП_1$	146—176	2,1	2,0	1,9	1,8	1,7	1,6	1,5	1,4	1,3	1,2	1,1
$Г_1П_2$	146—176	10,8	10,9	11,0	11,1	11,2	11,3	11,4	11,5	11,6	11,7	11,8
$Г_1 2$	146—176	4,8	4,8	4,8	4,9	4,9	5,0	5,0	5,1	5,1	5,2	5,2

Продолжение

см

Обозначение конструктивной линии на чертеже	Рост типовой фигуры	Обхват груди типовой фигуры										
		88	92	96	100	104	108	112	116	120	124	128
$УИ$	146—176	9,6	9,8	10,0	10,2	10,4	10,6	10,8	11,0	11,2	11,4	11,6
$ВВ_1$	146—176	2,0	2,1	2,2	2,3	2,4	2,5	2,6	2,7	2,8	2,9	3,0
$НН_1$	146—176	32,1	32,9	33,7	34,5	35,3	36,1	36,9	37,7	38,5	39,3	40,1
Полочка (черт. 8)												
$ГГ_1$	146—176	21,6	22,5	23,4	24,3	25,2	26,1	27,0	27,9	28,8	29,7	30,6
$Г_1Г_2$	146—176	29,5	30,7	31,9	33,1	34,3	35,5	36,7	37,9	39,1	40,3	41,5
$Г_1Г_3$	146—176	9,5	10,1	10,7	11,3	11,9	12,5	13,1	13,7	14,3	14,9	15,5
$Г_3Г_4$	146—176	4,0	3,8	3,6	3,4	3,2	3,0	2,8	2,6	2,4	2,2	2,0
$ГП$	146—176	18,1	18,4	18,7	19,0	19,3	19,6	19,9	20,2	20,5	20,8	21,1
$ПП_1$	146—176	6,1	6,3	6,5	6,7	6,9	7,1	7,3	7,5	7,7	7,9	8,1
$Г2$	146—176	3,1	3,1	3,2	3,2	3,2	3,3	3,3	3,3	3,4	3,4	3,4
$Г_1А$	146—176	28,6	29,4	30,2	31,0	31,8	32,6	33,4	34,2	35,0	35,8	36,6
$АА_1$	146—176	6,7	6,9	7,1	7,3	7,5	7,7	7,9	8,1	8,3	8,5	8,7
$АА_2$	146—176	9,0	9,1	9,2	9,3	9,4	9,5	9,6	9,7	9,8	9,9	10,0
$R_1=АА_2$	146—176	9,0	9,1	9,2	9,3	9,4	9,5	9,6	9,7	9,8	9,9	10,0
$R_2=А_3А_4$	146—176	8,3	9,3	10,3	11,3	12,3	13,3	14,3	15,3	16,3	17,3	18,3
$R_3=Г_4Г_4=Г_4А_3$	146—176	—	—	—	—	—	—	—	—	—	—	—
$а_1В$	146—176	—	—	2,8	3,7	4,6	5,5	6,4	7,3	8,2	9,1	10,0
$А_3В_1=А_4В_2=А_1А_3$	146—176	—	—	—	—	—	—	—	—	—	—	—
$АТ$	146	42,1	42,5	42,9	43,3	43,7	44,1	44,5	44,9	45,3	45,7	46,1
	152	43,2	43,6	44,0	44,4	44,8	45,2	45,6	46,0	46,4	46,8	47,2
	158	44,3	44,7	45,1	45,5	45,9	46,3	46,7	47,1	47,5	47,9	48,3
	164	45,4	45,8	46,2	46,6	47,0	47,4	47,8	48,2	48,6	49,0	49,4
	170	46,5	46,9	47,3	47,7	48,1	48,5	48,9	49,3	49,7	50,1	50,5
	176	47,6	48,0	48,4	48,8	49,2	49,6	50,0	50,4	50,8	51,2	51,6
$КК_1$	146—176	10,6	11,3	12,0	12,7	13,4	14,1	14,8	15,5	16,2	16,9	17,6
$АН$	146	119,3	119,7	120,1	120,5	120,9	121,3	121,7	122,1	122,5	122,9	123,3
	152	124,3	124,7	125,1	125,5	125,9	126,3	126,7	127,1	127,5	127,9	128,3
	158	129,3	129,7	130,1	130,5	130,9	131,3	131,7	132,1	132,5	132,9	133,3

см

Обозначение конструктивной линии на чертеже	Рост типовой фигуры	Обхват груди типовой фигуры										
		88	92	96	100	104	108	112	116	120	124	128
	164	134,3	134,7	135,1	135,5	135,9	136,3	136,7	137,1	137,5	137,9	138,3
	170	139,3	139,7	140,1	140,5	140,9	141,3	141,7	142,1	142,5	142,9	143,3
	176	144,3	144,7	145,1	145,5	145,9	146,3	146,7	147,1	147,5	147,9	148,3
HH_1	146—176	1,3	1,4	1,5	1,6	1,7	1,8	1,9	2,0	2,1	2,2	2,3
HH_2	146—176	34,3	35,5	36,7	37,9	39,1	40,3	41,5	42,7	43,9	45,1	46,3
Рукав (черт. 9)												
PO	146—176	15,1	15,3	15,5	15,7	15,9	16,1	16,3	16,5	16,7	16,9	17,1
OH	146	50,0	50,0	50,0	50,0	50,0	50,0	50,0	50,0	50,0	50,0	50,0
	152	52,0	52,0	52,0	52,0	52,0	52,0	52,0	52,0	52,0	52,0	52,0
	158	54,0	54,0	54,0	54,0	54,0	54,0	54,0	54,0	54,0	54,0	54,0
	164	56,0	56,0	56,0	56,0	56,0	56,0	56,0	56,0	56,0	56,0	56,0
	170	58,0	58,0	58,0	58,0	58,0	58,0	58,0	58,0	58,0	58,0	58,0
	176	60,0	60,0	60,0	60,0	60,0	60,0	60,0	60,0	60,0	60,0	60,0
$PP_1=PP_2=HH_1=HH_2$	146—176	21,3	22,0	22,7	23,4	24,1	24,8	25,5	26,2	26,9	27,6	28,3
$PP_3=PP_4$	146—176	10,6	10,9	11,2	11,5	11,8	12,1	12,4	12,7	13,0	13,3	13,6
P_3I	146—176	4,7	4,8	4,9	5,0	5,1	5,2	5,3	5,4	5,5	5,6	5,7
$a2$	146—176	1,3	1,4	1,5	1,6	1,7	1,8	1,9	2,0	2,1	2,2	2,3
Пояс (черт. 10)												
$АБ$	146—176	138,5	142,5	146,5	150,5	154,5	158,5	162,5	166,5	170,5	174,5	178,5
Нижний воротник (черт. 11)												
$ОА$	146—176	17,0	17,5	18,0	18,5	19,0	19,5	20,0	20,5	21,0	21,5	22,0
Карман (черт. 12)												
KK_1	146—176	19,5	19,5	19,5	19,5	19,5	21,0	21,0	21,0	21,0	21,0	21,0
KK_2	146—176	20,5	20,5	20,5	20,5	20,5	22,0	22,0	22,0	22,0	22,0	22,0
K_2K_3	146—176	20,2	20,2	20,2	20,2	20,2	21,7	21,7	21,7	21,7	21,7	21,7

Продолжение

см

Обозначение конструктивной линии на чертеже	Рост типовой фигуры	Обхват груди типовой фигуры										
		88	92	96	100	104	108	112	116	120	124	128
Верхний воротник, цельновыкроенный с подбортом (черт. 13)												
АГ	146—176	17,1	17,8	18,5	19,2	19,9	20,6	21,3	22,0	22,7	23,4	24,1
АТ	146	31,6	31,9	32,2	32,5	32,8	33,1	33,4	33,7	34,0	34,3	34,6
	152	32,7	33,0	33,3	33,6	33,9	34,2	34,5	34,8	35,1	35,4	35,7
	158	33,8	34,1	34,4	34,7	35,0	35,3	35,6	35,9	36,2	36,5	36,8
	164	34,9	35,2	35,5	35,8	36,1	36,4	36,7	37,0	37,3	37,6	37,9
	170	36,0	36,3	36,6	36,9	37,2	37,5	37,8	38,1	38,4	38,7	39,0
	176	37,1	37,4	37,7	38,0	38,3	38,6	38,9	39,2	39,5	39,8	40,1
ТН	146	77,5	77,6	77,7	77,8	77,9	78,0	78,1	78,2	78,3	78,4	78,5
	152	81,4	81,5	81,6	81,7	81,8	81,9	82,0	82,1	82,2	82,3	82,4
	158	85,3	85,4	85,5	85,6	85,7	85,8	85,9	86,0	86,1	86,2	86,3
	164	89,2	89,3	89,4	89,5	89,6	89,7	89,8	89,9	90,0	90,1	90,2
	170	93,1	93,2	93,3	93,4	93,5	93,6	93,7	93,8	93,9	94,0	94,1
	176	97,0	97,1	97,2	97,3	97,4	97,5	97,6	97,7	97,8	97,9	98,0
A_1B	146—176	24,0	24,5	25,0	25,5	26,0	26,5	27,0	27,5	28,0	28,5	29,0

Примечания:

1. Точки, обозначенные на чертежах буквой «*а*», находятся на середине, обозначенные буквой «*б*»,— на 1/3, обозначенные буквой «*в*»,— на 1/4 соответствующих прямых.

2. По боковым, плечевым срезам проймы полочек и спинки, срезам рукавов предусмотрены припуски на двойной шов величиной 1,2 см.

При втачивании рукавов с окантовыванием срезов припуск на шов по пройме и окату рукава может быть уменьшен до 1,0 см.

3. Обтачку проймы строят прямоугольной формы, длиннее проймы на 2 см, шириной 3,5—4,0 см.

4. При построении чертежей лекал деталей допускается изменять отдельные измерения, если это не повлечет за собой изменения измерений изделия в готовом виде и ухудшения его качества.

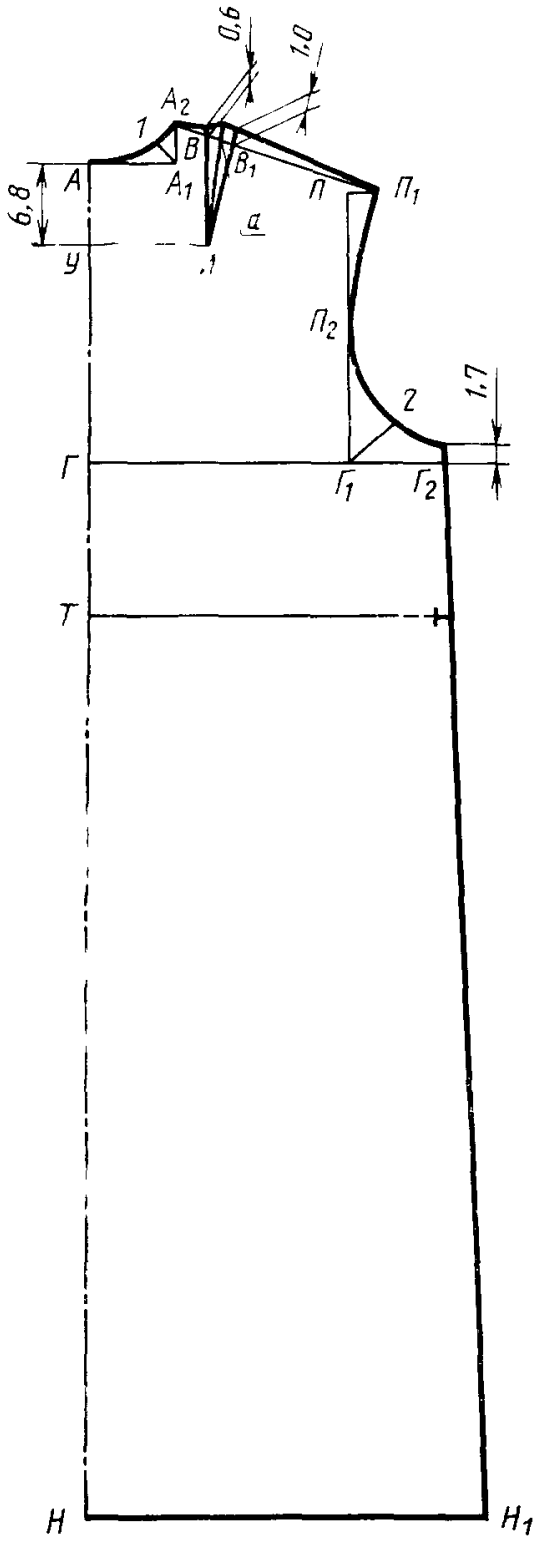

Черт. 7

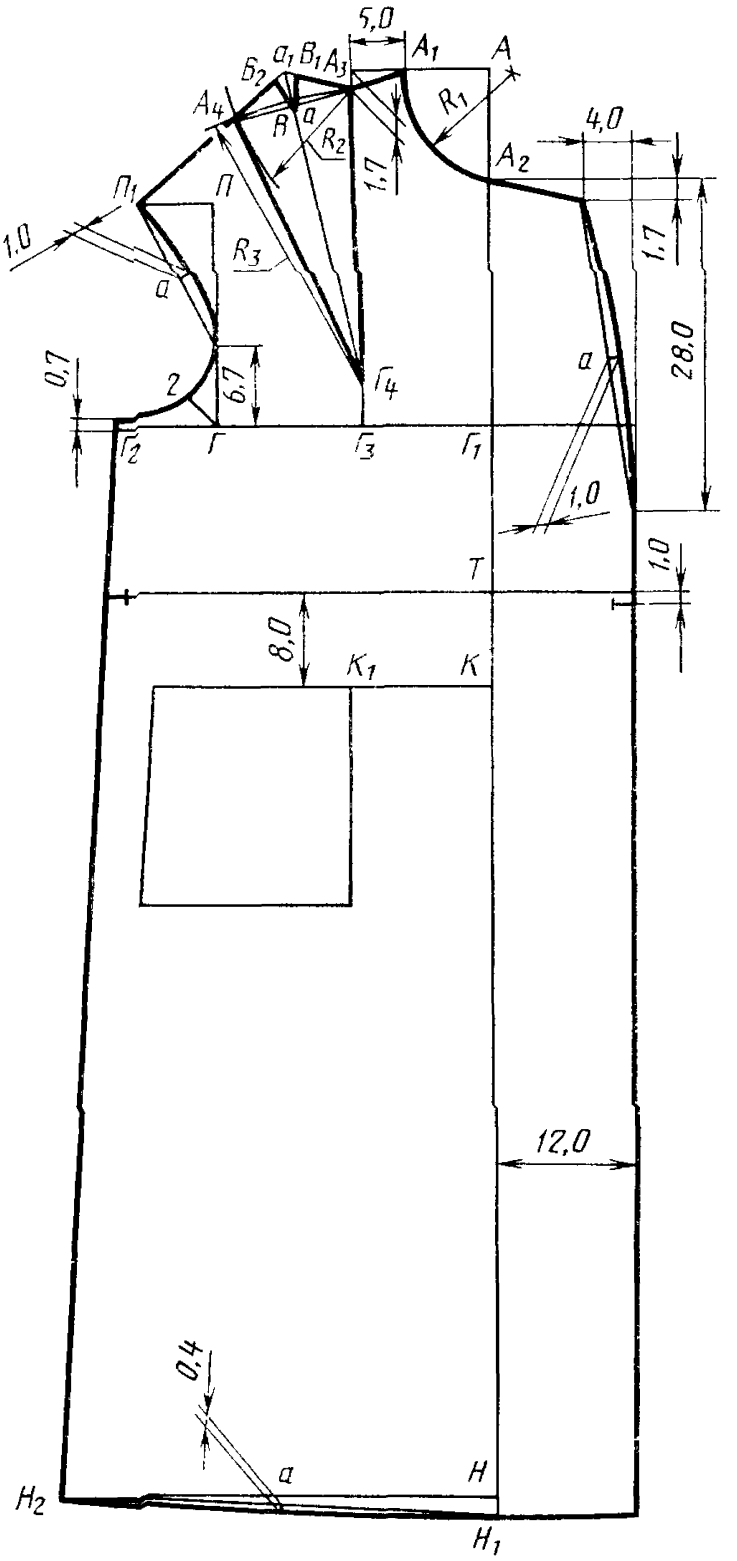
5,0
$А_1$
А
$Б_2$
$а_1$ $В_1$ $А_3$
$А_4$
R
а
R_2
1,7
R_1
4,0
$А_2$
$П_1$
П
1,0
R_3
а
1,7
28,0
0,7
2
6,7
$Г_4$
а
$Г_2$
Г
$Г_3$
$Г_1$
1,0
Т
1,0
8,0
$К_1$
К
12,0
0,4
а
Н
$Н_2$
$Н_1$

Черт. 8

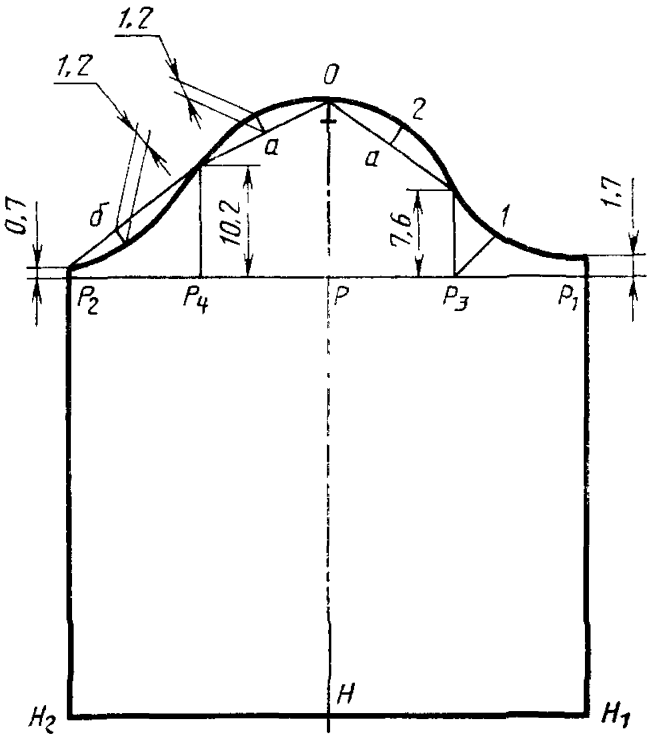

Черт. 9



Черт. 10

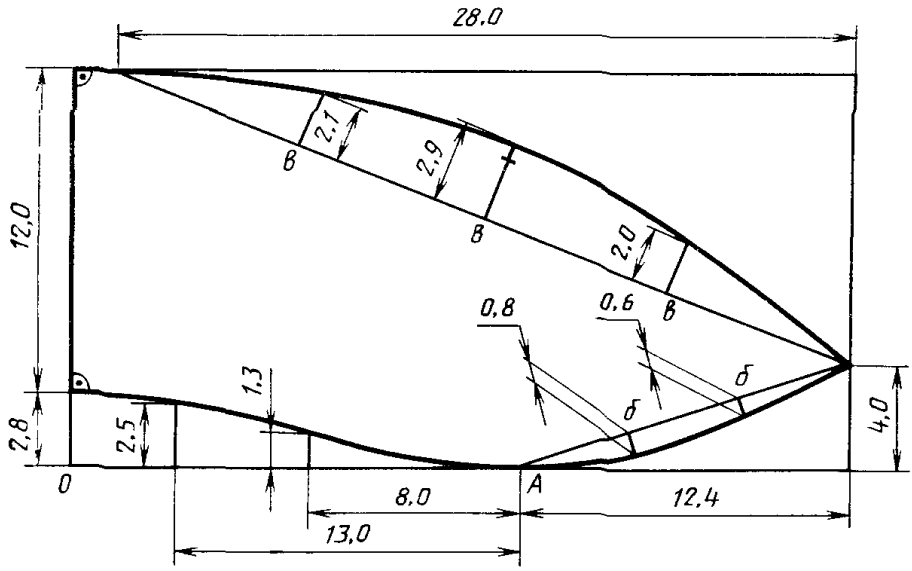

Черт. 11

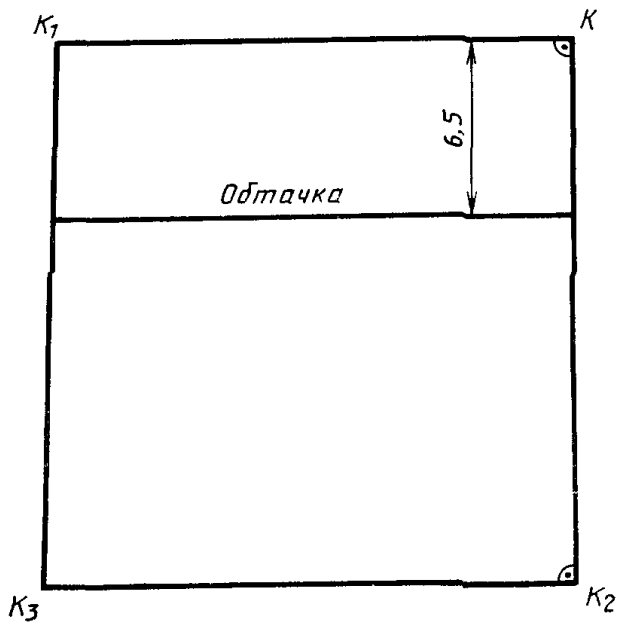

Черт. 12

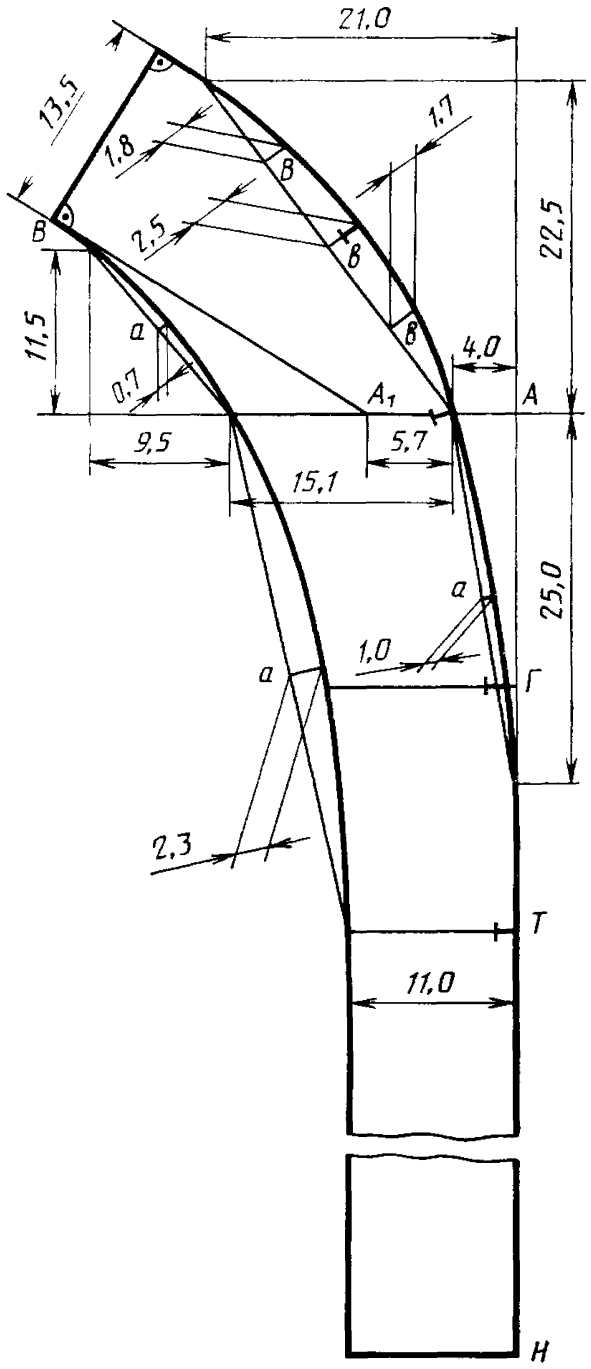

Черт. 13

ПРИЛОЖЕНИЕ 3
Справочное

СПЕЦИФИКАЦИЯ ДЕТАЛЕЙ ХАЛАТА

Наименование детали	Номер чертежа или размер, см	Количество деталей
Детали из основной ткани		
Спинка	7	1
Полочка	8	2
Рукав	9	2
Нижний воротник	11	2
Карман	12	2
Обтачка кармана	12	2
Пояс	10	1
Подборт с верхним воротником	13	2
Полодержатель	3,2×37,0	2
Вешалка	2,0×9,5	1
Детали из бязи		
Обтачка проймы	—	2

ИНФОРМАЦИОННЫЕ ДАННЫЕ

1. **РАЗРАБОТАН И ВНЕСЕН** Министерством легкой промышленности СССР

ИСПОЛНИТЕЛИ

З. С. Чубарова, Л. Ф. Ветошина, В. Ф. Поляков, В. И. Малахова, Т. А. Карпачевская

2. **УТВЕРЖДЕН И ВВЕДЕН В ДЕЙСТВИЕ** Постановлением Государственного комитета СССР по стандартам от 23.09.87 № 3631

3. Срок первой проверки — 1992 г.
Периодичность проверки — 5 лет

4. **ВВЕДЕН ВПЕРВЫЕ**

5. **ССЫЛОЧНЫЕ НОРМАТИВНО-ТЕХНИЧЕСКИЕ ДОКУМЕНТЫ**

Обозначение НТД, на который дана ссылка	Номер раздела, пункта
ГОСТ 4103—82	3
ГОСТ 5067—84	1.3.1
ГОСТ 6309—80	1.3.1
ГОСТ 11259—79	1.4.3
ГОСТ 12807—79	1.4.2
ГОСТ 19159—85	1.5.1; 4
ГОСТ 21219—75	1.4.1
ГОСТ 24782—81	2
ОСТ 17—326—81	1.2.3
ОСТ 17—466—85	1.3.1
ОСТ 17—835—80	1.4.2
ОСТ 17—921—82	1.3.1
ТУ 17 РСФСР 60—10724—84	1.3.1
ТУ 17 РСФСР 63—17—16—86	1.3.1

Редактор *Н. Е. Шестакова*
Технический редактор *М. И. Максимова*
Корректор *А. М. Трофимова*

Сдано в наб. 14.10.87 Подп. в печ. 25.11.87 1,5 усл. п. л. 1,5 усл. кр-отт. 1,10 уч.-изд. л.
Тир. 5000 Цена 5 коп.

Ордена «Знак Почета» Издательство стандартов, 123840, Москва, ГСП, Новопресненский пер., 3
Тип. «Московский печатник». Москва, Лялин пер., 6. Зак. 1363

gost.e-ecolog.ru