

ГОСУДАРСТВЕННЫЙ СТАНДАРТ
СОЮЗА ССР

УСТРОЙСТВА ПРИВОДНЫЕ ПРОМЫШЛЕННЫХ ШВЕЙНЫХ МАШИН

ПРИСОЕДИНИТЕЛЬНЫЕ РАЗМЕРЫ

ГОСТ 27275–87
(СТ СЭВ 5531–86)

Издание официальное

Цена 3 коп.

ГОСУДАРСТВЕННЫЙ КОМИТЕТ СССР ПО СТАНДАРТАМ
Москва

gost.e-ecolog.ru

1. **ВНЕСЕН Министерством машиностроения для легкой и пищевой промышленности и бытовых приборов**

2. **Постановлением Государственного комитета СССР по стандартам от 15 апреля 1987 г. № 1233 стандарт Совета Экономической Взаимопомощи СТ СЭВ 5531—86 «Устройства приводные промышленных швейных машин. Присоединительные размеры» введен в действие непосредственно в качестве государственного стандарта СССР с 01.01.88**

УДК 687.053.5-783.32 : 006.354 Группа Г64

ГОСУДАРСТВЕННЫЙ СТАНДАРТ СОЮЗА ССР

УСТРОЙСТВА ПРИВОДНЫЕ ПРОМЫШЛЕННЫХ ШВЕЙНЫХ МАШИН

Присоединительные размеры

Actuating devices of industrial sewing machines. Mounting dimensions

ГОСТ 27275—87

(СТ СЭВ 5531—86)

ОКП 51 1500

Дата введения 01.01.88

Несоблюдение стандарта преследуется по закону

Настоящий стандарт распространяется на вновь проектируемые приводные устройства промышленных швейных машин.

Настоящий стандарт не распространяется на приводные (бесфрикционные) устройства специальных швейных машин (петельных, для пришивки пуговиц, шитья перчаток) и приводные устройства, устанавливаемые на станине стола.

Присоединительные размеры приводных устройств должны соответствовать приведенным на чертеже.

Издание официальное **Перепечатка воспрещена**

© Издательство стандартов, 1987

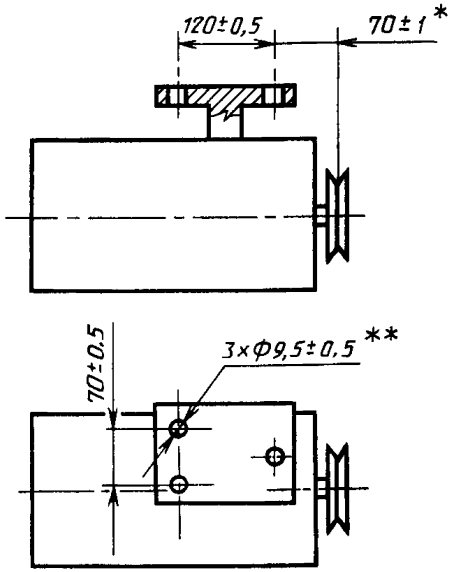

* Размер действителен при включенной муфте

** Допускается применение отверстий диаметром 18_{-0}^{+1} мм при использовании амортизаторов

Редактор *А. Л. Владимиров*
Технический редактор *О. Н. Никитина*
Корректор *Е. А. Богачкова*

Сдано в наб. 07.05.87 Подп. к печ. 26.06.87 0,25 усл. п. л. 0,25 усл. кр.-отт. 0,08 уч.-изд. л.
Тир. 8000 Цена 3 коп.

gost.e-ecolog.ru

...а» Издательство стандартов, 123840, Москва, ГСП, Новопресненский пер., 3
Тип. «Московский печатник». Москва, Лялин пер., 6. Зак. 784