ГОСУДАРСТВЕННЫЙ СТАНДАРТ
СОЮЗА ССР

КОСТЮМ СПЕЦИАЛЬНЫЙ ДЛЯ ВОЕННОСЛУЖАЩИХ КОМЕНДАНТСКИХ ЧАСТЕЙ

ТЕХНИЧЕСКИЕ УСЛОВИЯ

ГОСТ 27216–87

Издание официальное

ГОСУДАРСТВЕННЫЙ КОМИТЕТ СССР ПО СТАНДАРТАМ
Москва

gost.e-ecolog.ru

УДК 687.157:006.354 Группа М38

ГОСУДАРСТВЕННЫЙ СТАНДАРТ СОЮЗА ССР

КОСТЮМ СПЕЦИАЛЬНЫЙ ДЛЯ ВОЕННОСЛУЖАЩИХ КОМЕНДАНТСКИХ ЧАСТЕЙ

Технические условия

ГОСТ 27216—87

Special suit for servicemen of commandant units.
Specifications

ОКП 85 8559 7384 07

Срок действия с 01.07.88
~~до 01.07.93~~
(Изм. 3-92)

Несоблюдение стандарта преследуется по закону

Настоящий стандарт распространяется на утепленные костюмы, предназначенные в качестве специальной одежды для военнослужащих комендантских частей.

1. ТЕХНИЧЕСКИЕ ТРЕБОВАНИЯ

1.1. Костюмы должны изготовляться в соответствии с требованиями настоящего стандарта, основ промышленных методов поузловой обработки форменной одежды военнослужащих и образцом, утвержденным в установленном порядке.

1.2. Основные параметры и размеры

1.2.1. Костюм изготовляют одного типа.

1.2.2. Костюм состоит из куртки и брюк с пристегивающейся утепляющей подкладкой: к куртке — по бортам, горловине, низу рукавов; к брюкам — по поясу и низу.

1.2.2.1. Куртка (черт. 1, 2) на подкладке с центральной внутренней бортовой застежкой на пять пуговиц, с отложным меховым воротником, застегивающимся на крючок и петлю, настрочными погонами.

Полочки с отрезными боковыми частями, внешними прорезными боковыми карманами с листочками. Верхняя петля левой полочки сквозная.

На подкладке левой полочки накладной карман, застегивающийся на пуговицу.

Спинка с кокеткой, со швом посередине.

Издание официальное Перепечатка воспрещена
© Издательство стандартов, 1987

★

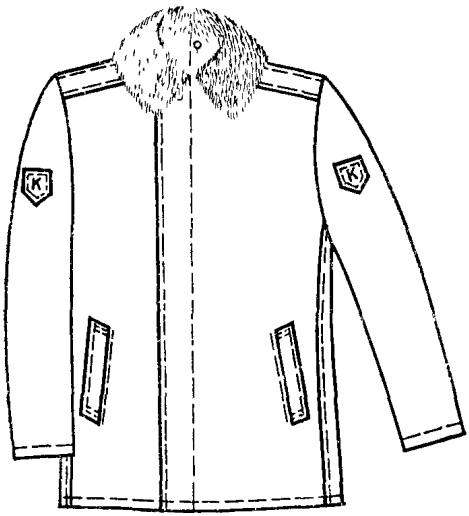

Черт. 1

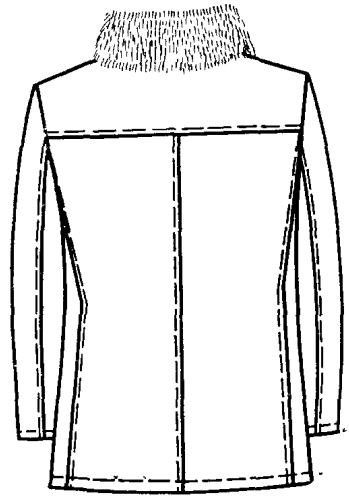

Черт. 2

Рукава двухшовные с настрочными нарукавными знаками.

Воротник, борта, левый подборт, плечевые, боковые, средний швы и кокетка спинки, внешние края листочек, швы рукавов, хлястик мехового воротника прострочены или настрочены на расстоянии 0,5—0,7 см от края или шва.

1.2.2.2. Утепляющая подкладка куртки (черт. 5, 6) выстегана продольными параллельными строчками, с меховым воротником, застегивающимся на крючок и петлю, с хлястиком на левом конце нижнего воротника и внутренним накладным карманом на левой полочке, застегивающимся на пуговицу.

Боковые края и шов притачивания листочки, швы притачивания стоек к нижнему и верхнему воротникам настрочены на расстоянии 0,1—0,2 см от края или шва.

1.2.2.3. Брюки (черт. 3, 4) с выстеганным притачным поясом, со шлевками на передних и задних половинках, с внутренней застежкой на крючок, петлю и пуговицу, с боковыми карманами, с притачными манжетами, застегивающимися на пуговицы, штрипками, пристегивающимися на пуговицы.

Вверху на поясе — вертикальные петли для пристегивания утепляющей подкладки брюк.

Задние половинки брюк с вытачками, с двумя большими и двумя малыми хлястиками с пряжками.

Боковые, шаговые, средний швы и шов притачивания манжет настрочены на расстоянии 0,5—0,7 см от шва.

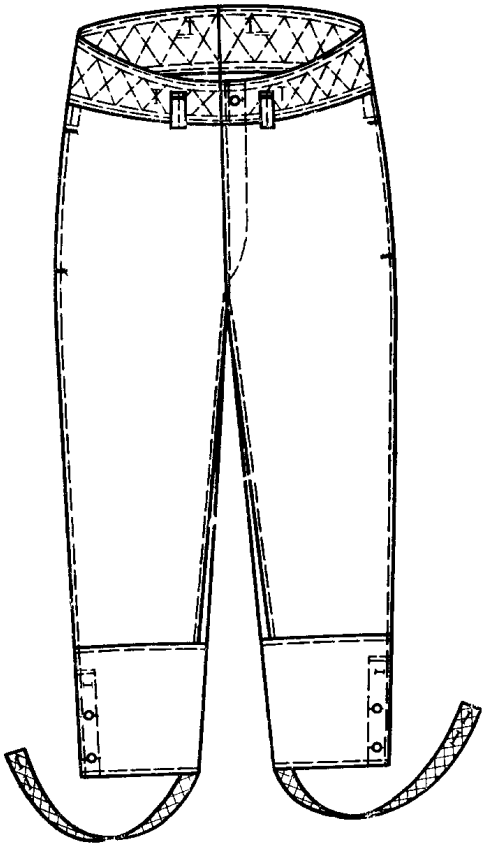

Черт. 3



Черт. 4

Утепляющая подкладка куртки

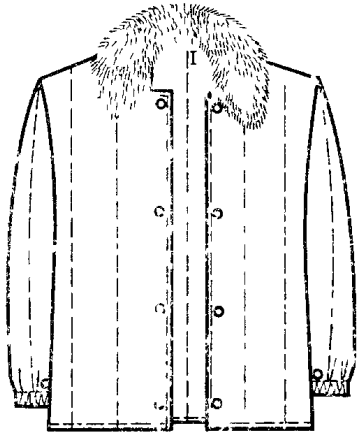

Черт 5

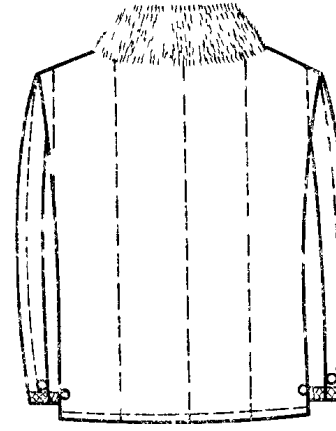

Черт 6

1.2.2.4. Утепляющая подкладка брюк (черт. 7, 8) со сквозной застежкой на пуговицы, со шлицами и лентой для регулирования ширины низа брюк.

Утепляющая подкладка брюк

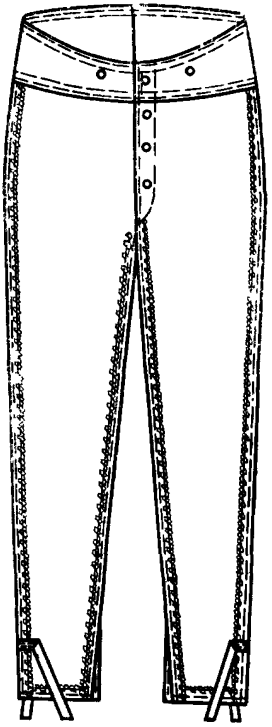

Черт. 7

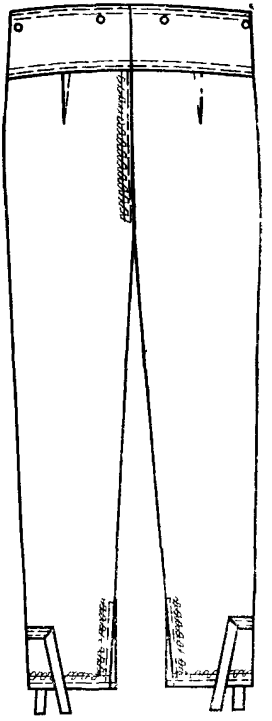

Черт. 8

Верхний, нижний и передние края пояса прострочены двумя строчками: первая — на расстоянии 0,1—0,2 см, вторая — на расстоянии 1,5—1,7 см от края или шва.

1.2.3. Костюмы по размерам (см. табл. 1—3) должны изготовлять на типовые фигуры военнослужащих второй полнотной группы, предусмотренные ГОСТ 23167—78.

Таблица 1

Рост типовой фигуры, см	Интервал роста типовой фигуры, см	Условное обозначение роста
158	От 155 до 161	1
164	Св. 161 » 167	2
170	» 167 » 173	3
176	» 173 » 179	4
182	» 179 » 185	5
188	» 185 » 191	6

Таблица 2

Обхват груди типовой фигуры, см	Интервал обхвата груди типовой фигуры, см	Условное обозначение размера
88	От 86 до 90	44
92	Св. 90 » 94	46
96	» 94 » 98	48
100	» 98 » 102	50
104	» 102 » 106	52
108	» 106 » 110	54
112	» 110 » 114	56
116	» 114 » 118	58
120	» 118 » 122	60
124	» 122 » 126	62
128	» 126 » 130	64

Таблица 3

см

Обхват груди типовой фигуры										
88	92	96	100	104	108	112	116	120	124	128
Обхват талии типовой фигуры										
70	74	78	82	86	90	94	98	102	106	110

1.2.4. Измерения готовых костюмов должны соответствовать указанным в табл. 4 и на черт. 9—22.

Таблица 4

см

Номер измерения на чертеже	Наименование измерения	Рост типовой фигуры	Обхват груди типовой фигуры										Допускаемое отклонение
			88	92	96	100	104	108	112	116	120	124	128	
	Куртка													
1 (черт. 9)	Длина спинки	158	72,0	72,0	72,0	72,0	72,0	72,0	72,0	72,0	72,0	72,0	72,0	
		164	74,0	74,0	74,0	74,0	74,0	74,0	74,0	74,0	74,0	74,0	74,0	
		170	76,0	76,0	76,0	76,0	76,0	76,0	76,0	76,0	76,0	76,0	76,0	
		176	78,0	78,0	78,0	78,0	78,0	78,0	78,0	78,0	78,0	78,0	78,0	±1,0
		182	80,0	80,0	80,0	80,0	80,0	80,0	80,0	80,0	80,0	80,0	80,0	
		188	82,0	82,0	82,0	82,0	82,0	82,0	82,0	82,0	82,0	82,0	82,0	
2 (черт. 9)	Длина кокетки спинки	158—188	13,6	13,9	14,2	14,5	14,8	15,1	15,4	15,7	16,0	16,3	16,6	±0,5
3 (черт. 9)	Ширина спинки по линии притачивания кокетки	158—188	43,4	44,6	45,8	47,0	48,2	49,4	50,6	51,8	53,0	54,2	55,4	±0,8
4 (черт. 10)	Длина полочки	158	73,9	74,1	74,3	74,5	74,7	74,9	75,1	75,3	75,5	75,7	75,9	
		164	75,9	76,1	76,3	76,5	76,7	76,9	77,1	77,3	77,5	77,7	77,9	
		170	77,9	78,1	78,3	78,5	78,7	78,9	79,1	79,3	79,5	79,7	79,9	±1,0
		176	79,9	80,1	80,3	80,5	80,7	80,9	81,1	81,3	81,5	81,7	81,9	
		182	81,9	82,1	82,3	82,5	82,7	82,9	83,1	83,3	83,5	83,7	83,9	
		188	83,9	84,1	84,3	84,5	84,7	84,9	85,1	85,3	85,5	85,7	85,9	
5 (черт. 10)	Ширина полочки	158—188	26,6	27,2	27,8	28,4	29,0	29,6	30,2	30,8	31,4	32,0	32,6	±0,5

см

Номер измерения на чертеже	Наименование измерения	Рост типовой фигуры	Обхват груди типовой фигуры										Допускаемое отклонение
			88	92	96	100	104	108	112	116	120	124	128	
6 (черт. 11)	Ширина на уровне глубины проймы	158—188	62,0	64,0	66,0	68,0	70,0	72,0	74,0	76,0	78,0	80,0	82,0	±1,0
7 (черт. 10)	Ширина внизу	158—188	63,0	65,0	67,0	69,0	71,0	73,0	75,0	77,0	79,0	81,0	83,0	±1,0
8 (черт. 10)	Расстояние от угла плечевого шва и горловины до переднего верхнего угла листочки	158	45,8	46,2	46,6	47,0	47,4	47,8	48,2	48,6	49,0	49,4	49,4	±1,0
		164	46,8	47,2	47,6	48,0	48,4	48,8	49,2	49,6	50,0	50,4	50,8	
		170	47,8	48,2	48,6	49,0	49,4	49,8	50,2	50,6	51,0	51,4	51,8	
		176	48,8	49,2	49,6	50,0	50,4	50,8	51,2	51,6	52,0	52,4	52,8	
		182	49,8	50,2	50,6	51,0	51,4	51,8	52,2	52,6	53,0	53,4	53,8	
		188	50,8	51,2	51,6	52,0	52,4	52,8	53,2	53,6	54,0	54,4	54,8	
9 (черт. 10)	Расстояние от края борта до шва притачивания листочки вверху (внизу на 1 см больше)	158—188	21,0	21,5	22,0	22,5	23,0	23,5	24,0	24,5	25,0	25,5	26,0	±0,5
10 (черт. 11)	Длина листочки	158—188	17,5	17,5	17,5	18,0	18,0	18,0	18,0	18,5	18,5	18,5	18,5	±0,5
11 (черт. 11)	Ширина листочки	158—188	3,5	3,5	3,5	3,5	3,5	3,5	3,5	3,5	3,5	3,5	3,5	±0,3

Продолжение табл. 4

см

Номер измерения на чертеже	Наименование измерения	Рост типовой фигуры	Обхват груди типовой фигуры										Допускаемое отклонение
			88	92	96	100	104	108	112	116	120	124	128	
12 (черт. 10)	Длина рукава	158	61,0	61,0	61,0	61,0	61,0	61,0	61,0	61,0	61,0	61,0	61,0	±1,0
		164	63,0	63,0	63,0	63,0	63,0	63,0	63,0	63,0	63,0	63,0	63,0	
		170	65,0	65 0	65,0	65,0	65,0	65,0	65,0	65,0	65,0	65,0	65,0	
		176	67,0	67,0	67,0	67,0	67,0	67,0	67,0	67,0	67,0	67,0	67,0	
		182	69,0	69,0	69,0	69,0	69,0	69,0	69,0	69,0	69,0	69,0	69,0	
		188	71,0	71,0	71,0	71,0	71,0	71,0	71,0	71,0	71,0	71,0	71,0	
13 (черт 11)	Ширина рукава вверху	158—188	22,5	23,2	23,9	24,6	25,3	26,0	26,7	27,4	28,1	28,8	29,5	±0,5
14 (черт 11)	Ширина рукава внизу	158—188	15,6	15,9	16,2	16,5	16,8	17,1	17,4	17,7	18,0	18,3	18,6	±0,5
15 (черт. 12)	Длина воротника	158—188	46,4	47,6	48,8	50,0	51,2	52,4	53,6	54,8	56,0	57,2	58,4	±1,0
16 (черт. 12)	Ширина воротника посередине	158—188	13,0	13,0	13,0	13,0	13,0	13,0	13,0	13,0	13,0	13,0	13,0	±0,5
17 (черт. 12)	Ширина воротника в концах	158—188	11,0	11,0	11,0	11,0	11,0	11,0	11,0	11,0	11,0	11,0	11,0	±0,5
18 (черт 13)	Ширина левого подборта	158—188	10,0	10,0	10,0	10,0	10,0	10,0	10,0	10,0	10,0	10,0	10,0	±0,5

см

Номер измерения на чертеже	Наименование измерения	Рост типовой фигуры	Обхват груди типовой фигуры										Допускаемое отклонение
			88	92	96	100	104	108	112	116	120	124	128	
19 (черт. 14)	Длина уступа борта	158—188	6,5	6,5	6,5	6,5	6,5	6,5	6,5	6,5	6,5	6,5	6,5	±0,5
20 (черт. 13)	Длина внутреннего кармана	158—188	16,0	16,0	16,0	16,0	16,0	16,0	16,0	16,0	16,0	16,0	16,0	±0,5
21 (черт. 13)	Ширина внутреннего кармана	158—188	15,0	15,0	15,0	15,0	15,0	15,0	15,0	15,0	15,0	15,0	15,0	±0,5
	Брюки													
1 (черт. 15)	Длина по боковому шву	158	86,0	86,0	86,0	86,0	86,0	86,0	86,0	86,0	86,0	86,0	86,0	±1,0
		164	90,5	90,5	90,5	90,5	90,5	90,5	90,5	90,5	90,5	90,5	90,5	
		170	95,0	95,0	95,0	95,0	95,0	95,0	95,0	95,0	95,0	95,0	95,0	
		176	99,5	99,5	99,5	99,5	99,5	99,5	99,5	99,5	99,5	99,5	99,5	
		182	104,0	104,0	104,0	104,0	104,0	104,0	104,0	104,0	104,0	104,0	104,0	
		188	108,5	108,5	108,5	108,5	108,5	108,5	108,5	108,5	108,5	108,5	108,5	
2 (черт. 15)	Длина по шаговому шву	158	63,3	62,9	62,5	62,1	61,7	61,3	60,9	60,5	60,1	59,7	59,3	±1,0
		164	67,0	66,6	66,2	65,8	65,4	65,0	64,6	64,2	63,8	63,4	63,0	
		170	70,7	70,3	69,9	69,5	69,1	68,7	68,3	67,9	67,5	67,1	66,7	
		176	74,4	74,0	73,6	73,2	72,8	72,4	72,0	71,6	71,2	70,8	70,4	
		182	78,1	77,7	77,3	76,9	76,5	76,1	75,7	75,3	74,9	74,5	74,1	
		188	81,8	81,4	81,0	80,6	80,2	79,8	79,4	79,0	78,6	78,2	77,8	

Продолжение табл. 4

см

Номер измерения на чертеже	Наименование измерения	Рост типовой фигуры	Обхват груди типовой фигуры										Допускаемое отклонение
			88	92	96	100	104	108	112	116	120	124	128	
3 (черт. 15)	Длина манжеты	158—188	17,0	17,0	17,0	17,0	17,0	17,0	17,0	17,0	17,0	17,0	17,0	±0,5
4 (черт. 15)	Ширина на уровне среднего шва	158—188	35,8	37,0	38,2	39,4	40,6	41,8	43,0	44,2	45,4	46,6	47,8	±1,0
5 (черт. 15)	Ширина внизу	158—188	15,2	15,8	16,4	17,0	17,6	18,2	18,8	19,4	20,0	20,6	21,2	±0,5
6 (черт. 15)	Длина входа в боковой карман	158—188	16,0	16,0	16,0	17,0	17,0	17,0	17,0	18,0	18,0	18,0	18,0	±0,5
7 (черт. 16)	Длина левой половины пояса (правая на 4,0 см длиннее)	158—188	41,0	43,0	45,0	47,0	49,0	51,0	53,0	55,0	57,0	59,0	61,0	±1,0
8 (черт. 16)	Ширина пояса спереди (сзади на 4 см шире)	158—188	6,0	6,0	6,0	6,0	6,0	6,0	6,0	6,0	6,0	6,0	6,0	±0,5

см

Номер измерения на чертеже	Наименование измерения	Рост типовой фигуры	Обхват груди типовой фигуры										Допускаемое отклонение
			88	92	96	100	104	108	112	116	120	124	128	
	Утепляющая подкладка куртки													
1 (черт. 17)	Длина спинки	158	70,0	70,0	70,0	70,0	70,0	70,0	70,0	70,0	70,0	70,0	70,0	±1,0
		164	72,0	72,0	72,0	72,0	72,0	72,0	72,0	72,0	72,0	72,0	72,0	
		170	74,0	74,0	74,0	74,0	74,0	74,0	74,0	74,0	74,0	74,0	74,0	
		176	76,0	76,0	76,0	76,0	76,0	76,0	76,0	76,0	76,0	76,0	76,0	
		182	78,0	78,0	78,0	78,0	78,0	78,0	78,0	78,0	78,0	78,0	78,0	
		188	80,0	80,0	80,0	80,0	80,0	80,0	80,0	80,0	80,0	80,0	80,0	
2 (черт. 17)	Ширина спинки	158—188	42,4	43,6	44,8	46,0	47,2	48,4	49,6	50,8	52,0	53,2	54,4	±0,8
3 (черт. 18)	Длина полочки	158	71,9	72,1	72,3	72,5	72,7	72,9	73,1	73,3	73,5	73,7	73,9	±1,0
		164	73,9	74,1	74,3	74,5	74,7	74,9	75,1	75,3	75,5	75,7	75,9	
		170	75,9	76,1	76,3	76,5	76,7	76,9	77,1	77,3	77,5	77,7	77,9	
		176	77,9	78,1	78,3	78,5	78,7	78,9	79,1	79,3	79,5	79,7	79,9	
		182	79,9	80,1	80,3	80,5	80,7	80,9	81,1	81,3	81,5	81,7	81,9	
		188	81,9	82,1	82,3	82,5	82,7	82,9	83,1	83,3	83,5	83,7	83,9	
4 (черт. 18)	Ширина левой полочки (правая на 4,5 см шире)	158—188	21,0	21,6	22,2	22,8	23,4	24,0	24,6	25,2	25,8	26,4	27,0	±0,5

Продолжение табл. 4

см

Номер измерения на чертеже	Наименование измерения	Рост типовой фигуры	Обхват груди типовой фигуры										Допускаемое отклонение
			88	92	96	100	104	108	112	116	120	124	128	
5 (черт. 19)	Ширина на уровне глубины проймы (правая сторона на 4,5 см шире)	158—188	55,0	57,0	59,0	61,0	63,0	65,0	67,0	69,0	71,0	73,0	75,0	±1,0
6 (черт. 19)	Ширина внизу (правая сторона на 4,5 см шире)	158—188	55,5	57,5	59,5	61,5	63,5	65,5	67,5	69,5	71,5	73,5	75,5	±1,0
7 (черт. 18)	Длина рукава	158	59,0	59,0	59,0	59,0	59,0	59,0	59,0	59,0	59,0	59,0	59,0	±1,0
		164	61,0	61,0	61,0	61,0	61,0	61,0	61,0	61,0	61,0	61,0	61,0	
		170	63,0	63,0	63,0	63,0	63,0	63,0	63,0	63,0	63,0	63,0	63,0	
		176	65,0	65,0	65,0	65,0	65,0	65,0	65,0	65,0	65,0	65,0	65,0	
		182	67,0	67,0	67,0	67,0	67,0	67,0	67,0	67,0	67,0	67,0	67,0	
		188	69,0	69,0	69,0	69,0	69,0	69,0	69,0	69,0	69,0	69,0	69,0	
8 (черт. 19)	Ширина рукава вверху	158—188	21,8	22,5	23,2	23,9	24,6	25,3	26,0	26,7	27,4	28,1	28,8	±0,5
9 (черт. 19)	Ширина рукава внизу при растянутой ленте	158—188	15,1	15,4	15,7	16,0	16,3	16,6	16,9	17,2	17,5	17,8	18,1	±0,5
10 (черт. 20)	Длина мехового воротника	158—188	46,4	47,6	48,8	50,0	51,2	52,4	53,6	54,8	56,0	57,2	58,4	±1,0

Продолжение табл. 4

см

Номер измерения на чертеже	Наименование измерения	Рост типовой фигуры	Обхват груди типовой фигуры										Допускаемое отклонение
			88	92	96	100	104	108	112	116	120	124	128	
11 (черт. 19)	Ширина мехового воротника	158—188	15,0	15,0	15,0	15,0	15,0	15,0	15,0	15,0	15,0	15,0	15,0	±0,5
	Утепляющая подкладка брюк													
1 (черт. 21)	Длина по боковому шву	158	84,0	84,0	84,0	84,0	84,0	84,0	84,0	84,0	84,0	84,0	84,0	
		164	88,5	88,5	88,5	88,5	88,5	88,5	88,5	88,5	88,5	88,5	88,5	
		170	93,0	93,0	93,0	93,0	93,0	93,0	93,0	93,0	93,0	93,0	93,0	±1,0
		176	97,5	97,5	97,5	97,5	97,5	97,5	97,5	97,5	97,5	97,5	97,5	
		182	102,0	102,0	102,0	102,0	102,0	102,0	102,0	102,0	102,0	102,0	102,0	
		188	106,5	106,5	106,5	106,5	106,5	106,5	106,5	106,5	106,5	106,5	106,5	
2 (черт. 21)	Длина по шаговому шву	158	61,8	61,4	61,0	60,6	60,2	59,8	59,4	59,0	58,6	58,2	57,8	
		164	65,5	65,1	64,7	64,3	63,9	63,5	63,1	62,7	62,3	61,9	61,5	
		170	69,2	68,8	68,4	68,0	67,6	67,2	66,8	66,4	66,0	65,6	65,2	±1,0
		176	72,9	72,5	72,1	71,7	71,3	70,9	70,5	70,1	69,7	69,3	68,9	
		182	76,6	76,2	75,8	75,4	75,0	74,6	74,2	73,8	73,4	73,0	72,6	
		188	80,3	79,9	79,5	79,1	78,7	78,3	77,9	77,5	77,1	76,7	76,3	
3 (черт. 21)	Ширина на уровне среднего шва	158—188	35,2	36,4	37,6	38,8	40,0	41,2	42,4	43,6	44,8	46,0	47,2	±0,5

Продолжение табл. 4

см

Номер измерения на чертеже	Наименование измерения	Рост типовой фигуры	Обхват груди типовой фигуры										Допускаемое отклонение
			88	92	96	100	104	108	112	116	120	124	128	
4 (черт. 21)	Ширина внизу	158—188	14,6	15,2	15,8	16,4	17,0	17,6	18,2	18,8	19,4	20,0	20,6	±0,5
5 (черт. 22)	Длина левой половины пояса (правая на 4,0 см длиннее)	158—188	40,0	42,0	44,0	46,0	48,0	50,0	52,0	54,0	56,0	58,0	60,0	±1,0
6 (черт. 22)	Ширина пояса спереди (сзади на 4 см шире)	158—188	6,0	6,0	6,0	6,0	6,0	6,0	6,0	6,0	6,0	6,0	6,0	±0,5

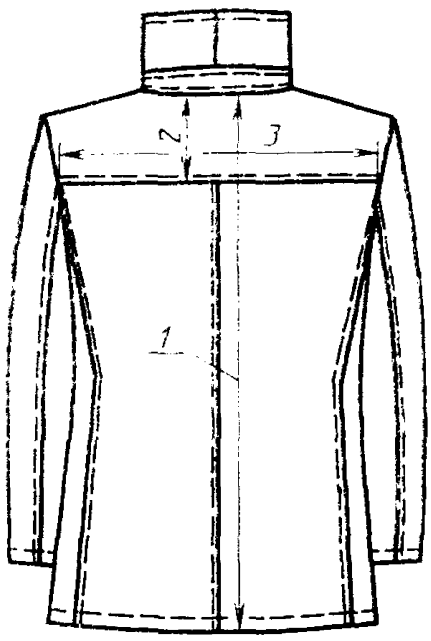

Черт. 9

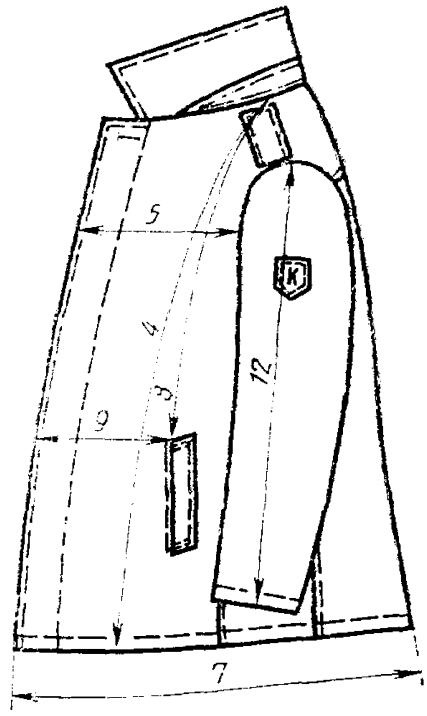

Черт. 10

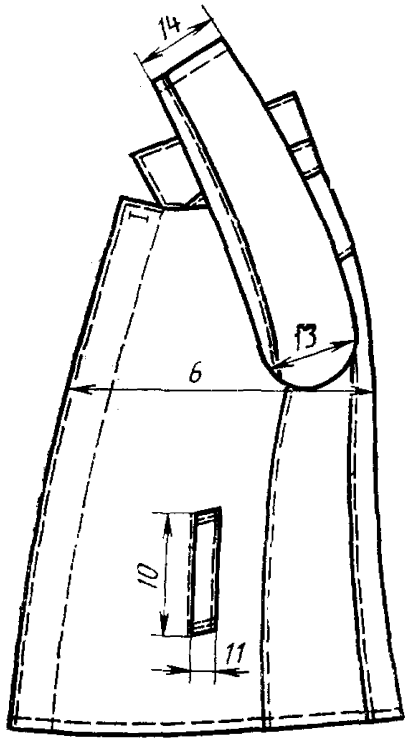

Черт. 11

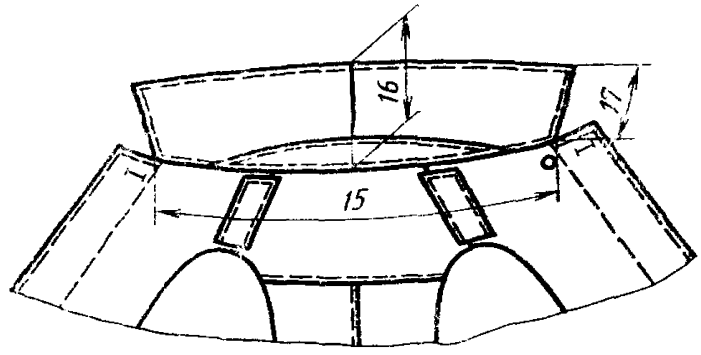

Черт. 12

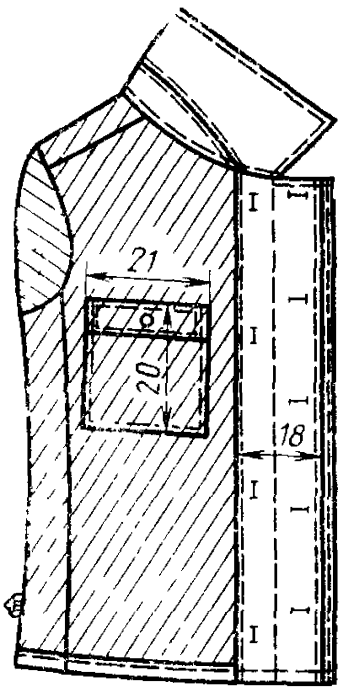

Черт. 13

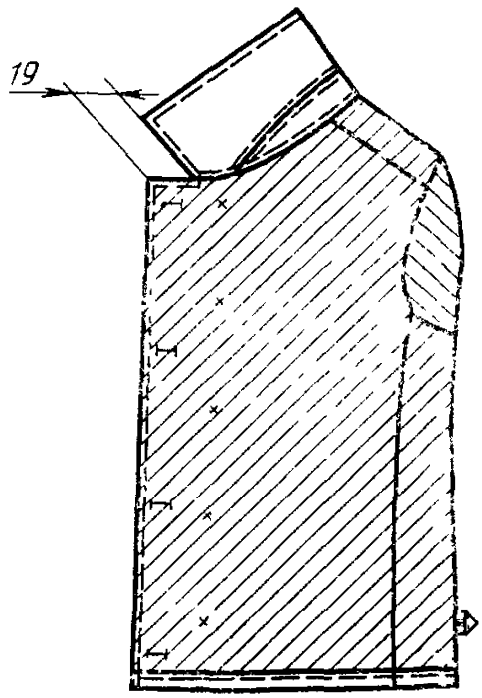

Черт. 14

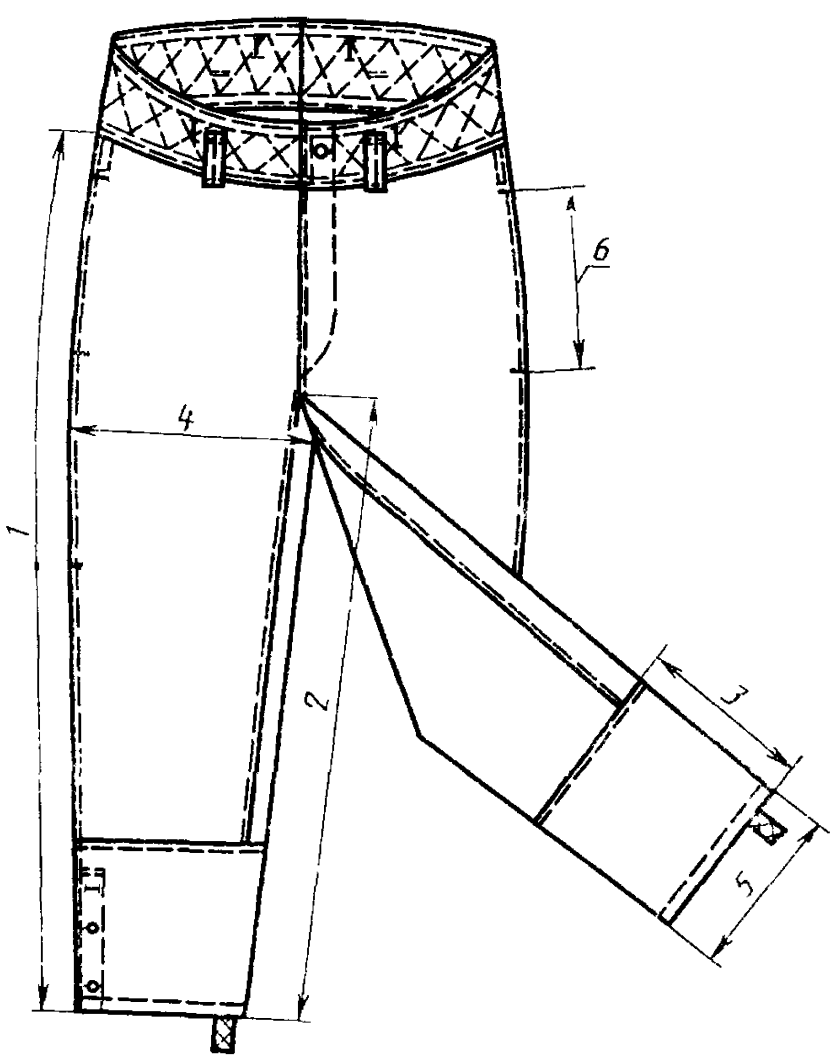

Черт. 15

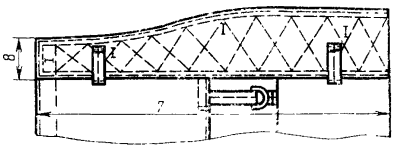

Черт. 16

Утепляющая подкладка куртки

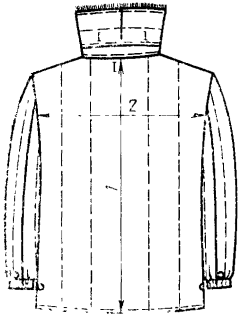

Черт. 17

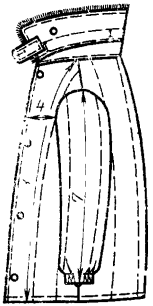

Черт. 18

Утепляющая подкладка куртки

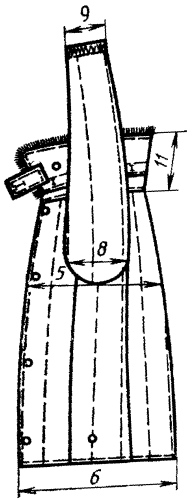

Черт. 19

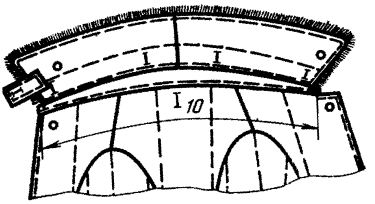

Черт. 20

Утепляющая подкладка брюк

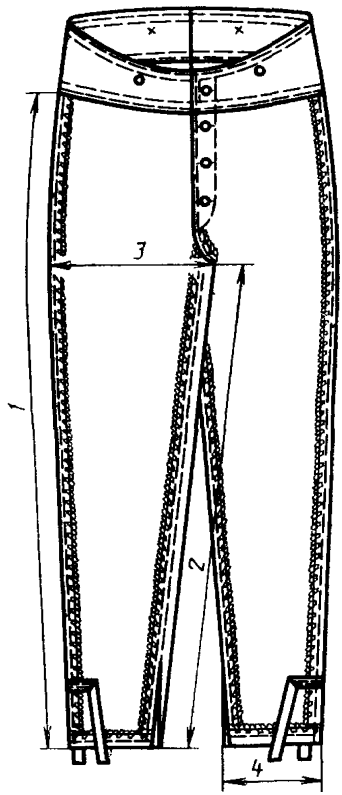

Черт. 21

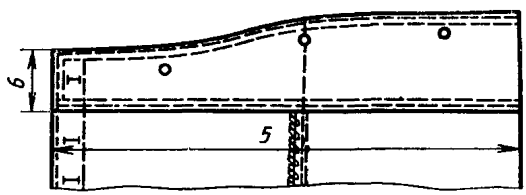

Черт. 22

1.3. Требования к материалам

1.3.1. Костюмы должны изготавливаться из материалов, указанных в табл. 5.

Таблица 5

Наименование материала	Нормативно-техническая документация	Назначение материала
1. Эластоискожа-Т одежная пористая на ткани «Находка» черного цвета арт. 3168	ТУ 17—21—81—76	Для верха костюма, стойки верхнего воротника и верхнего воротника куртки, подзоров боковых карманов брюк
2. Байка гладкокрашеная серого или черного цвета арт. 1651, 1675, 1701	ГОСТ 7259—77	Для подкладки боковых карманов и нижнего слоя утепляющей подкладки куртки, пояса и утепляющей подкладки брюк
3. Диагональ гладкокрашеная серого или черного цвета арт. 3012, 3194	ГОСТ 21790—76	Для стойки нижнего воротника и нижнего воротника, левого подборта верха куртки; хлястика и нижнего воротника утепляющей подкладки; пояса, гульфика, большого и малого хлястиков, шлевок и манжет брюк
4. Бязь гладкокрашеная серого или черного цвета арт. 142	ТУ 17 Лат. ССР 966—80	Для подкладки и верхнего слоя утепляющей подкладки, внутреннего накладного кармана куртки; подкладки бокового кармана и пояса, обтачки откоска, подзакрепки, полоски для закрепления металлической петли и штрипок брюк; пояса и обтачки откоска утепляющей подкладки брюк
арт. 144	ТУ 17 Эст. ССР 442—80	
5. Ткань бортовая аппретированная арт. 10178, 10187	ГОСТ 5665—77	Для подкладки воротника куртки и мехового воротника утепляющей подкладки
6. Мех искусственный черного цвета арт. 9279	ТУ 17 РСФСР 62—11025—85	Для верхнего воротника утепляющей подкладки куртки
7. Ватин холстопрошивной хлопчатобумажный арт. 917603, 917607, 917620, 917622	ГОСТ 19008—82	Для прокладки утепляющей подкладки куртки
8. Ткань клеевая бортовая прокладочная арт. 10178 $Н_1$, 10187 $Н_1$	ТУ 6—19—137—79	Для прокладки воротника куртки и мехового воротника утепляющей подкладки
9. Лента бортовая полульняная 12 мм	ОСТ 17—148—72	Для крепления крючков и петель костюма
10. Тесьма эластичная шириной 10—12 мм	ОСТ 17—284—73	Для регулирования ширины низа рукавов утепляющей подкладки куртки
11. Лента хлопчатобумажная (киперная) черного цвета шириной 10—12 мм	ОСТ 17—466—85	Для петель по низу куртки и рукавов, регулирования ширины низа брюк утепляющей подкладки
12. Лента штрипочная шириной 25 мм черного или серого цвета	ОСТ 17—48—77	Для штрипок брюк

Продолжение табл. 5

Наименование материала	Нормативно-техническая документация	Назначение материала
13. Крючок и петля стальные, окрашенные в черный цвет по предварительно фосфатированной поверхности. типы 02, 03	ОСТ 17—165—79	Для застегивания воротника куртки и мехового воротника утепляющей подкладки
14. Крючок и петля брючные металлические черного цвета	ОСТ 17—165—79	Для застегивания пояса брюк
15. Пряжка брючная металлическая фосфатированная с последующей лакировкой № 20а	ОСТ 17—602—81	Для регулирования длины пояса брюк
16. Нитки хлопчатобумажные швейные:	ГОСТ 6309—80	
11 текс ×3×2(30/6)		Для соединения деталей верха костюма, обметывания петель, пришивания пуговиц на спецмашине
8,5 текс ×3×2(40/6)		Для соединения деталей подкладки и утепляющей подкладки куртки
16,5 текс ×3(40/3)		Для обметывания срезов утепляющей подкладки брюк
13,0 текс ×3(50/3)		
16,5 текс ×3×2(10/6)		Для пришивания крючков, петель, пуговиц ручным способом
17. Нитки армированные швейные черного цвета:	ОСТ 17—921—82	Для соединения деталей костюма, обметывания петель, пришивания пуговиц
44 ЛХ-1 21,0 текс×2		
65 ЛХ-1 21,8 текс×3		Для пришивания крючков, петель, пуговиц ручным способом
18. Пуговицы пластмассовые черного цвета диаметром:		Для застегивания: куртки по борту; хлястика воротника, внутренних карманов, банта верха и утепляющей подкладки брюк, штрипок; для пристегивания утепляющей подкладки по воротнику, бортам, низу куртки, рукавов и брюк
22 мм 17 мм	ОСТ 17—805—85	

Примечание. По согласованию с заказчиком допускается применять другие материалы по качеству не ниже указанных в табл. 5.

1.4. Основные требования к изготовлению

1.4.1. Раскрой деталей костюма — по ГОСТ 20757—75.

1.4.2. Классификация и виды стежков, строчек и швов, применяемых для изготовления костюмов — по ГОСТ 12807—79.

Требования к стежкам, строчкам и швам — по ОСТ 17—835—80.

1.4.3. Петли прямые обметывают:

на левом подборте восемь петель:

четыре горизонтальные петли — на расстоянии 1,5—1,7 см от внешнего края, первую — на расстоянии 16,0—17,0 см от уступа борта, нижнюю — на расстоянии 10,0—12,0 см от низа, остальные — на равном расстоянии одна от другой.

четыре вертикальные петли на расстоянии 1,2—1,5 см от внутреннего края подборта, верхнюю — на расстоянии 2,5—3,0 см от уступа борта, нижнюю — на расстоянии 5,0—6,0 см от низа куртки, остальные — на равном расстоянии одна от другой;

на левой полочке — одну сквозную петлю на расстоянии 2,0—2,5 см от верхнего края уступа и борта;

на правой полочке — четыре горизонтальные петли на расстоянии 2,5—3,0 см от края борта: верхнюю — на расстоянии 2,5—3,0 см от уступа борта, нижнюю— на расстоянии 5,0—6,0 см от низа, остальные — на равном расстоянии одна от другой;

на хлястике воротника — одну петлю посередине ширины на расстоянии 1,5—2,0 см от края;

на нижнем воротнике утепляющей подкладки куртки — четыре петли на расстоянии 1,0—1,5 см от нижнего края: по одной — на расстоянии 3,5—4,0 см от концов, по одной — на расстоянии 6,5—7,0 см от середины воротника;

на внутреннем кармане куртки — одну петлю посередине ширины кармана на расстоянии 1,0—1,5 см от верхнего края;

на спинке утепляющей подкладки куртки — одну петлю на расстоянии 1,5—2,0 см от шва втачивания воротника и среднего шва спинки;

на поясе брюк — шесть вертикальных петель на расстоянии 1,5—2,0 см от верхнего края: две — на уровне середины передних половинок брюк, две — на расстоянии 6,0—7,0 см от среднего шва, две — посередине между ними;

на левом конце пояса верха и утепляющей подкладки брюк — по одной петле на расстоянии 1,8—2,0 см от верхнего и переднего краев;

на гульфике — три петли на расстоянии 1,0—1,2 см от края и на равном расстоянии между крючком, закрепкой и одна от другой;

на банте левой половинки утепляющей подкладки брюк — три сквозные петли на расстоянии 1,0—1,2 см от края: верхнюю — на расстоянии 2,0—3,0 см от шва притачивания пояса, остальные— на

равном расстоянии между верхней петлей, закрепкой и одна от другой;

на шлице манжеты брюк — три петли: верхнюю и нижнюю на расстоянии 2,0—3,0 см от шва притачивания манжеты и низа, третью — посередине;

на штрипках брюк две петли: первую — на расстоянии 2,0—3,0 см от конца, вторую — на расстоянии 3,0 см от первой.

1.4.4. Пуговицы пришивают в соответствии с расположением петель: на правом борте — пять пуговиц на расстоянии 9,5 см от края борта;

на нижнем воротнике верха куртки — четыре пуговицы;

на нижнем воротнике утепляющей подкладки куртки две пуговицы: одну — на левом конце воротника соответственно расположению петли отвернутого хлястика, вторую — на правом конце воротника соответственно петле хлястика;

на правом конце пояса верха брюк — одну пуговицу;

на шлице манжеты брюк — две пуговицы;

на правом и левом бортах утепляющей подкладки — по четыре пуговицы для пристегивания утепляющей подкладки;

на подкладке и утепляющей подкладке — по одной пуговице для застегивания кармана;

внизу утепляющей подкладки куртки — по две пуговицы;

внизу на утепляющей подкладке рукавов — по две пуговицы;

на поясе утепляющей подкладки брюк — семь пуговиц;

на банте правой половинки брюк — три пуговицы;

на банте утепляющей подкладки брюк — три пуговицы;

внизу утепляющей подкладки брюк — по одной пуговице для пристегивания к верху брюк;

на середине верхней части рукава на расстоянии 12,0 см от вершины оката рукава настрачивают нарукавные знаки.

1.4.5. Определение сортности — по ГОСТ 11259—79.

1.4.6. Особенности обработки костюмов, пособие для построения чертежей лекал, спецификация деталей приведены соответственно в приложениях 1,2 и 3.

1.5. Маркировка, упаковка

1.5.1. Маркировка и упаковка костюмов — по ГОСТ 19159—85.

2. ПРИЕМКА

2.1. Правила приемки костюмов — по ГОСТ 24782—81.

3. МЕТОДЫ КОНТРОЛЯ

3.1. Методы контроля качества костюмов — по ГОСТ 4103—82.

4. ТРАНСПОРТИРОВАНИЕ И ХРАНЕНИЕ

4.1. Транспортирование и хранение костюмов — по ГОСТ 19159—85.

ПРИЛОЖЕНИЕ 1
Рекомендуемое

ОСОБЕННОСТИ ОБРАБОТКИ КОСТЮМОВ

1. Соединение средних срезов спинки, плечевых и боковых срезов рукавов, втачивание воротника и рукавов куртки и утепляющей подкладки куртки, частей деталей, притачивание поясов, частей деталей брюк выполняют стачным швом шириной 1 см; боковых, шаговых, средних срезов и частей деталей брюк утепляющей подкладки брюк — на стачивающе-обметочных машинах швом шириной 0,8—0,9 см.

2. Соединительные швы курток и брюк настрачивают: плечевые и боковые швы куртки — по спинке, средний шов спинки — по левой половинке, шов притачивания кокетки — по кокетке, швы рукавов — по верхней части, боковые и шаговые швы верха брюк и утепляющей подкладки — по задней половинке, средний шов — по левой задней половинке, манжет брюк — по манжетам.

3. Утепляющую подкладку куртки выстегивают со стороны верхнего слоя (бязи) на универсальной или многоигольной машинах продольными параллельными строчками с расстоянием между ними 11,0—12,0 см.

4. Внутреннюю застежку левого борта, целновыкроенную с подбортом, перегибают по надсечкам, прострачивают на расстоянии 0,5 см от сгибов и вымеливают петли. Подборта соединяют с обратной подкладкой. Внутреннюю застежку прикрепляют к подборту вверху, между петлями и внизу на специальной или стачивающей машинах тремя обратными строчками. Куртку по левому борту обтачивают подбортом, по низу и правому борту — подкладкой.

5. Нарукавный знак настрачивают посередине ширины рукава и на расстоянии 12,0 см от вершины оката рукава.

6. Погоны настрачивают вдоль плечевых швов, размещая боковой (задний) край погона на расстоянии 1,5 см от плечевого шва в сторону спинки и совмещая нижний край погона со швом втачивания рукава.

7. При соединении боковых швов подкладки куртки и швов рукавов одновременно закрепляют петли из ленты на расстоянии 5,0—6,0 см от низа.

8. При обработке низа рукавов утепляющей подкладки куртки одновременно прокладывают эластичную тесьму.

9. Утепляющую подкладку куртки прострачивают на расстоянии 0,5—0,7 см от края борта, низа, выпуская кант из байки шириной 0,2—0,3 см.

10. Внутренний накладной карман, обработанный по верхнему краю, настрачивают на левую полочку утепляющей подкладки куртки на расстоянии 19,0—20,0 см от уступа борта и 7,0—8,0 см от края борта.

Величина кармана соответствует размерам накладного кармана на подкладке верха куртки.

11. Нижний срез нижнего воротника утепляющей подкладки куртки с клеевой бортовой прокладкой обтачивают полоской бязи и настрачивают на расстоянии 0,2—0,3 см от края, свободный край бязи настрачивают на бортовую прок-

ладку на расстоянии 0,1—0,2 см от подогнутого края и выметывают петли. По верхнему и боковым краям меховой воротник с бязью соединяют с нижним воротником вместе с бортовой прокладкой с последующим закреплением шва обтачивания по отлету и нижней части концов воротника.

12. Большие хлястики брюк втачивают в боковые швы, малые хлястики — в вытачки на расстоянии 1,0—1,5 см от шва притачивания пояса. Ширина хлястиков 2,0—2,5 см. Длина больших хлястиков 12,0—13,0 см, малых — 1,5—2,0 см. Для размеров по обхвату груди свыше 108 см, длину больших хлястиков увеличивают на 1,0—1,5 см.

13. Пояс верха брюк выстегивают по форме ромбов с расстоянием между углами 6,5—7,0 см.

14. Низ манжет верха брюк обрабатывают швом вподгибку с закрытым срезом шириной в готовом виде 1,2—1,5 см.

Штрипки длиной 37,0—38,0 см располагают внизу манжеты задней половинки брюк на уровне шагового шва.

15. На поясе брюк располагают четыре шлевки: по одной на передних половинках на расстоянии 8,0—9,0 см от переднего края и по одной на задних половинках брюк на расстоянии 8,0—9,0 см от среднего шва.

16. На банте левой половинки утепляющей подкладки брюк выметывают сквозные петли. В нижней части банта ставят закрепку на стачивающей машине по форме треугольника тройной обратной строчкой или на специальной машине.

17. Верх пояса утепляющей подкладки брюк закрепляют с подкладкой пояса по среднему шву и на уровне боковых швов.

18. В шаговых швах утепляющей подкладки обрабатывают шлицу длиной 15,0—16,0 см. На уровне бокового шва на расстоянии 8,0—9,0 см от низа настрачивают тесьму, длиной 50,0—51,0 см, в виде прямоугольника с длиной сторон 3,0—4,0 см.

19. В готовых костюмах допускаются:

левый подборт из двух-трех частей с расположением швов в долевом направлении по линии перегибов;

обтачной бант и гульфик, притачной откосок.

ПРИЛОЖЕНИЕ 2
Рекомендуемое

ПОСОБИЕ ДЛЯ ПОСТРОЕНИЯ ЧЕРТЕЖЕЙ КУРТОК И БРЮК

см

Обозначение конструктивной линии на чертеже	Рост типовой фигуры	Обхват груди типовой фигуры										
		88	92	96	100	104	108	112	116	120	124	128
		Куртка										
		Спинка (черт. 1)										
ГА	158—188	28,0	28,5	29,0	29,5	30,0	30,5	31,0	31,5	32,0	32,5	33,0
АУ	158—188	14,9	15,2	15,5	15,8	16,1	16,4	16,7	17,0	17,3	17,6	17,9
АТ	158	44,1	44,4	44,7	45,0	45,3	45,6	45,9	46,2	46,5	46,8	47,1
	164	45,1	45,4	45,7	46,0	46,3	46,6	46,9	47,2	47,5	47,8	48,1
	170	46,1	46,4	46,7	47,0	47,3	47,6	47,9	48,2	48,5	48,8	49,1
	176	47,1	47,4	47,7	48,0	48,3	48,6	48,9	49,2	49,5	49,8	50,1
	182	48,1	48,4	48,7	49,0	49,3	49,6	49,9	50,2	50,5	50,8	51,1
	188	49,1	49,4	49,7	50,0	50,3	50,6	50,9	51,2	51,5	51,8	52,1
АН	158	77,0	77,0	77,0	77,0	77,0	77,0	77,0	77,0	77,0	77,0	77,0
	164	79,0	79,0	79,0	79,0	79,0	79,0	79,0	79,0	79,0	79,0	79,0
	170	81,0	81,0	81,0	81,0	81,0	81,0	81,0	81,0	81,0	81,0	81,0
	176	83,0	83,0	83,0	83,0	83,0	83,0	83,0	83,0	83,0	83,0	83,0
	182	85,0	85,0	85,0	85,0	85,0	85,0	85,0	85,0	85,0	85,0	85,0
	188	87,0	87,0	87,0	87,0	87,0	87,0	87,0	87,0	87,0	87,0	87,0

Продолжение

см

Обозначение конструктивной линии на чертеже	Рост типовой фигуры	Обхват груди типовой фигуры										
		88	92	96	100	104	108	112	116	120	124	128
ТБ	158	17,0	17,0	17,0	17,0	17,0	17,0	17,0	17,0	17,0	17,0	17,0
	164	17,5	17,5	17,5	17,5	17,5	17,5	17,5	17,5	17,5	17,5	17,5
	170	18,0	18,0	18,0	18,0	18,0	18,0	18,0	18,0	18,0	18,0	18,0
	176	18,5	18,5	18,5	18,5	18,5	18,5	18,5	18,5	18,5	18,5	18,5
	182	19,0	19,0	19,0	19,0	19,0	19,0	19,0	19,0	19,0	19,0	19,0
	188	19,5	19,5	19,5	19,5	19,5	19,5	19,5	19,5	19,5	19,5	19,5
AA_1	158—188	8,0	8,2	8,4	8,6	8,8	9,0	9,2	9,4	9,6	9,8	10,0
A_1A_2	158—188	2,6	2,7	2,8	2,9	3,0	3,1	3,2	3,3	3,4	3,5	3,6
A_11	158—188	1,9	1,9	2,0	2,0	2,1	2,1	2,2	2,2	2,3	2,3	2,4
$УУ_1$	158—188	12,0	12,5	13,0	13,5	14,0	14,5	15,0	15,5	16,0	16,5	17,0
$Г_1Г_2$	158—188	22,3	22,9	23,5	24,1	24,7	25,3	25,9	26,5	27,1	27,7	28,3
$Г_2П$	158—188	25,5	26,0	26,5	27,0	27,5	28,0	28,5	29,0	29,5	30,0	30,5
$ПП_1$	158—188	1,9	2,0	2,1	2,2	2,3	2,4	2,5	2,6	2,7	2,8	2,9
$Г_2П_2$	158—188	10,7	10,9	11,1	11,3	11,5	11,7	11,9	12,1	12,3	12,5	12,7
$Г_2Г_3$	158—188	3,5	3,6	3,7	3,8	3,9	4,0	4,1	4,2	4,3	4,4	4,5
$Г_3Г_4$	158—188	1,7	1,8	1,9	2,0	2,1	2,2	2,3	2,4	2,5	2,6	2,7
$Т_1Т_2$	158—188	20,2	20,9	21,6	22,3	23,0	23,7	24,4	25,1	25,8	26,5	27,2
$Б_1Б_2$-$Н_1Н_2$	158—188	20,8	21,5	22,2	22,9	23,6	24,3	25,0	25,7	26,4	27,1	27,8

Продолжение

см

Обозначение конструктивной линии на чертеже	Рост типовой фигуры	Обхват груди типовой фигуры										
		88	92	96	100	104	108	112	116	120	124	128
		Полочка (черт. 2)										
$Г_5А_3$	158—188	28,7	29,3	29,9	30,5	31,1	31,7	32,3	32,9	33,5	34,1	34,7
$А_3Т_3$	158	44,3	44,7	45,1	45,5	45,9	46,3	46,7	47,1	47,5	47,9	48,3
	164	45,3	45,7	46,1	46,5	46,9	47,3	47,7	48,1	48,5	48,9	49,3
	170	46,3	46,7	47,1	47,5	47,9	48,3	48,7	49,1	49,5	49,9	50,3
	176	47,3	47,7	48,1	48,5	48,9	49,3	49,7	50,1	50,5	50,9	51,3
	182	48,3	48,7	49,1	49,5	49,9	50,3	50,7	51,1	51,5	51,9	52,3
	188	49,3	49,7	50,1	50,5	50,9	51,3	51,7	52,1	52,5	52,9	53,3
$Т_3Б_3$	158	17,0	17,0	17,0	17,0	17,0	17,0	17,0	17,0	17,0	17,0	17,0
	164	17,5	17,5	17,5	17,5	17,5	17,5	17,5	17,5	17,5	17,5	17,5
	170	18,0	18,0	18,0	18,0	18,0	18,0	18,0	18,0	18,0	18,0	18,0
	176	18,5	18,5	18,5	18,5	18,5	18,5	18,5	18,5	18,5	18,5	18,5
	182	19,0	19,0	19,0	19,0	19,0	19,0	19,0	19,0	19,0	19,0	19,0
	188	19,5	19,5	19,5	19,5	19,5	19,5	19,5	19,5	19,5	19,5	19,5
$А_3Н_3$	158	78,6	78,7	78,8	78,9	79,0	79,1	79,2	79,3	79,4	79,5	79,6
	164	80,6	80,7	80,8	80,9	81,0	81,1	81,2	81,3	81,4	81,5	81,6
	170	82,6	82,7	82,8	82,9	83,0	83,1	83,2	83,3	83,4	83,5	83,6
	176	84,6	84,7	84,8	84,9	85,0	85,1	85,2	85,3	85,4	85,5	85,6
	182	86,6	86,7	86,8	86,9	87,0	87,1	87,2	87,3	87,4	87,5	87,6
	188	88,6	88,7	88,8	88,9	89,0	89,1	89,2	89,3	89,4	89,5	89,6
$Н_3Н_4$	158—188	1,2	1,3	1,4	1,5	1,6	1,7	1,8	1,9	2,0	2,1	2,2
$А_3А_4$	158—188	9,2	9,4	9,6	9,8	10,0	10,2	10,4	10,6	10,8	11,0	11,2
$А_5А_6$	158—188	9,0	9,2	9,4	9,6	9,8	10,0	10,2	10,4	10,6	10,8	11,0

Продолжение

см

Обозначение конструктивной линии на чертеже	Рост типовой фигуры	Обхват груди типовой фигуры										
		88	92	96	100	104	108	112	116	120	124	128
A_7A_8	158—188	7,5	7,5	7,5	7,5	7,5	7,5	7,5	7,5	7,5	7,5	7,5
aa_1	158—188	2,2	2,3	2,4	2,5	2,6	2,7	2,8	2,9	3,0	3,1	3,2
$Г_5Г_6$	158—188	22,1	22,7	23,3	23,9	24,5	25,1	25,7	26,3	26,9	27,5	28,1
$Г_6Г_7$	158—188	3,3	3,4	3,5	3,6	3,7	3,8	3,9	4,0	4,1	4,2	4,3
$Г_6П_3$	158—188	20,8	21,2	21,6	22,0	22,4	22,8	23,2	23,6	24,0	24,4	24,8
$Г_62$	158—188	2,7	2,8	2,8	2,9	2,9	3,0	3,0	3,1	3,1	3,2	3,2
$Т_3Т_4$	158—188	23,9	24,6	25,3	26,0	26,7	27,4	28,1	28,8	29,5	30,2	30,9
$Т_3Т_5$	158—188	15,5	16,0	16,5	17,0	17,5	18,0	18,5	19,0	19,5	20,0	20,5
$Т_6Т_7$	158—188	17,5	17,5	17,5	18,0	18,0	18,0	18,0	18,5	18,5	18,5	18,5
$Б_3Б_4$	158—188	24,7	25,4	26,1	26,8	27,5	28,2	28,9	29,6	30,3	31,0	31,7
$Н_3Н_5$	158—188	25,3	26,0	26,7	27,4	28,1	28,8	29,5	30,2	30,9	31,6	32,3
		Боковая часть полочки (черт. 3)										
$Г_8Т_8$	158	16,1	15,9	15,7	15,5	15,3	15,1	14,9	14,7	14,5	14,3	14,1
	164	17,1	16,9	16,7	16,5	16,3	16,1	15,9	15,7	15,5	15,3	15,1
	170	18,1	17,9	17,7	17,5	17,3	17,1	16,9	16,7	16,5	16,3	16,1
	176	19,1	18,9	18,7	18,5	18,3	18,1	17,9	17,7	17,5	17,3	17,1
	182	20,1	19,9	19,7	19,5	19,3	19,1	18,9	18,7	18,5	18,3	18,1
	188	21,1	20,9	20,7	20,5	20,3	20,1	19,9	19,7	19,5	19,3	19,1

Продолжение

см

Обозначение конструктивной линии на чертеже	Рост типовой фигуры	Обхват груди типовой фигуры										
		88	92	96	100	104	108	112	116	120	124	128
$Г_8Н_6$	158	48,5	48,0	47,5	47,0	46,5	46,0	45,5	45,0	44,5	44,0	43,5
	164	50,5	50,0	49,5	49,0	48,5	48,0	47,5	47,0	46,5	46,0	45,5
	170	52,5	52,0	51,5	51,0	50,5	50,0	49,5	49,0	48,5	48,0	47,5
	176	54,5	54,0	53,5	53,0	52,5	52,0	51,5	51,0	50,5	50,0	49,5
	182	56,5	56,0	55,5	55,0	54,5	54,0	53,5	53,0	52,5	52,0	51,5
	188	58,5	58,0	57,5	57,0	56,5	56,0	55,5	55,0	54,5	54,0	53,5
$Т_8Б_5$	158	17,0	17,0	17,0	17,0	17,0	17,0	17,0	17,0	17,0	17,0	17,0
	164	17,5	17,5	17,5	17,5	17,5	17,5	17,5	17,5	17,5	17,5	17,5
	170	18,0	18,0	18,0	18,0	18,0	18,0	18,0	18,0	18,0	18,0	18,0
	176	18,5	18,5	18,5	18,5	18,5	18,5	18,5	18,5	18,5	18,5	18,5
	182	19,0	19,0	19,0	19,0	19,0	19,0	19,0	19,0	19,0	19,0	19,0
	188	19,5	19,5	19,5	19,5	19,5	19,5	19,5	19,5	19,5	19,5	19,5
$Г_8Г_9$	158—188	5,7	5,6	5,5	5,4	5,3	5,2	5,1	5,0	4,9	4,8	4,7
$Г_9Г_{10}$	158—188	12,2	12,8	13,4	14,0	14,6	15,2	15,8	16,4	17,0	17,6	18,2
$Г_{10}Г_{11}$	158—188	3,9	4,0	4,1	4,2	4,3	4,4	4,5	4,6	4,7	4,8	4,9
$Г_{10}З$	158—188	3,8	3,9	4,0	4,1	4,2	4,3	4,4	4,5	4,6	4,7	4,8
$Т_9Т_{10}$	158—188	11,4	12,0	12,6	13,2	13,8	14,4	15,0	15,6	16,2	16,8	17,4
$Б_6Б_7$	158—188	14,0	14,6	15,2	15,8	16,4	17,0	17,6	18,2	18,8	19,4	20,0
$Н_7Н_8$	158—188	16,0	16,6	17,2	17,8	18,4	19,0	19,6	20,2	20,8	21,4	22,0

Продолжение

см

Обозначение конструктивной линии на чертеже	Рост типовой фигуры	Обхват груди типовой фигуры										
		88	92	96	100	104	108	112	116	120	124	128
		Верхняя часть рукава (черт. 4)										
АВ	158—188	16,1	16,4	16,7	17,0	17,3	17,6	17,9	18,2	18,5	18,8	19,1
АЛ	158	35,1	35,4	35,7	36,0	36,3	36,6	36,9	37,2	37,5	37,8	38,1
	164	36,1	36,4	36,7	37,0	37,3	37,6	37,9	38,2	38,5	38,8	39,1
	170	37,1	37,4	37,7	38,0	38,3	38,6	38,9	39,2	39,5	39,8	40,1
	176	38,1	38,4	38,7	39,0	39,3	39,6	39,9	40,2	40,5	40,8	41,1
	182	39,1	39,4	39,7	40,0	40,3	40,6	40,9	41,2	41,5	41,8	42,1
	188	40,1	40,4	40,7	41,0	41,3	41,6	41,9	42,2	42,5	42,8	43,1
АН	158	66,7	66,7	66,7	66,7	66,7	66,7	66,7	66,7	66,7	66,7	66,7
	164	68,7	68,7	68,7	68,7	68,7	68,7	68,7	68,7	68,7	68,7	68,7
	170	70,7	70,7	70,7	70,7	70,7	70,7	70,7	70,7	70,7	70,7	70,7
	176	72,7	72,7	72,7	72,7	72,7	72,7	72,7	72,7	72,7	72,7	72,7
	182	74,7	74,7	74,7	74,7	74,7	74,7	74,7	74,7	74,7	74,7	74,7
	188	76,7	76,7	76,7	76,7	76,7	76,7	76,7	76,7	76,7	76,7	76,7
АО	158—188	11,6	11,9	12,2	12,5	12,8	13,1	13,4	13,7	14,0	14,3	14,6
АП	158—188	24,9	25,6	26,3	27,0	27,7	28,4	29,1	29,8	30,5	31,2	31,9
$ПП_1$	158—188	6,2	6,3	6,4	6,5	6,6	6,7	6,8	6,9	7,0	7,1	7,2
$аа_1$	158—188	2,0	2,1	2,2	2,3	2,4	2,5	2,6	2,7	2,8	2,9	3,0
$ВВ_1$	158—188	25,3	26,0	26,7	27,4	28,1	28,8	29,5	30,2	30,9	31,6	32,3
$ЛЛ_1$	158—188	24,5	25,0	25,5	26,0	26,5	27,0	27,5	28,0	28,5	29,0	29,5
$НН_1$	158—188	16,3	16,6	16,9	17,2	17,5	17,8	18,1	18,4	18,7	19,0	19,3

Продолжение

см

Обозначение конструктивной линии на чертеже	Рост типовой фигуры	Обхват груди типовой фигуры										
		88	92	96	100	104	108	112	116	120	124	128
		Нижняя часть рукава (черт. 5)										
$В_2Л_2$	158	19,0	19,0	19,0	19,0	19,0	19,0	19,0	19,0	19,0	19,0	19,0
	164	20,0	20,0	20,0	20,0	20,0	20,0	20,0	20,0	20,0	20,0	20,0
	170	21,0	21,0	21,0	21,0	21,0	21,0	21,0	21,0	21,0	21,0	21,0
	176	22,0	22,0	22,0	22,0	22,0	22,0	22,0	22,0	22,0	22,0	22,0
	182	23,0	23,0	23,0	23,0	23,0	23,0	23,0	23,0	23,0	23,0	23,0
	188	24,0	24,0	24,0	24,0	24,0	24,0	24,0	24,0	24,0	24,0	24,0
$В_2Н_2$	158	50,6	50,3	50,0	49,7	49,4	49,1	48,8	48,5	48,2	47,9	47,6
	164	52,6	52,3	52,0	51,7	51,4	51,1	50,8	50,5	50,2	49,9	49,6
	170	54,6	54,3	54,0	53,7	53,4	53,1	52,8	52,5	52,2	51,9	51,6
	176	56,6	56,3	56,0	55,7	55,4	55,1	54,8	54,5	54,2	53,9	53,6
	182	58,6	58,3	58,0	57,7	57,4	57,1	56,8	56,5	56,2	55,9	55,6
	188	60,6	60,3	60,0	59,7	59,4	59,1	58,8	58,5	58,2	57,9	57,6
$В_2В_3$	158—188	8,1	8,5	8,9	9,3	9,7	10,1	10,5	10,9	11,3	11,7	12,1
$В_2В_4$	158—188	19,7	20,4	21,1	21,8	22,5	23,2	23,9	24,6	25,3	26,0	26,7
$В_4П_2$	158—188	10,2	10,4	10,6	10,8	11,0	11,2	11,4	11,6	11,8	12,0	12,2
$Л_2Л_3$	158—188	20,5	21,0	21,5	22,0	22,5	23,0	23,5	24,0	24,5	25,0	25,5
$Н_2Н_3$	158—188	13,5	13,8	14,1	14,4	14,7	15,0	15,3	15,6	15,9	16,2	16,5
		Нижний воротник верха (черт. 6)										
$АБ$	158—188	22,7	23,3	23,9	24,5	25,1	25,7	26,3	26,9	27,5	28,1	28,7

Продолжение

см

Обозначение конструктивной линии на чертеже	Рост типовой фигуры	Обхват груди типовой фигуры										
		88	92	96	100	104	108	112	116	120	124	128
		Стойка нижнего воротника верха (черт. 7)										
АБ	158—188	19,1	19,7	20,3	20,9	21,5	22,1	22,7	23,3	23,9	24,5	25,1
$АА_1$	158—188	7,1	7,4	7,7	8,0	8,3	8,6	8,9	9,2	9,5	9,8	10,1
		Нижний воротник утепляющей подкладки (черт. 8)										
АБ	158—188	23,4	24,0	24,6	25,2	25,8	26,4	27,0	27,6	28,2	28,8	29,4
		Подборт (черт. 9)										
$АА_1$	158	66,5	66,5	66,5	66,5	66,5	66,5	66,5	66,5	66,5	66,5	66,5
	164	68,5	68,5	68,5	68,5	68,5	68,5	68,5	68,5	68,5	68,5	68,5
	170	70,5	70,5	70,5	70,5	70,5	70,5	70,5	70,5	70,5	70,5	70,5
	176	72,5	72,5	72,5	72,5	72,5	72,5	72,5	72,5	72,5	72,5	72,5
	182	74,5	74,5	74,5	74,5	74,5	74,5	74,5	74,5	74,5	74,5	74,5
	188	76,5	76,5	76,5	76,5	76,5	76,5	76,5	76,5	76,5	76,5	76,5
		Листочка (черт. 10)										
$АА_1$	158—188	19,5	19,5	19,5	20,0	20,0	20,0	20,0	20,5	20,5	20,5	20,5
		Брюки										
		Передняя половинка (черт. 11)										
ЯТ	158	23,7	24,1	24,5	24,9	25,3	25,7	26,1	26,5	26,9	27,3	27,7
	164	24,5	24,9	25,3	25,7	26,1	26,5	26,9	27,3	27,7	28,1	28,5
	170	25,3	25,7	26,1	26,5	26,9	27,3	27,7	28,1	28,5	28,9	29,3
	176	26,1	26,5	26,9	27,3	27,7	28,1	28,5	28,9	29,3	29,7	30,1
	182	26,9	27,3	27,7	28,1	28,5	28,9	29,3	29,7	30,1	30,5	30,9
	188	27,7	28,1	28,5	28,9	29,3	29,7	30,1	30,5	30,9	31,3	31,7

Продолжение

см

Обозначение конструктивной линии на чертеже	Рост типовой фигуры	Обхват груди типовой фигуры										
		88	92	96	100	104	108	112	116	120	124	128
ТК	158	54,5	54,5	54,5	54,5	54,5	54,5	54,5	54,5	54,5	54,5	54,5
	164	57,0	57,0	57,0	57,0	57,0	57,0	57,0	57,0	57,0	57,0	57,0
	170	59,5	59,5	59,5	59,5	59,5	59,5	59,5	59,5	59,5	59,5	59,5
	176	62,0	62,0	62,0	62,0	62,0	62,0	62,0	62,0	62,0	62,0	62,0
	182	64,5	64,5	64,5	64,5	64,5	64,5	64,5	64,5	64,5	64,5	64,5
	188	67,0	67,0	67,0	67,0	67,0	67,0	67,0	67,0	67,0	67,0	67,0
ГГ	158	71,0	71,0	71,0	71,0	71,0	71,0	71,0	71,0	71,0	71,0	71,0
	164	75,5	75,5	75,5	75,5	75,5	75,5	75,5	75,5	75,5	75,5	75,5
	170	80,0	80,0	80,0	80,0	80,0	80,0	80,0	80,0	80,0	80,0	80,0
	176	84,5	84,5	84,5	84,5	84,5	84,5	84,5	84,5	84,5	84,5	84,5
	182	89,0	89,0	89,0	89,0	89,0	89,0	89,0	89,0	89,0	89,0	89,0
	188	93,5	93,5	93,5	93,5	93,5	93,5	93,5	93,5	93,5	93,5	93,5
$ГГ_1$	158—188	18,5	18,5	18,5	18,5	18,5	18,5	18,5	18,5	18,5	18,5	18,5
ЯБ	158	7,5	7,6	7,7	7,8	7,9	8,0	8,1	8,2	8,3	8,4	8,5
	164	7,8	7,9	8,0	8,1	8,2	8,3	8,4	8,5	8,6	8,7	8,8
	170	8,1	8,2	8,3	8,4	8,5	8,6	8,7	8,8	8,9	9,0	9,1
	176	8,4	8,5	8,6	8,7	8,8	8,9	9,0	9,1	9,2	9,3	9,4
	182	8,7	8,8	8,9	9,0	9,1	9,2	9,3	9,4	9,5	9,6	9,7
	188	9,0	9,1	9,2	9,3	9,4	9,5	9,6	9,7	9,8	9,9	10,0
$ТТ_1$	158—188	13,6	14,2	14,8	15,4	16,0	16,6	17,2	17,8	18,4	19,0	19,6
$Т_1Т_2$	158—188	21,9	22,9	23,9	24,9	25,9	26,9	27,9	28,9	29,9	30,9	31,9
$ББ_1$	158—188	15,4	16,0	16,6	17,2	17,8	18,4	19,0	19,6	20,2	20,8	21,4
$Б_1Б_2$	158—188	26,4	27,4	28,4	29,4	30,4	31,4	32,4	33,4	34,4	35,4	36,4

Продолжение

см

Обозначение конструктивной линии на чертеже	Рост типовой фигуры	Обхват груди типовой фигуры										
		88	92	96	100	104	108	112	116	120	124	128
$ЯЯ_1$	158—188	14,7	15,3	15,9	16,5	17,1	17,7	18,3	18,9	19,5	20,1	20,7
$Я_1Я_2$	158—188	30,9	32,1	33,3	34,5	35,7	36,9	38,1	39,3	40,5	41,7	42,9
$КК_1$-$КК_2$	158—188	11,4	11,8	12,2	12,6	13,0	13,4	13,8	14,2	14,6	15,0	15,4
$НН_2$-$НН_3$	158—188	9,2	9,5	9,8	10,1	10,4	10,7	11,0	11,3	11,6	11,9	12,2
$Н_1Н_4$-$Н_1Н_5$	158—188	7,7	8,0	8,3	8,6	8,9	9,2	9,5	9,8	10,1	10,4	10,7
		Задняя половинка (черт. 12)										
ЯТ	158	23,7	24,1	24,5	24,9	25,3	25,7	26,1	26,5	26,9	27,3	27,7
	164	24,5	24,9	25,3	25,7	26,1	26,5	26,9	27,3	27,7	28,1	28,5
	170	25,3	25,7	26,1	26,5	26,9	27,3	27,7	28,1	28,5	28,9	29,3
	176	26,1	26,5	26,9	27,3	27,7	28,1	28,5	28,9	29,3	29,7	30,1
	182	26,9	27,3	27,7	28,1	28,5	28,9	29,3	29,7	30,1	30,5	30,9
	188	27,7	28,1	28,5	28,9	29,3	29,7	30,1	30,5	30,9	31,3	31,7
ТК	158	54,5	54,5	54,5	54,5	54,5	54,5	54,5	54,5	54,5	54,5	54,5
	164	57,0	57,0	57,0	57,0	57,0	57,0	57,0	57,0	57,0	57,0	57,0
	170	59,5	59,5	59,5	59,5	59,5	59,5	59,5	59,5	59,5	59,5	59,5
	176	62,0	62,0	62,0	62,0	62,0	62,0	62,0	62,0	62,0	62,0	62,0
	182	64,5	64,5	64,5	64,5	64,5	64,5	64,5	64,5	64,5	64,5	64,5
	188	67,0	67,0	67,0	67,0	67,0	67,0	67,0	67,0	67,0	67,0	67,0
ТН	158	71,0	71,0	71,0	71,0	71,0	71,0	71,0	71,0	71,0	71,0	71,0
	164	75,5	75,5	75,5	75,5	75,5	75,5	75,5	75,5	75,5	75,5	75,5
	170	80,0	80,0	80,0	80,0	80,0	80,0	80,0	80,0	80,0	80,0	80,0
	176	84,5	84,5	84,5	84,5	84,5	84,5	84,5	84,5	84,5	84,5	84,5
	182	89,0	89,0	89,0	89,0	89,0	89,0	89,0	89,0	89,0	89,0	89,0
	188	93,5	93,5	93,5	93,5	93,5	93,5	93,5	93,5	93,5	93,5	93,5

Продолжение

см

Обозначение конструктивной линии на чертеже	Рост типовой фигуры	Обхват груди типовой фигуры										
		88	92	96	100	104	108	112	116	120	124	128
$НН_1$	158—188	18,5	18,5	18,5	18,5	18,5	18,5	18,5	18,5	18,5	18,5	18,5
$ЯБ$	158	7,5	7,6	7,7	7,8	7,9	8,0	8,1	8,2	8,3	8,4	8,5
	164	7,8	7,9	8,0	8,1	8,2	8,3	8,4	8,5	8,6	8,7	8,8
	170	8,1	8,2	8,3	8,4	8,5	8,6	8,7	8,8	8,9	9,0	9,1
	176	8,4	8,5	8,6	8,7	8,8	8,9	9,0	9,1	9,2	9,3	9,4
	182	8,7	8,8	8,9	9,0	9,1	9,2	9,3	9,4	9,5	9,6	9,7
	188	9,0	9,1	9,2	9,3	9,4	9,5	9,6	9,7	9,8	9,9	10,0
$ТТ_1$	158—188	25,4	26,1	26,8	27,5	28,2	28,9	29,6	30,3	31,0	31,7	32,4
$ТТ_2$-$ББ_3$	158—188	5,2	5,3	5,4	5,5	5,6	5,7	5,8	5,9	6,0	6,1	6,2
$Т_1Т_3$	158—188	26,3	27,3	28,3	29,3	30,3	31,3	32,3	33,3	34,3	35,3	36,3
$Т_1А$	158—188	12,2	12,4	12,6	12,8	13,0	13,2	13,4	13,6	13,8	14,0	14,2
$ББ_1$	158—188	23,5	24,1	24,7	25,3	25,9	26,5	27,1	27,7	28,3	28,9	29,5
$Б_1Б_2$	158—188	32,0	32,9	33,8	34,7	35,6	36,5	37,4	38,3	39,2	40,1	41,0
$ЯЯ_1$	158—188	21,7	22,3	22,9	23,5	24,1	24,7	25,3	25,9	26,5	27,1	27,7
$Я_1Я_2$	158—188	46,9	48,1	49,3	50,5	51,7	52,9	54,1	55,3	56,5	57,7	58,9
$Я_2Я_3$	158—188	0,5	0,5	0,6	0,6	0,7	0,7	0,8	0,8	0,9	0,9	1,0
$аа_1$	158—188	2,7	2,8	2,9	3,0	3,1	3,2	3,3	3,4	3,5	3,6	3,7

Продолжение

см

Обозначение конструктивной линии на чертеже	Рост типовой фигуры	Обхват груди типовой фигуры										
		88	92	96	100	104	108	112	116	120	124	128
KK_1-KK_2	158—188	14,6	15,0	15,4	15,8	16,2	16,6	17,0	17,4	17,8	18,2	18,6
HH_2-HH_3	158—188	11,3	11,6	11,9	12,2	12,5	12,8	13,1	13,4	13,7	14,0	14,3
H_1H_4-H_1H_5	158—188	9,7	10,0	10,3	10,6	10,9	11,2	11,5	11,8	12,1	12,4	12,7
Пояс (черт. 13)												
$АБ$	158—188	11,8	12,3	12,8	13,3	13,8	14,3	14,8	15,3	15,8	16,3	16,8
$АБ$	158—188	25,5	26,5	27,5	28,5	29,5	30,5	31,5	32,5	33,5	34,5	35,5
$АВ_1$	158—188	33,5	35,0	36,5	38,0	39,5	41,0	42,5	44,0	45,5	47,0	48,5
$АА_1$	158—188	44,0	46,0	48,0	50,0	52,0	54,0	56,0	58,0	60,0	62,0	64,0
Гульфик (черт. 14)												
$АА_1$	158	28,2	28,6	29,0	29,4	29,8	30,3	30,6	31,0	31,4	31,8	32,2
	164	29,0	29,4	29,8	30,2	30,6	31,0	31,4	31,8	32,2	32,6	33,0
	170	29,8	30,2	30,6	31,0	31,4	31,8	32,2	32,6	33,0	33,4	33,8
	176	30,6	31,0	31,4	31,8	32,2	32,6	33,0	33,4	33,8	34,2	34,6
	182	31,4	31,8	32,2	32,6	33,0	33,4	33,8	34,2	34,6	35,0	35,4
	188	32,2	32,6	33,0	33,4	33,8	34,2	34,6	35,0	35,4	35,8	36,2
Подкладка откоска (черт. 15)												
$АА_1$	158	20,8	21,2	21,6	22,0	22,4	22,8	23,2	23,6	24,0	24,4	24,8
	164	21,6	22,0	22,4	22,8	23,2	23,6	24,0	24,4	24,8	25,2	25,6
	170	22,4	22,8	23,2	23,6	24,0	24,4	24,8	25,2	25,6	26,0	26,4
	176	23,2	23,6	24,0	24,4	24,8	25,2	25,6	26,0	26,4	26,8	27,2
	182	24,0	24,4	24,8	25,2	25,6	26,0	26,4	26,8	27,2	27,6	28,0
	188	24,8	25,2	25,6	26,0	26,4	26,8	27,2	27,6	28,0	28,4	28,8

Продолжение

см

Обозначение конструктивной линии на чертеже	Рост типовой фигуры	Обхват груди типовой фигуры										
		88	92	96	100	104	108	112	116	120	124	128
		Подзакрепка передней половинки брюк (черт. 18)										
AA_1	158—188	5,5	5,5	5,5	6,0	6,0	6,0	6,0	6,5	6,5	6,5	6,5
		Подкладка бокового кармана куртки (черт. 29)										
AA_1	158—188	17,0	17,0	19,0	19,0	19,0	19,0	20,0	20,0	20,0	20,0	20,0
		Подкладка бокового кармана брюк (черт. 30)										
AA_1	158—188	16,0	16,0	16,0	18,0	18,0	18,0	18,0	19,0	19,0	19,0	19,0
BB_1-$ББ_1$	158—188	19,5	19,5	19,5	20,5	20,5	20,5	20,5	21,5	21,5	21,5	21,5
		Утепляющая подкладка брюк **Передняя половинка (черт. 31)**										
ТЯ	158	23,3	23,7	24,1	24,5	24,9	25,3	25,7	26,1	26,5	26,9	27,3
	164	24,1	24,5	24,9	25,3	25,7	26,1	26,5	26,9	27,3	27,7	28,1
	170	24,9	25,3	25,7	26,1	26,5	26,9	27,3	27,7	28,1	28,5	28,9
	176	25,7	26,1	26,5	26,9	27,3	27,7	28,1	28,5	28,9	29,3	29,7
	182	26,5	26,9	27,3	27,7	28,1	28,5	28,9	29,3	29,7	30,1	30,5
	188	27,3	27,7	28,1	28,5	28,9	29,3	29,7	30,1	30,5	30,9	31,3
ТК	158	54,5	54,5	54,5	54,5	54,5	54,5	54,5	54,5	54,5	54,5	54,5
	164	57,0	57,0	57,0	57,0	57,0	57,0	57,0	57,0	57,0	57,0	57,0
	170	59,5	59,5	59,5	59,5	59,5	59,5	59,5	59,5	59,5	59,5	59,5
	176	62,0	62,0	62,0	62,0	62,0	62,0	62,0	62,0	62,0	62,0	62,0
	182	64,5	64,5	64,5	64,5	64,5	64,5	64,5	64,5	64,5	64,5	64,5
	188	67,0	67,0	67,0	67,0	67,0	67,0	67,0	67,0	67,0	67,0	67,0

Продолжение

см

Обозначение конструктивной линии на чертеже	Рост типовой фигуры	Обхват груди типовой фигуры										
		88	92	96	100	104	108	112	116	120	124	128
ТН	158	85,5	85,5	85,5	85,5	85,5	85,5	85,5	85,5	85,5	85,5	85,5
	164	90,0	90,0	90,0	90,0	90,0	90,0	90,0	90,0	90,0	90,0	90,0
	170	94,5	94,5	94,5	94,5	94,5	94,5	94,5	94,5	94,5	94,5	94,5
	176	99,0	99,0	99,0	99,0	99,0	99,0	99,0	99,0	99,0	99,0	99,0
	182	103,5	103,5	103,5	103,5	103,5	103,5	103,5	103,5	103,5	103,5	103,5
	188	108,0	108,0	108,0	108,0	108,0	108,0	108,0	108,0	108,0	108,0	108,0
ЯБ	158	7,4	7,5	7,6	7,7	7,8	7,9	8,0	8,1	8,2	8,3	8,4
	164	7,7	7,8	7,9	8,0	8,1	8,2	8,3	8,4	8,5	8,6	8,7
	170	8,0	8,1	8,2	8,3	8,4	8,5	8,6	8,7	8,8	8,9	9,0
	176	8,3	8,4	8,5	8,6	8,7	8,8	8,9	9,0	9,1	9,2	9,3
	182	8,6	8,7	8,8	8,9	9,0	9,1	9,2	9,3	9,4	9,5	9,6
	188	8,9	9,0	9,1	9,2	9,3	9,4	9,5	9,6	9,7	9,8	9,9
$ТТ_1$	158—188	13,3	13,9	14,5	15,1	15,7	16,3	16,9	17,5	18,1	18,7	19,3
$Т_1Т_2$	158—188	21,4	22,4	23,4	24,4	25,4	26,4	27,4	28,4	29,4	30,4	31,4
$ББ_1$	158—188	15,1	15,7	16,3	16,9	17,5	18,1	18,7	19,3	19,9	20,5	21,1
$Б_1Б_2$	158—188	25,9	26,9	27,9	28,9	29,9	30,9	31,9	32,9	33,9	34,9	35,9
$ЯЯ_1$	158—188	14,4	15,0	15,6	16,2	16,8	17,4	18,0	18,6	19,2	19,8	20,4
$Я_1Я_2$	158—188	30,4	31,6	32,8	34,0	35,2	36,4	37,6	38,8	40,0	41,2	42,4
$КК_1$-$КК_2$	158—188	11,1	11,5	11,9	12,3	12,7	13,1	13,5	13,9	14,3	14,7	15,1
$НН_1$-$НН_2$	158—188	7,4	7,7	8,0	8,3	8,6	8,9	9,2	9,5	9,8	10,1	10,4

Продолжение

см

Обозначение конструктивной линии на чертеже	Рост типовой фигуры	Обхват груди типовой фигуры										
		88	92	96	100	104	108	112	116	120	124	128
		Задняя половинка (черт. 32)										
ЯТ	158	23,3	23,7	24,1	24,5	24,9	25,3	25,7	26,1	26,5	26,9	27,8
	164	24,1	24,5	24,9	25,3	25,7	26,1	26,5	26,9	27,3	27,7	28,1
	170	24,9	25,3	25,7	26,1	26,5	26,9	27,3	27,7	28,1	28,5	28,9
	176	25,7	26,1	26,5	26,9	27,3	27,7	28,1	28,5	28,9	29,3	29,7
	182	26,5	26,9	27,3	27,7	28,1	28,5	28,9	29,3	29,7	30,1	30,5
	188	27,3	27,7	28,1	28,5	28,9	29,3	29,7	30,1	30,5	30,9	31,3
ТК	158	54,5	54,5	54,5	54,5	54,5	54,5	54,5	54,5	54,5	54,5	54,5
	164	57,0	57,0	57,0	57,0	57,0	57,0	57,0	57,0	57,0	57,0	57,0
	170	59,5	59,5	59,5	59,5	59,5	59,5	59,5	59,5	59,5	59,5	59,5
	176	62,0	62,0	62,0	62,0	62,0	62,0	62,0	62,0	62,0	62,0	62,0
	182	64,5	64,5	64,5	64,5	64,5	64,5	64,5	64,5	64,5	64,5	64,5
	188	67,0	67,0	67,0	67,0	67,0	67,0	67,0	67,0	67,0	67,0	67,0
ТН	158	85,5	85,5	85,5	85,5	85,5	85,5	85,5	85,5	85,5	85,5	85,5
	164	90,0	90,0	90,0	90,0	90,0	90,0	90,0	90,0	90,0	90,0	90,0
	170	94,5	94,5	94,5	94,5	94,5	94,5	94,5	94,5	94,5	94,5	94,5
	176	99,0	99,0	99,0	99,0	99,0	99,0	99,0	99,0	99,0	99,0	99,0
	182	103,5	103,5	103,5	103,5	103,5	103,5	103,5	103,5	103,5	103,5	103,5
	188	108,0	108,0	108,0	108,0	108,0	108,0	108,0	108,0	108,0	108,0	108,0
ЯБ	158	7,4	7,5	7,6	7,7	7,8	7,9	8,0	8,1	8,2	8,3	8,4
	164	7,7	7,8	7,9	8,0	8,1	8,2	8,3	8,4	8,5	8,6	8,7
	170	8,0	8,1	8,2	8,3	8,4	8,5	8,6	8,7	8,8	8,9	9,0
	176	8,3	8,4	8,5	8,6	8,7	8,8	8,9	9,0	9,1	9,2	9,3
	182	8,6	8,7	8,8	8,9	9,0	9,1	9,2	9,3	9,4	9,5	9,6
	188	8,9	9,0	9,1	9,2	9,3	9,4	9,5	9,6	9,7	9,8	9,9

см

Обозначение конструктивной линии на чертеже	Рост типовой фигуры	Обхват груди типовой фигуры										
		88	92	96	100	104	108	112	116	120	124	128
$ТТ_1$	158—188	25,1	25,8	26,5	27,2	27,9	28,6	29,3	30,0	30,7	31,4	32,1
$ТТ_2$-$ББ_3$	158—188	5,2	5,3	5,4	5,5	5,6	5,7	5,8	5,9	6,0	6,1	6,2
$Т_1Т_3$	158—188	25,8	26,8	27,8	28,8	29,8	30,8	31,8	32,8	33,8	34,8	35,8
$ББ_1$	158—188	23,2	23,8	24,4	25,0	25,6	26,2	26,8	27,4	28,0	28,6	29,2
$Б_1Б_2$	158—188	31,5	32,4	33,3	34,2	35,1	36,0	36,9	37,8	38,7	39,6	40,5
$ЯЯ_1$	158—188	21,4	22,0	22,6	23,2	23,8	24,4	25,0	25,6	26,2	26,8	27,4
$Я_1Я_2$	158—188	46,3	47,5	48,7	49,9	51,1	52,3	53,5	54,7	55,9	57,1	58,3
$Я_2Я_3$	158—188	0,5	0,5	0,6	0,6	0,7	0,7	0,8	0,8	0,9	0,9	1,0
$аа_1$	158—188	2,7	2,8	2,9	3,0	3,1	3,2	3,3	3,4	3,5	3,6	3,7
$КК_1$-$КК_2$	158—188	14,3	14,7	15,1	15,5	15,9	16,3	16,7	17,1	17,5	17,9	18,3
$НН_1$-$НН_2$	158—188	9,4	9,7	10,0	10,3	10,6	10,9	11,2	11,5	11,8	12,1	12,4

Примечания:

1. Точки, обозначенные на чертежах буквой «а», находятся на середине соответствующих прямых, обозначенные буквой «б» на — $^1/_3$ соответствующих прямых.
2. Верхний и меховой воротники строят по лекалам нижних воротников (см. черт. 6, 8).
3. Лекало прокладки в верхний воротник утепляющей подкладки и стойки воротника верха куртки строят по лекалам нижних воротников и стойки (см.черт. 6—8).
4. Лекало цельновыкроенной манжеты верха брюк строят по лекалам верха передней и задней половинок брюк, совмещая их по шаговым швам.
5. Для уменьшения утолщения допускается смещение шаговых швов передних и задних половинок брюк на 1,0—1,2 см (см. черт. 11, 12, 31, 32).
6. Лекало пояса и подкладки пояса утепляющей подкладки брюк строят по лекалам верха пояса с уменьшением по длине на 1 см (см. черт. 13).
7. Подзор бокового кармана брюк (черт. 16).

8. Большой хлястик брюк (черт. 17).

9. Лекало подкладки куртки строят по лекалам верха куртки (см. черт. 19—23).

10. Лекала внутренних накладных карманов подкладки и утепляющей подкладки куртки (см. черт. 24).

11. Лекала верхнего и нижнего слоев утепляющей подкладки куртки (бязь и байка) строят по лекалам верха куртки (см. черт. 25—27).

Допускаются полочки (бязь и байка) с отрезной боковой частью.

12. Лекало обтачки нижнего воротника утепляющей подкладки строят по лекалу нижнего воротника (см. черт. 28).

13. Линия перегиба цельновыкроенных гульфика и откоска обозначена штриховой линией (см. черт. 11, 31).

14. Лекало прокладки куртки (ватин) строят по лекалам нижнего слоя утепляющей подкладки (байки) (см. черт. 33—35).

15. Лекала прокладки пояса верха брюк строят по лекалам верха пояса (см. черт. 36).

16. При построении чертежей лекал деталей допускается менять отдельные измерения, если это не повлечет за собой изменения измерений изделия в готовом виде и ухудшения его качества.

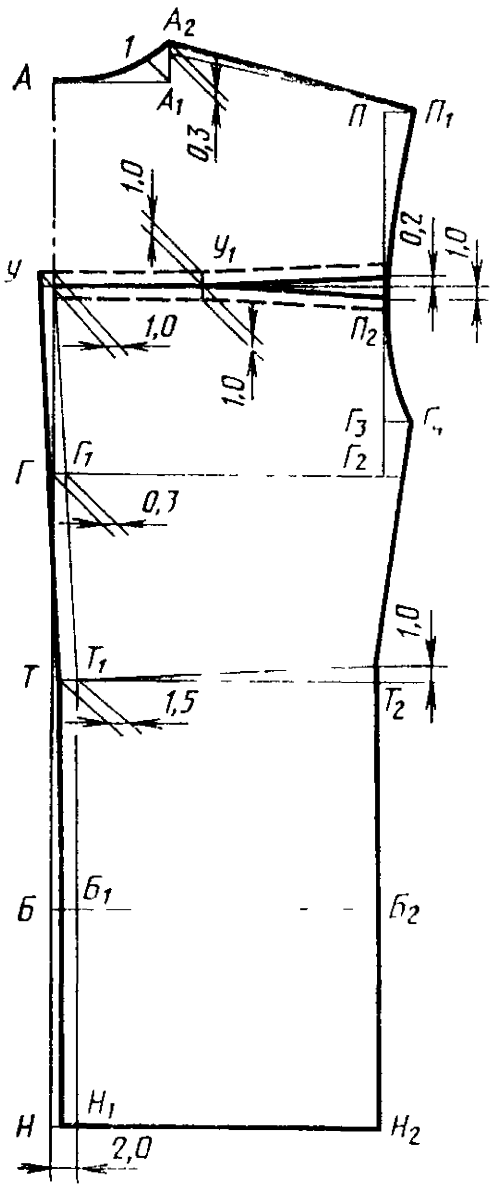

Черт. 1

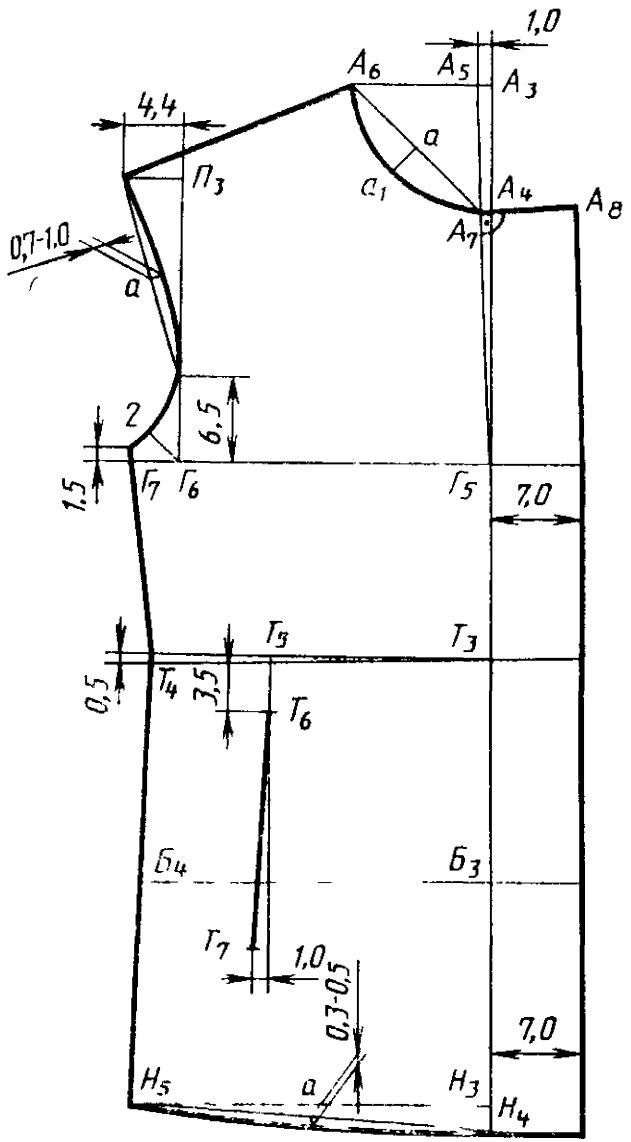

Черт. 2

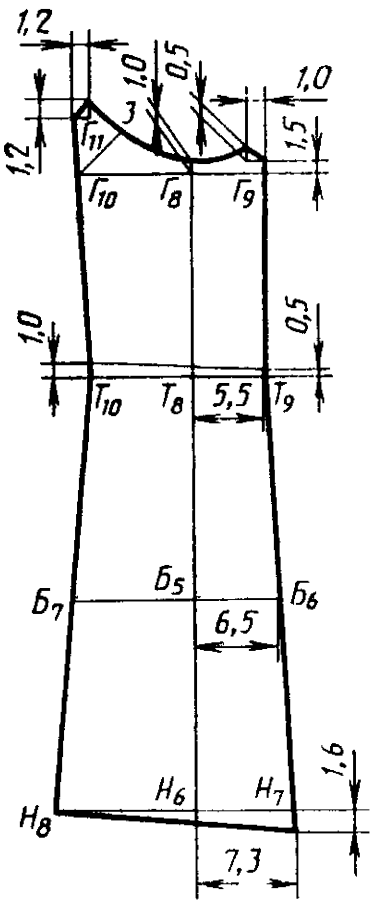

Черт. 3

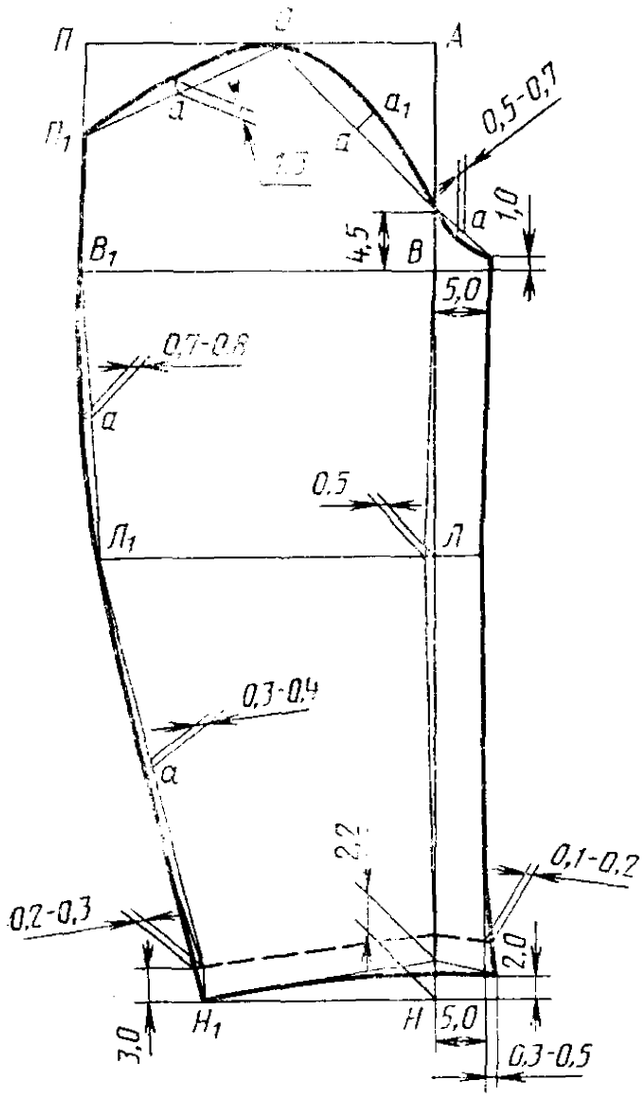
П
О
А
П1
а
а1
а
1,5
0,5-0,7
а
1,0
4,5
В1
В
5,0
0,7-0,8
а
0,5
Л1
Л
0,3-0,4
а
2,2
0,1-0,2
0,2-0,3
2,0
3,0
Н1
Н
5,0
0,3-0,5

Черт. 4

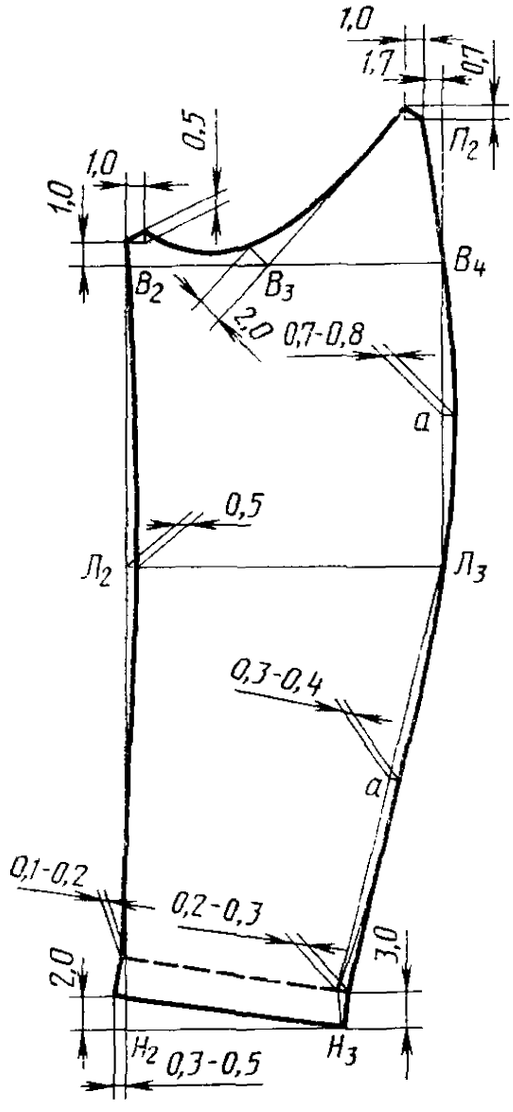
1,0
1,7
0,7
0,5
П2
1,0
1,0
В2
В3
В4
2,0
0,7-0,8
а
0,5
Л2
Л3
0,3-0,4
а
0,1-0,2
0,2-0,3
3,0
2,0
Н2
0,3-0,5
Н3

Черт. 5

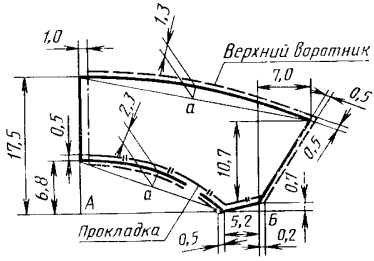

Черт. 6

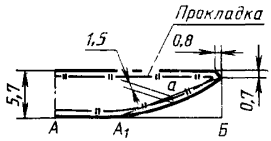

Черт. 7

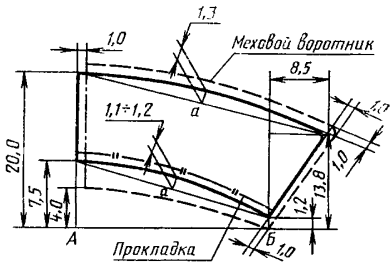

Черт. 8

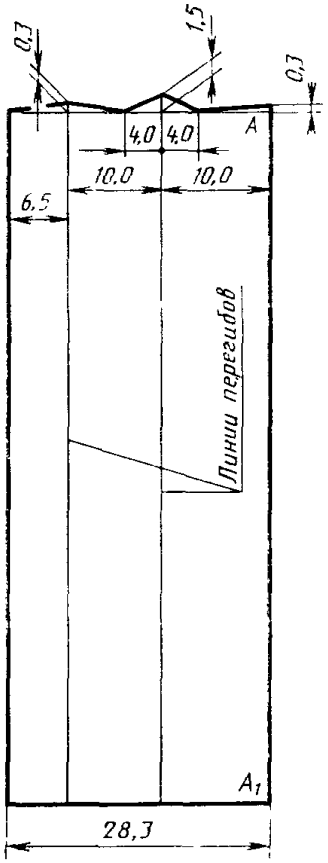

Черт. 9

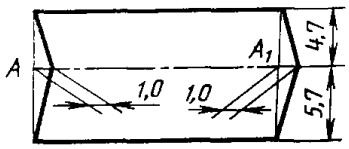

Черт. 10

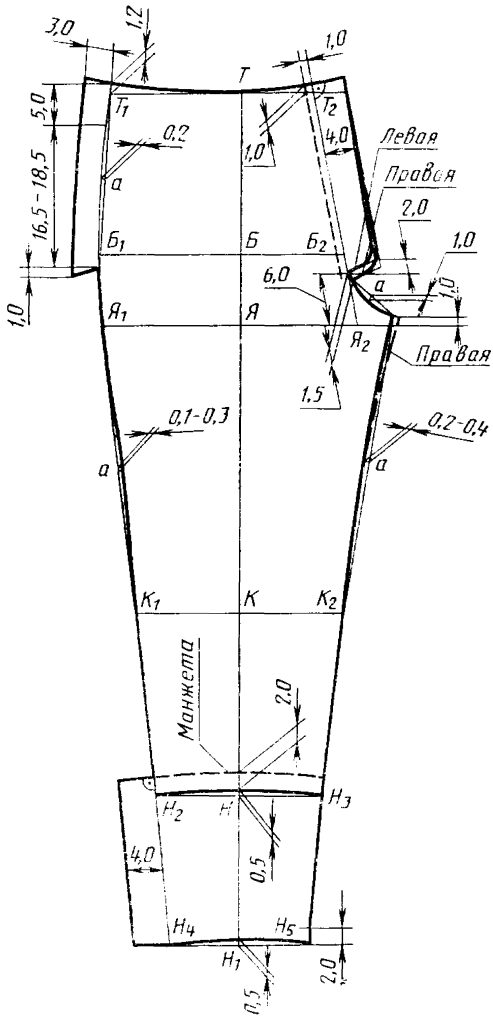
3,0
1,2
1,0
Т
Т1
Т2
5,0
16,5-18,5
0,2
1,0
4,0
Левая
Правая
2,0
1,0
а
Б1
Б
Б2
6,0
1,0
1,0
Я1
Я
Я2
Правая
1,5
0,1-0,3
0,2-0,4
а
а
К1
К
К2
Манжета
2,0
Н2
Н
Н3
4,0
0,5
Н4
Н5
Н1
2,0
0,5

Черт. 11

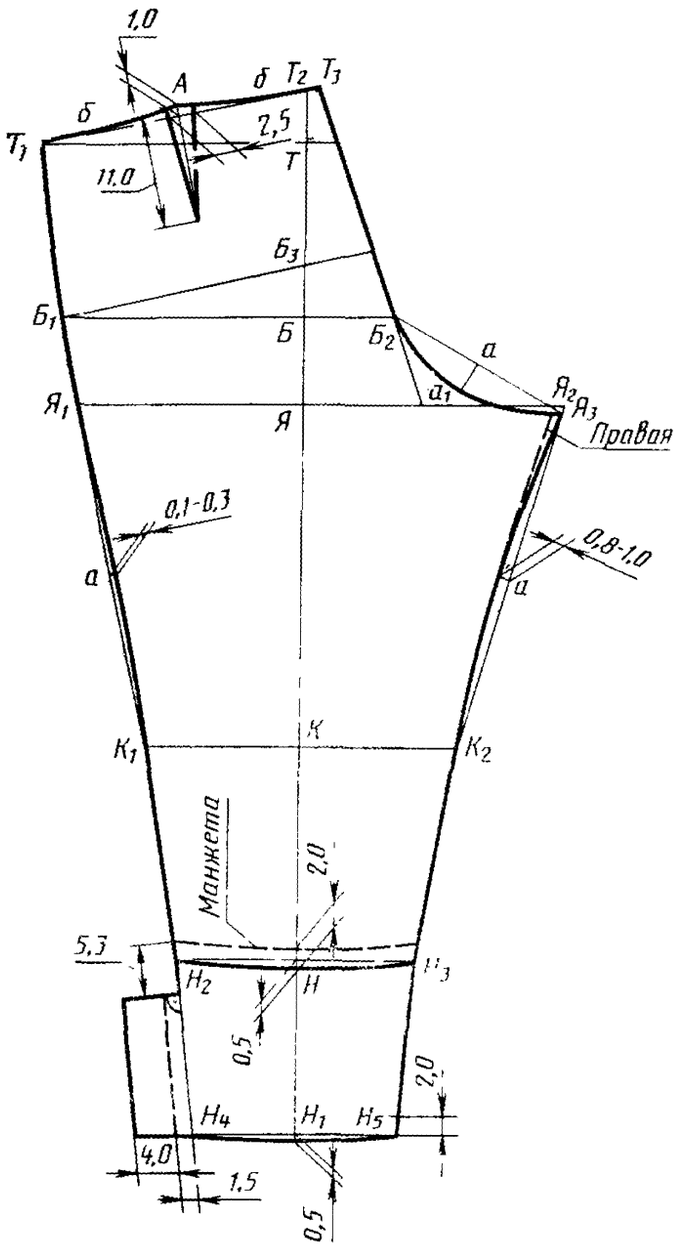
1,0
А
б
Т2
Т3
б
Т1
2,5
Т
11,0
Б3
Б1
Б
Б2
а
а1
Я2
Я3
Я1
Я
Правая
0,1-0,3
0,8-1,0
а
а
К
К1
К2
Манжета
2,0
5,3
Н2
Н
Н3
0,5
2,0
Н4
Н1
Н5
4,0
1,5
0,5

Черт. 12

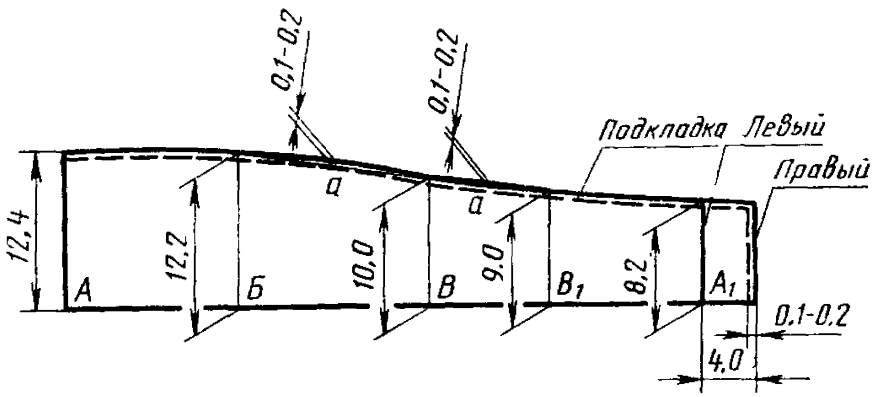

Черт. 13

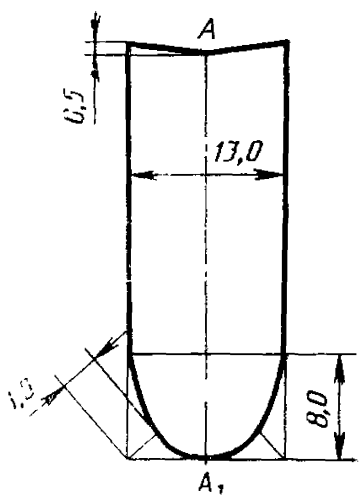

Черт. 14

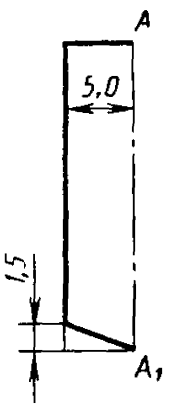

Черт. 15

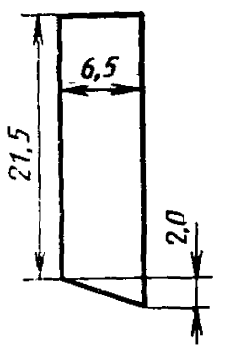

Черт. 16

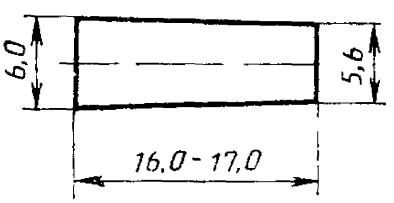

Черт. 17

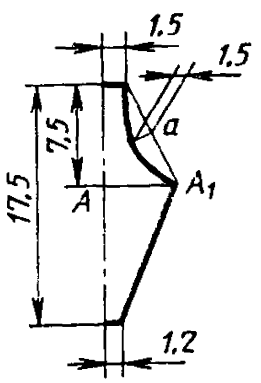

Черт. 18

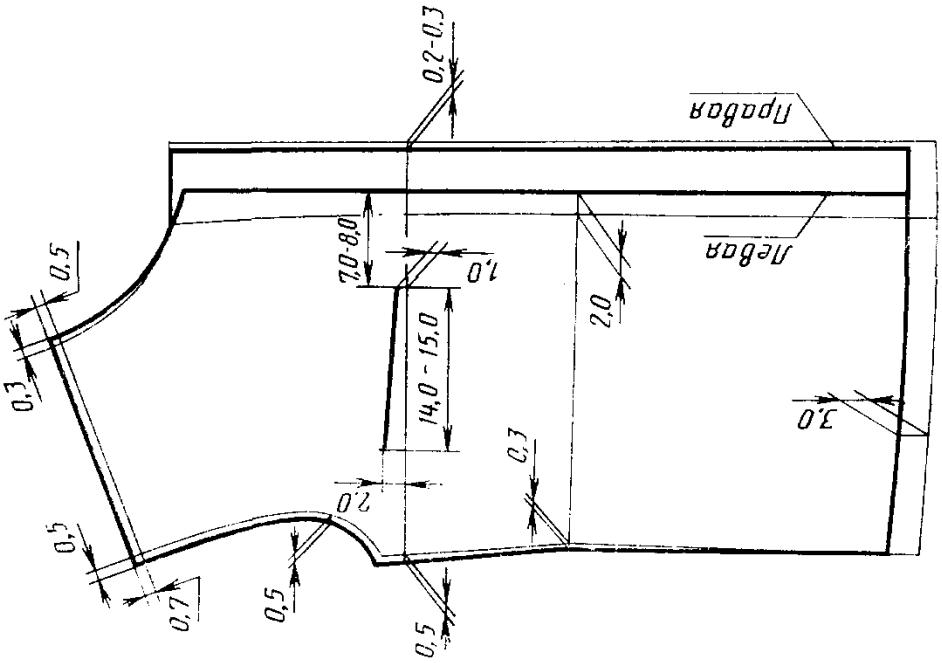

Черт. 21

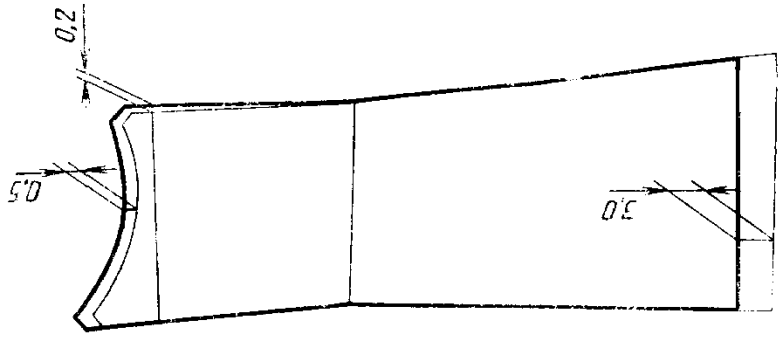

Черт. 20

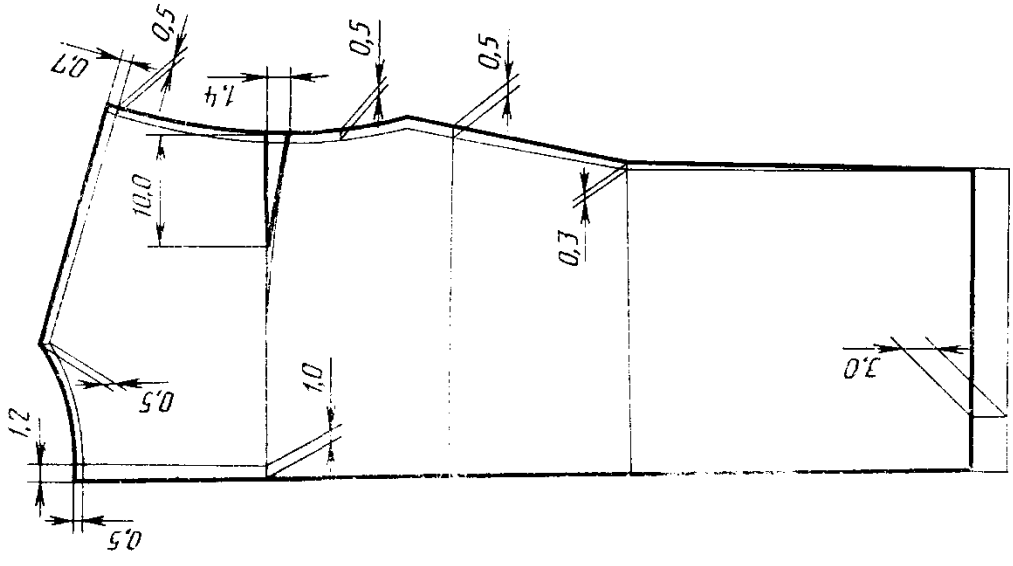

Черт. 19

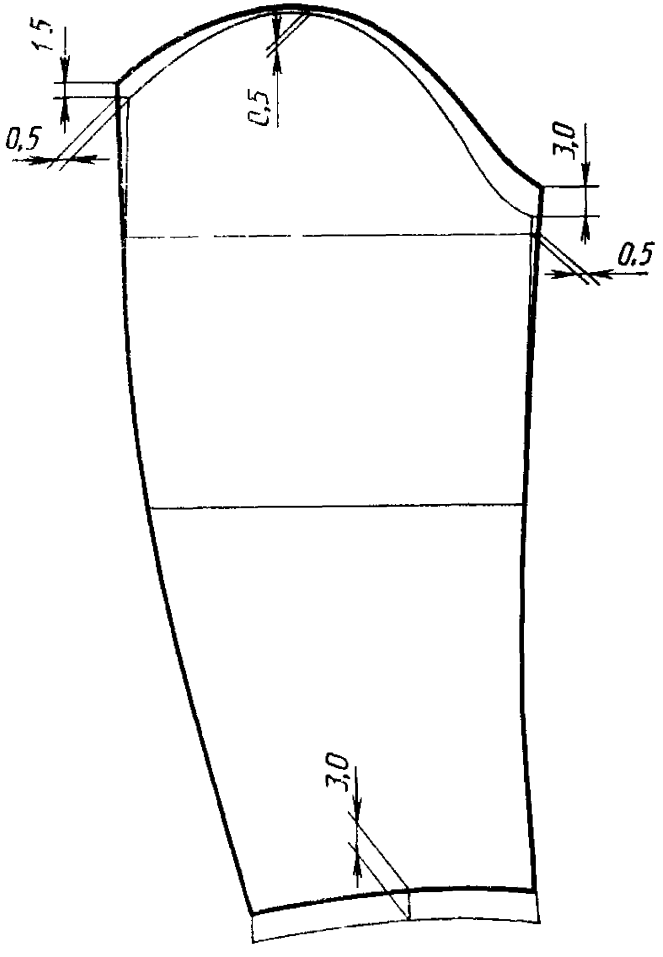

Черт. 22

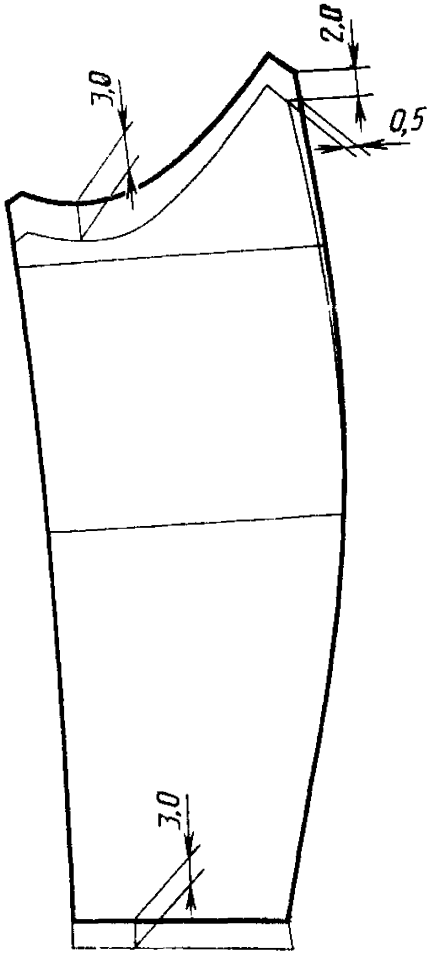

Черт. 23

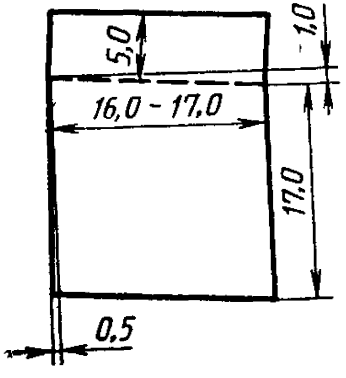

Черт. 24

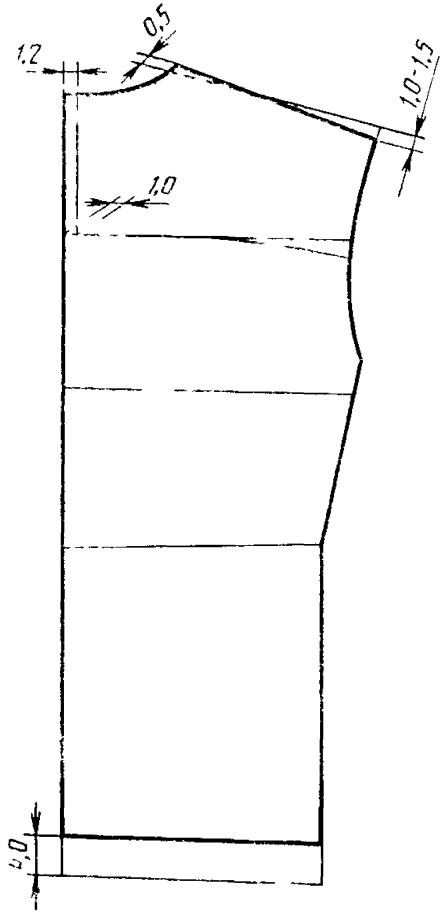

Черт. 25

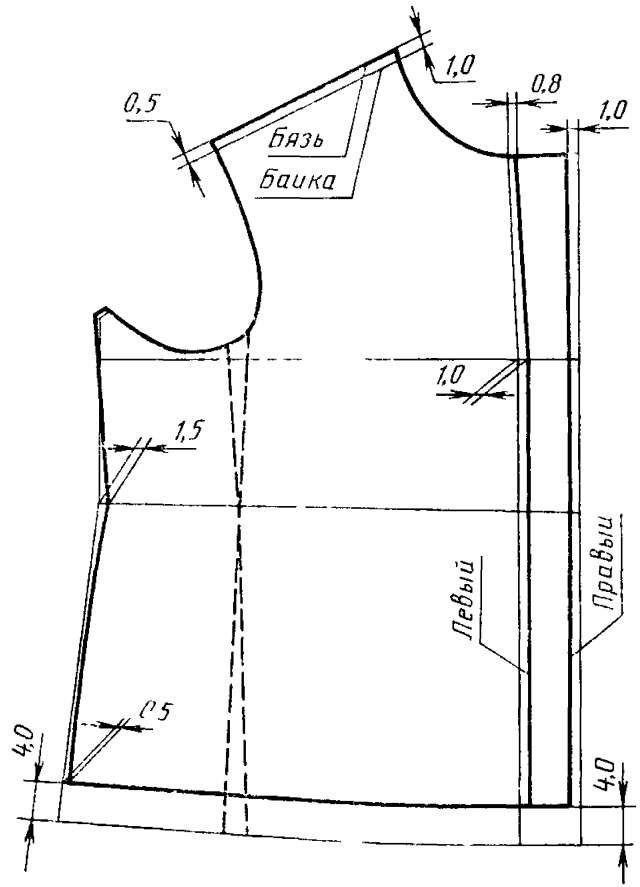

Черт. 26

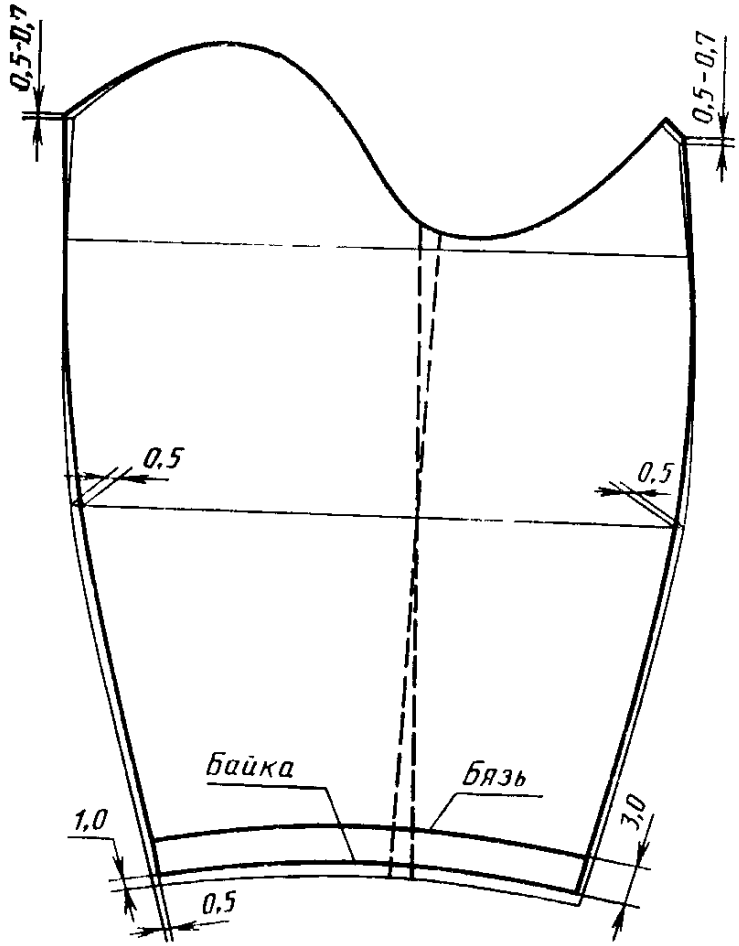

Черт. 27

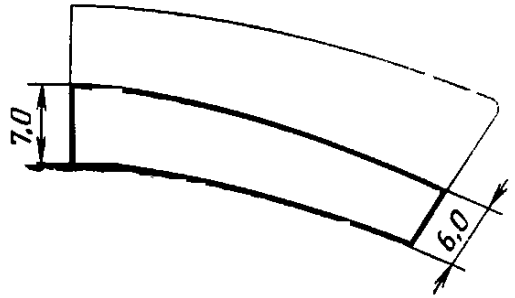

Черт. 28

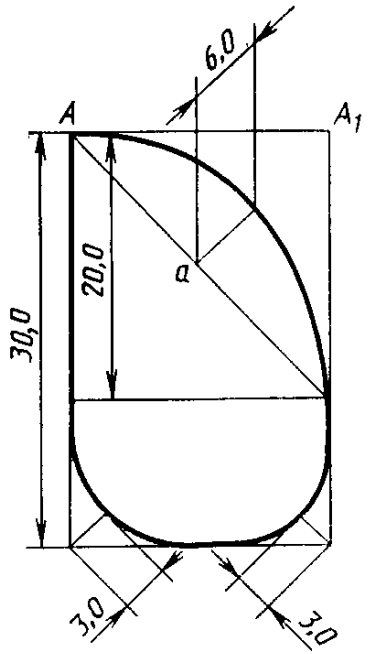

Черт. 29

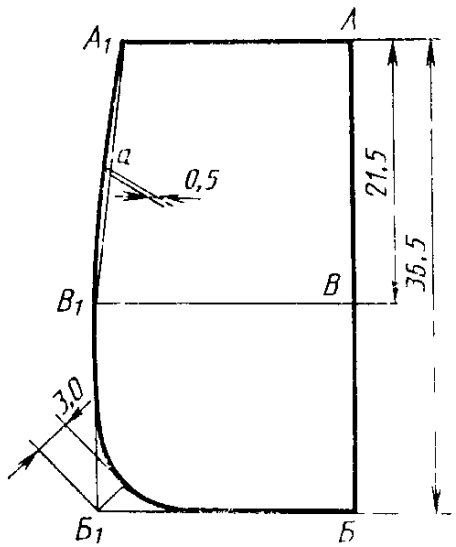

Черт. 30

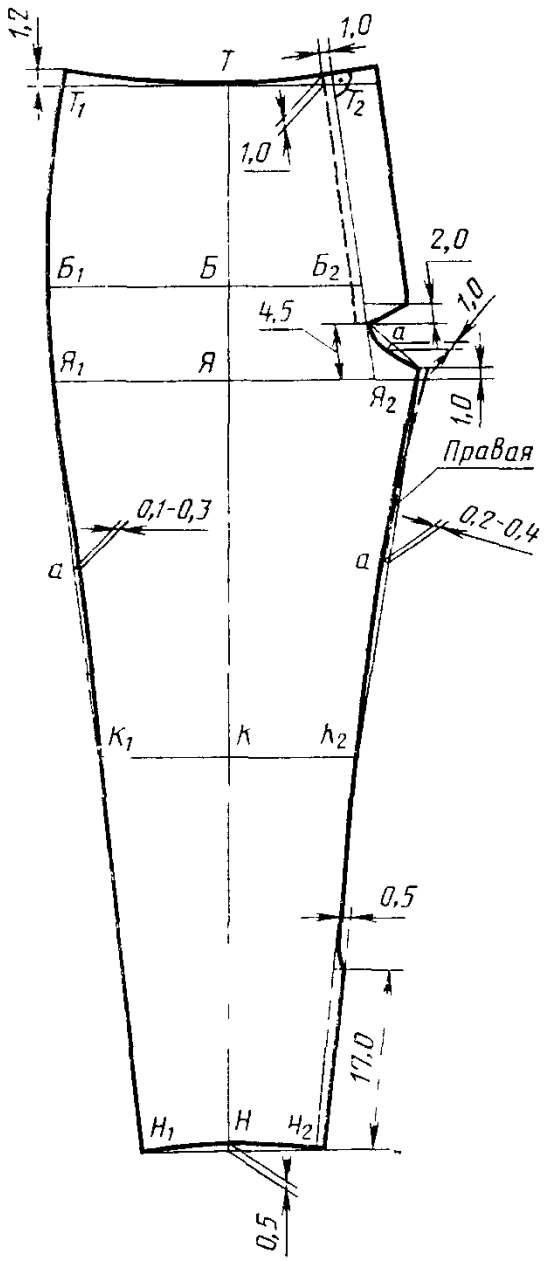
1,2
1,0
Т
Т1
Т2
1,0
2,0
Б1
Б
Б2
1,0
4,5
а
Я1
Я
Я2
1,0
Правая
0,1-0,3
0,2-0,4
а
а
К1
К
К2
0,5
17,0
Н1
Н
Ч2
0,5

Черт. 31

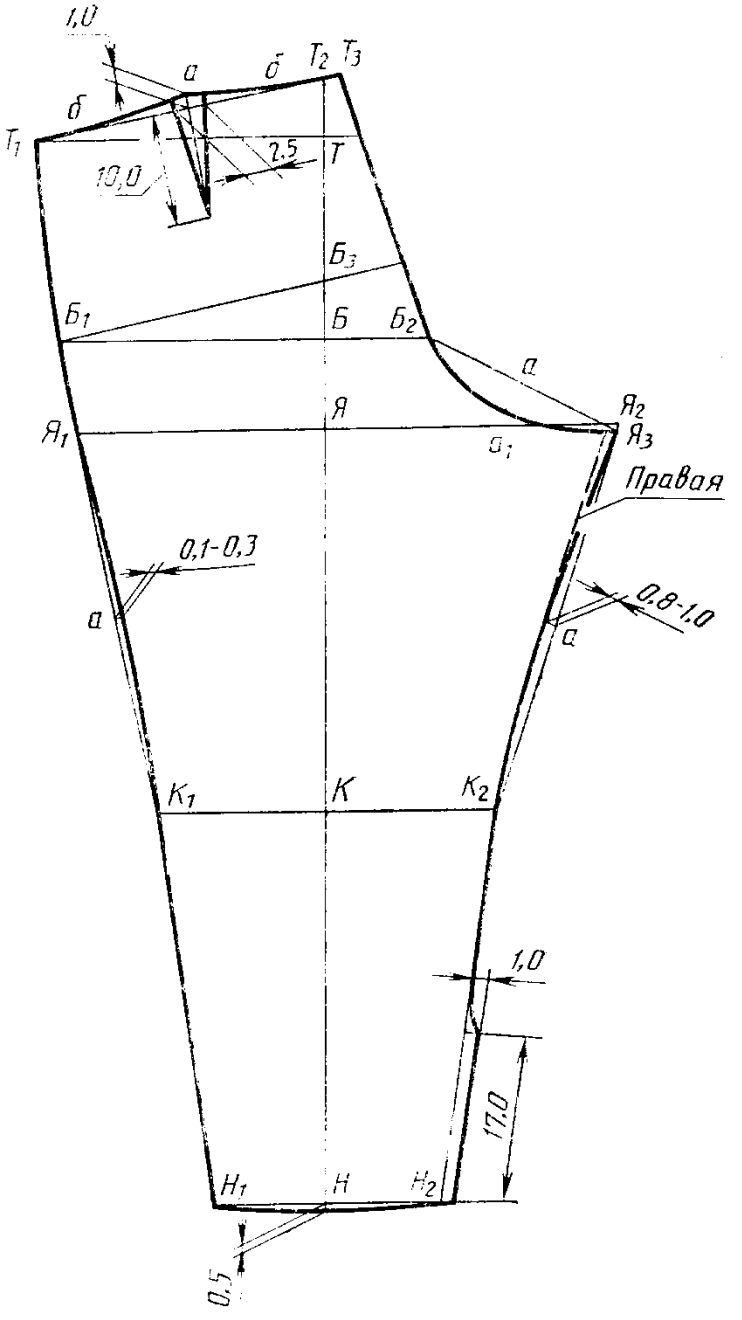
1,0
а
б
$Т_2$ $Т_3$
б
$Т_1$
2,5
Т
10,0
$Б_3$
$Б_1$
Б
$Б_2$
а
Я
$Я_2$
$Я_1$
$Я_3$
$Б_1$
Правая
0,1-0,3
0,8-1,0
а
а
$К_1$
К
$К_2$
1,0
17,0
$Н_1$
Н
$Н_2$
0,5

Черт. 32

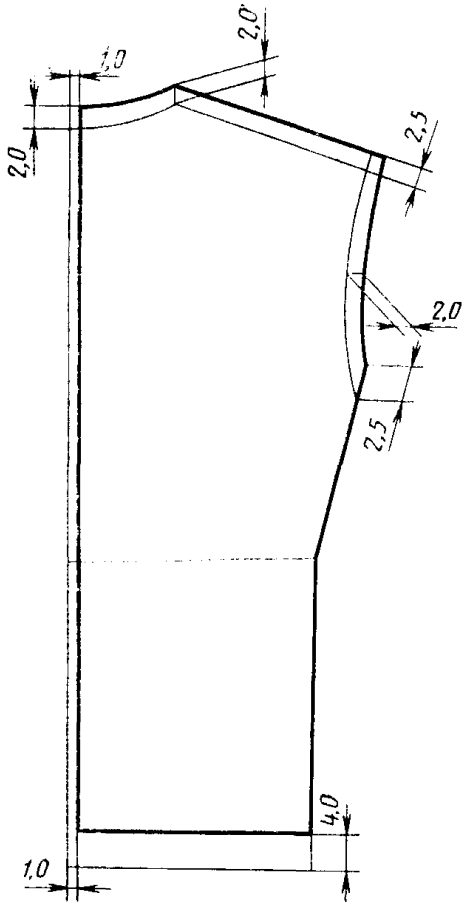

Черт. 33

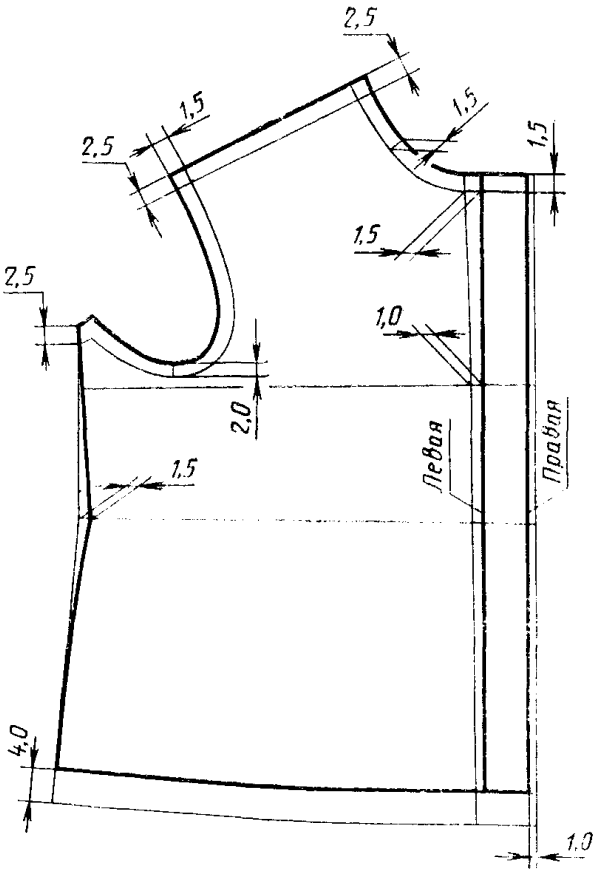

Черт. 34

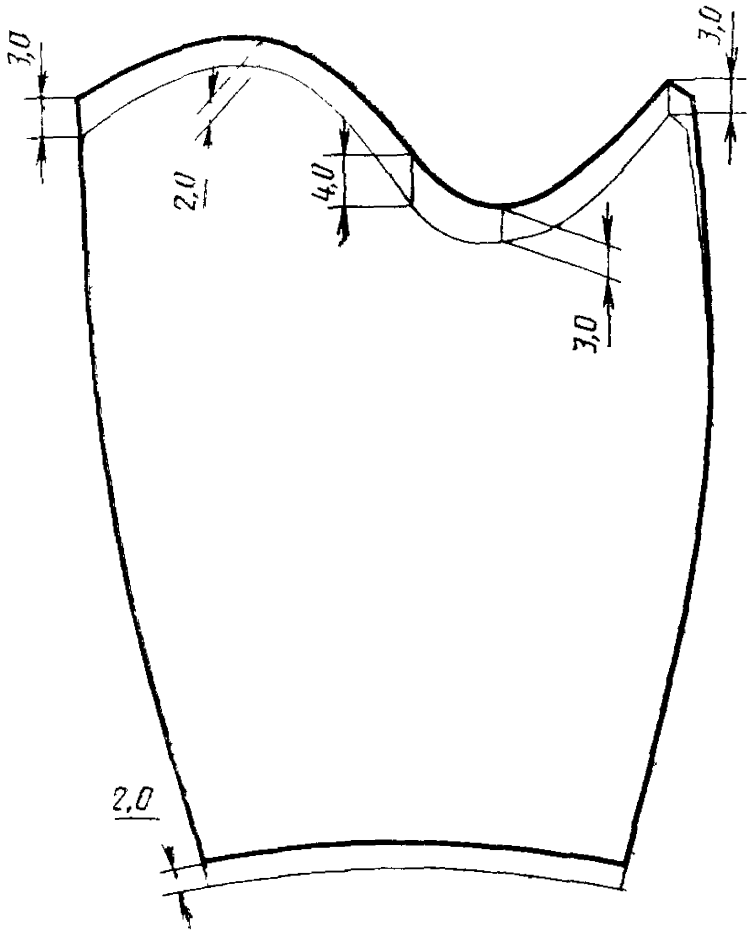

Черт. 35

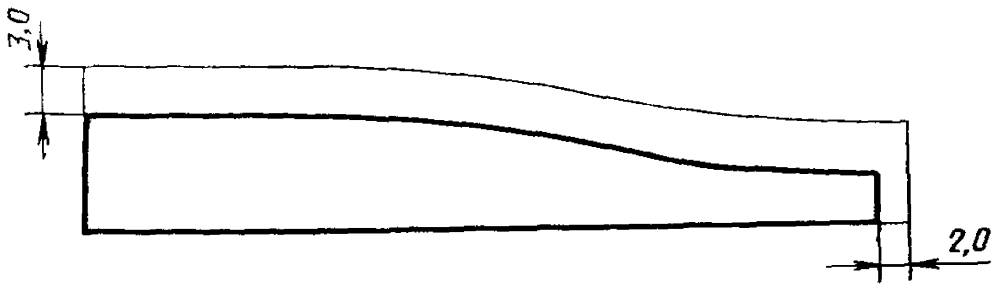

Черт. 36

ПРИЛОЖЕНИЕ 3
Справочное

СПЕЦИФИКАЦИЯ ДЕТАЛЕЙ КОСТЮМА

Наименование детали	Номер чертежа или размер, см	Количество деталей
Детали из ткани искусственная кожа		
Куртка		
Спинка	1	2
Кокетка спинки	1	1
Полочка	2	2
Боковая часть полочки	3	2
Верхняя часть рукава	4	2
Нижняя часть рукава	5	2
Верхний воротник	6	1
Стойка верхнего воротника	7	1
Листочка	10	2
Брюки		
Передняя половинка	11	2
Задняя половинка	12	2
Подзор бокового кармана	16	2
Детали из ткани диагональ		
Куртка		
Нижний воротник верха	6	2
Стойка нижнего воротника	7	1
Левый подборт	9	1
Нижний воротник утепляющей подкладки	8	2
Хлястик нижнего воротника утепляющей подкладки	23,0×4,4	1
Вешалка	3,5×16	1
Брюки		
Пояс	13	2
Гульфик	14	1
Большой хлястик	17	2
Малый хлястик	6,5×5,5	2
Шлевка	8,0×5,0	4
Манжета	11,12	2
Детали из ткани бязь		
Куртка		
Подкладка:		
спинка	19	2
левая полочка	21	1
правая полочка	21	1
боковая часть полочки	20	2
верхняя часть рукава	22	2
нижняя часть рукава	23	2
Внутренний накладной карман	24	1

Продолжение

Наименование детали	Номер чертежа или размер, см	Количество деталей
Верхний слой утепляющей подкладки:		
спинка	25	2
левая полочка	26	1
правая полочка	26	1
рукав	27	2
Обтачка нижнего среза нижнего воротника утепляющей подкладки	28	2
Подкладка мехового воротника утепляющей подкладки куртки	8	1
Брюки		
Подкладка бокового кармана	30	2
Подкладка пояса	13	2
Обтачка откоска	15	1
Подзакрепка	18	2
Полоска для закрепления металлической петли	7,0×4,0	1
Штрипка	6,5×39,5	2
Утепляющая подкладка:		
пояс	13	2
обтачка откоска	15	1
Детали из ткани байка		
Куртка		
Нижний слой утепляющей подкладки:		
спинка	25	2
левая полочка	26	1
правая полочка	26	1
рукав	27	2
Внутренний карман утепляющей подкладки	24	1
Подкладка бокового кармана	29	4
Брюки		
Утепляющая подкладка:		
передняя половинка	31	2
задняя половинка	32	2
Подкладка пояса	13	2
Детали из ватина		
Спинка	33	2
Левая полочка	34	1
Правая полочка	34	1
Рукав	35	2
Детали из ткани бортовка льняная или клеевая		
Прокладка воротника куртки	6	2
Прокладка стойки воротника	7	1
Прокладка мехового воротника утепляющей подкладки	8	2
Прокладка пояса брюк	36	2
Детали из меха		
Верхний воротник утепляющей подкладки куртки	8	1

ИНФОРМАЦИОННЫЕ ДАННЫЕ

1. РАЗРАБОТАН И ВНЕСЕН Министерством легкой промышленности СССР

ИСПОЛНИТЕЛИ

З. С. Чубарова, В. Ф. Поляков, В. И. Малахова, Г. И. Панченко, В. Е. Ярош

2. УТВЕРЖДЕН И ВВЕДЕН В ДЕЙСТВИЕ Постановлением Государственного комитета СССР по стандартам от 20.03.87 № 812

3. Срок первой проверки — 1992 г.
Периодичность проверки — 5 лет.

4. ВВЕДЕН ВПЕРВЫЕ

5. ССЫЛОЧНЫЕ НОРМАТИВНО-ТЕХНИЧЕСКИЕ ДОКУМЕНТЫ

Обозначение НТД, на который дана ссылка	Номер пункта, подпункта, перечисления, приложения
ГОСТ 4103—82	3.1
ГОСТ 5665—77	1.3.1
ГОСТ 6309—80	1.3.1
ГОСТ 7259—77	1.3.1
ГОСТ 11259—79	1.4.5
ГОСТ 12807—79	1.4.2
ГОСТ 19008—82	1.3.1
ГОСТ 19159—85	1.5.1
ГОСТ 20757—75	1.4.1
ГОСТ 21790—76	1.3.1
ГОСТ 23167—78	1.2.3
ГОСТ 24782—81	2.1
ОСТ 17—48—77	1.3.1
ОСТ 17—148—72	1.3.1
ОСТ 17—165—79	1.3.1
ОСТ 17—284—73	1.3.1
ОСТ 17—466—85	1.3.1
ОСТ 17—602—81	1.3.1
ОСТ 17—805—85	1.3.1
ОСТ 17—835—80	1.4.2
ОСТ 17—921—82	1.3.1
Ту 17—21—81—76	1.3.1
ТУ 17 РСФСР 62—11025—85	1.3.1
ТУ 17 Эст. ССР 442—80	1.3.1
ТУ 6—19—137—79	1.3.1

Редактор *А. А. Зимовнова*
Технический редактор *М. И. Максимова*
Корректор *В. С. Черная*

Сдано в наб. 24.04.87 Подп. в печ. 08.06.87 3,75 усл. п. л. 3,75 усл. кр.-отт. 2,55 уч.-изд. л
Тираж 5000 Цена 15 коп.

Ордена «Знак Почета» Издательство стандартов, 123840, Москва, ГСП,
Новопресненский пер., 3.
Калужская типография стандартов, ул. Московская, 256. Зак. 1169

gost.e-ecolog.ru