Группа Г23

М Е Ж Г О С У Д А Р С Т В Е Н Н Ы Й С Т А Н Д А Р Т

РЕЗЦЫ РАСТОЧНЫЕ С КРЕПЛЕНИЕМ СМЕННЫХ ПЛАСТИН ПРИХВАТОМ СВЕРХУ

Конструкция и размеры

ГОСТ 26612—85

Boring tools with clamped changeable inserts pressed from the top.
Design and dimensions.

МКС 25.100.10
ОКП 39 2100

Постановлением Государственного комитета СССР по стандартам от 20 сентября 1985 г. № 2975 дата введения установлена

01.07.86

Настоящий стандарт распространяется на токарные расточные резцы с механическим креплением сменных многогранных пластин, изготовляемые для нужд народного хозяйства и экспорта.

Резцы предназначены для работы на станках токарной группы, в том числе на станках с числовым программным управлением и на гибких производственных системах, при комплектации пластинами:

из твердого сплава для чистового, получистового и чернового растачивания отверстий в деталях из сырых, термообработанных, улучшенных и нормализованных сталей и серых чугунов;

из оксидной керамики для чистового и получистового растачивания отверстий в деталях из сырых, улучшенных и нормализованных сталей и серых чугунов;

из оксидно-карбидной или оксидно-нитридной керамики для чистового и получистового растачивания отверстий в деталях из закаленных сталей, ковких, модифицированных и отбеленных чугунов.

Требования настоящего стандарта являются обязательными, кроме приложения.

(Измененная редакция, Изм. № 1).

1. ТИПЫ И ОСНОВНЫЕ РАЗМЕРЫ

1.1. Резцы должны изготовляться правыми и левыми следующих типов по ГОСТ 28101—89:

F — с пластинами из твердого сплава и керамики трехгранной формы с углом $\varphi = 90°$;

F — с пластинами из твердого сплава трехгранной формы с задними углами, угол $\varphi = 90°$;

K — с пластинами из твердого сплава и керамики квадратной формы с углом $\varphi = 75°$;

K — с пластинами из твердого сплава квадратной формы с задними углами, угол $\varphi = 75°$;

S — с пластинами из твердого сплава квадратной формы с задними углами, угол $\varphi = 45°$;

L — с пластинами из твердого сплава и керамики ромбической формы с углом $\varphi = 95°$

1.2. Основные размеры резцов должны соответствовать указанным на черт. 1—6 и в табл. 1—6.

Издание официальное ★ Е

Перепечатка воспрещена

Издание с Изменением № 1, утвержденным в феврале 1992 г. (ИУС 6—92).

gost.e-ecolog.ru

Тип F

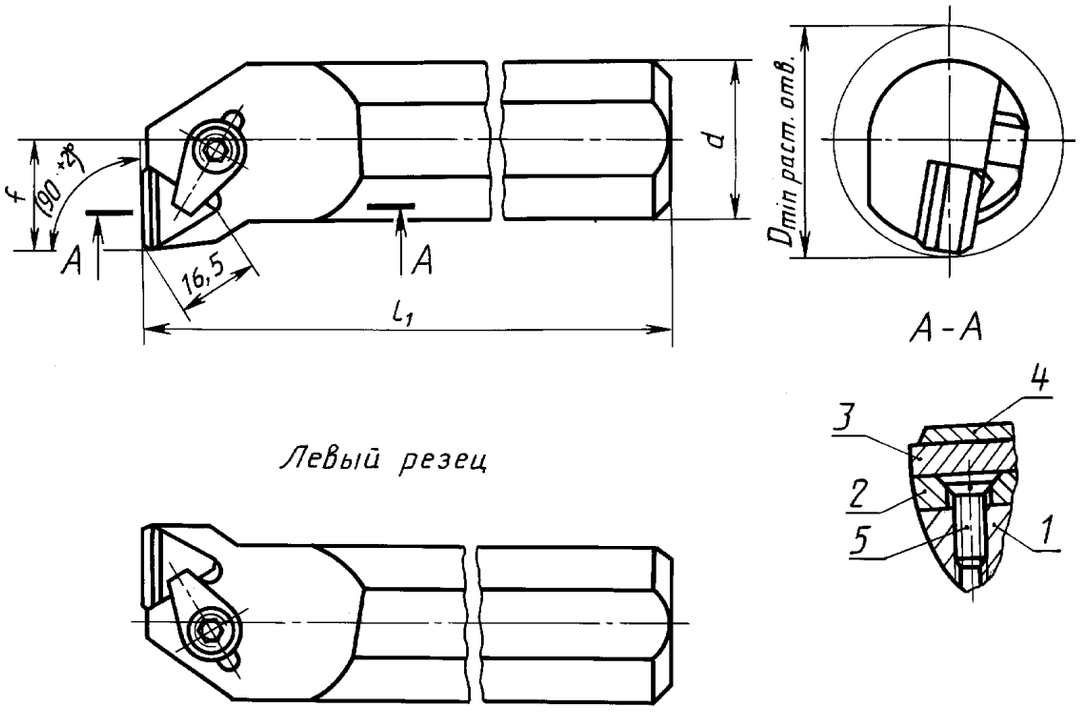

1 — державка; *2* — опорная пластина по ГОСТ 19073—80; *3* — режущая пластина по ГОСТ 25003—81, ГОСТ 19043—80; *4* — стружколом по ГОСТ 19084—80; *5* — винт по ГОСТ 17475—80

Черт. 1

Таблица 1

мм

Обозначение правого (левого) резца				d	l_1 k16	f −0,25	D растачиваемого отверстия, не менее	Поз. 2 Опорная пластина по ГОСТ 19073—80 кол. 1	Поз. 3 Режущая пластина по		Поз. 4 Стружколом по ГОСТ 19084—80 кол. 1	Поз. 5 Винт по ГОСТ 17475—80 кол. 1
цифровое	буквенно-цифровое	Применяемость резцов							ГОСТ 25003—81 кол. 1	ГОСТ 19043—80 кол. 1		
		правого	левого					Обозначение				
2140-0281 (2140-0282)	S32P-CTFNR(L) 16-A			32	170	22	40	OTN-1603	—	TNUN-160308	CT-1614 CT-1620 CT-1628	BM3-8g·8.48.05
2140-0395 (2140-0396)	S32S-CTFNR(L) 16-B											
2140-0397 (2140-0398)	S32S-CTFNR(L) 16-C											
2140-0399 (2140-0401)	S32S-CTFNR(L) 16-D											
2140-0283 (2140-0284)	S32S-CTFNR(L) 16-A				250							
2140-0402 (2140-0403)	S32P-CTFNR(L) 16-B											
2140-0404 (2140-0405)	S32P-CTFNR(L) 16-C											
2140-0406 (2140-0407)	S32P-CTFNR(L) 16-D											
2140-0285 (2140-0286)	S32P-CTFNR(L) 16-A				170		45	OTN-1604	—			
2140-0408 (2140-0409)	S32P-CTFNR(L) 16-B											
2140-0411 (2140-0412)	S32P-CTFNR(L) 16-C							OTN-1603	TNUN-160408	TNUN-160408		
2140-0413 (2140-0414)	S32P-CTFNR(L) 16-D											
2140-0287 (2140-0288)	S32S-CTFNR(L) 16-A				250			OTN-1604	—	TNUN-160308		
2140-0415 (2140-0416)	S32S-CTFNR(L) 16-B											
2140-0417 (2140-0418)	S32S-CTFNR(L) 16-C											
2140-0419 (2140-0421)	S32S-CTFNR(L) 16-D											

Продолжение табл. 1

мм

Обозначение правого (левого) резца				d	l_1 k16	f −0,25	D растачиваемого отверстия, не менее	Поз. *2* Опорная пластина по ГОСТ 19073—80 кол. 1	Поз. *3* Режущая пластина по		Поз. *4* Стружколом по ГОСТ 19084—80 кол. 1	Поз. *5* Винт по ГОСТ 17475—80 кол. 1
цифровое	буквенно-цифровое	Применяемость резцов							ГОСТ 25003—81 кол. 1	ГОСТ 19043—80 кол. 1		
		правого	левого					Обозначение				
2140-0289 (2140-0291)	S32S-CTFNR(L) 16-A			32	250	22	45	OTN-1603	TNUN-160408	TNUN-160408	CT-1614 CT-1620 CT-1628	BM3-8g·8.48.05
2140-0422 (2140-0423)	S32S-CTFNR(L) 16-B											
2140-0424 (2140-0425)	S32S-CTFNR(L) 16-C											
2140-0426 (2140-0427)	S32S-CTFNR(L) 16-D											
2140-0292 (2140-0293)	S50S-CTFNR(L) 16-A			50		35	63	OTN-1604				
2140-0428 (2140-0429)	S50S-CTFNR(L) 16-B											
2140-0431 (2140-0432)	S50S-CTFNR(L) 16-C											
2140-0433 (2140-0434)	S50S-CTFNR(L) 16-D											
2140-0296 (2140-0297)	S50U-CTFNR(L) 16-A				350							
2140-0435 (2140-0436)	S50U-CTFNR(L) 16-B											
2140-0437 (2140-0438)	S50U-CTFNR(L) 16-C											
2140-0439 (2140-0441)	S50U-CTFNR(L) 16-D											

Примечание. Допускается применение режущих пластин из керамики высотой h = 7,93 мм с соответствующим увеличением глубины гнезда под пластину.

Пример условного обозначения резца типа F диаметром d = 32 мм, длиной l_1 = 250 мм, оснащенного режущей пластиной TNUN-160408 по ГОСТ 25003—81 или по ГОСТ 19043—80, правого с хвостовой частью исполнения 1:

Резец 2140-0289 ГОСТ 26612—85 с пластиной по ГОСТ 25003—81

Резец S32S-CTFNR16-A ГОСТ 26612—85 с пластиной по ГОСТ 25003—81

Тип F

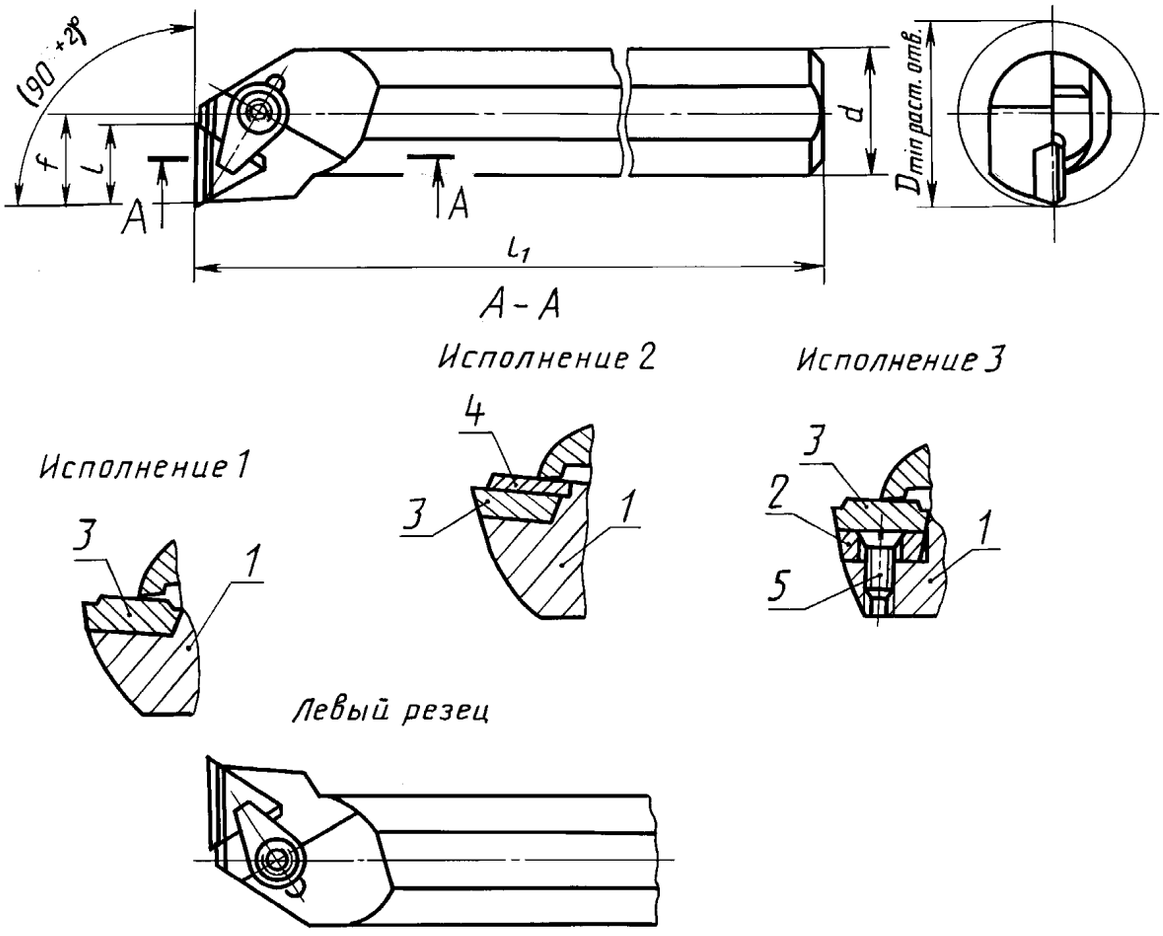

1 — державка; *2* — опорная пластина по ГОСТ 19074—80; *3* — режущая пластина по ГОСТ 19045—80; *4* — стружколом по ГОСТ 19084—80; *5* — винт по ГОСТ 17475—80

Черт. 2

Таблица 2

мм

Обозначение правого (левого) резца				Исполнение	d	l	l_1 k16	f −0,25	D растачиваемого отверстия, не менее	Поз. 2 Опорная пластина по ГОСТ 19074—80 кол. 1	Поз. 3 Режущая пластина по		Поз. 4 Стружколом по ГОСТ 19084—80 кол. 1	Поз. 5 Винт по ГОСТ 17475—80 кол. 1
цифровое	буквенно-цифровое	Применяемость резцов									ГОСТ 19045—80 кол. 1	ГОСТ 24250—80 кол. 1		
		правого	левого							Обозначение				
2140-0301 (2140-0302)	S20Q-CTFPR(L) 11-A			1	20	11,0	180	13	25	—	—	TPGR-110308	—	—
2140-0442 (2140-0443)	S20Q-CTFPR(L) 11-B													
2140-0444 (2140-0445)	S20Q-CTFPR(L) 11-C													
2140-0303 (2140-0304)	S25R-CTFPR(L) 11-A				25		200	17	32					
2140-0446 (2140-0447)	S25R-CTFPR(L) 11-B													
2140-0448 (2140-0449)	S25R-CTFPR(L) 11-C													
2140-0305 (2140-0306)	S25R-CTFPR(L) 16-A					16,5						TPGR-160308		
2140-0451 (2140-0452)	S25R-CTFPR(L) 16-B													
2140-0453 (2140-0454)	S25R-CTFPR(L) 16-C													
2140-0307 (2140-0308)	S32S-CTFPR(L) 11-A				32	11,0	250	22	40			TPGR-110308		
2140-0455 (2140-0456)	S32S-CTFPR(L) 11-B													
2140-0457 (2140-0458)	S32S-CTFPR(L) 11-C													
2140-0459 (2140-0461)	S32S-CTFPR(L) 11-D													
2140-0309 (2140-0311)	S20Q-CTFPR(L) 11-A			2	20		180	13	25		TPUN-110308	—	CT-1110	
2140-0462 (2140-0463)	S20Q-CTFPR(L) 11-B													
2140-0464 (2140-0465)	S20Q-CTFPR(L) 11-C													

Продолжение табл. 2

мм

Обозначение правого (левого) резца				Исполнение	d	l	l_1 k16	f —0,25	D растачиваемого отверстия, не менее	Поз. 2 Опорная пластина по ГОСТ 19074—80 кол. 1	Поз. 3 Режущая пластина по		Поз. 4 Стружколом по ГОСТ 19084—80 кол. 1	Поз. 5 Винт по ГОСТ 17475—80 кол. 1
цифровое	буквенно-цифровое	Применяемость резцов									ГОСТ 19045—80 кол. 1	ГОСТ 24250—80 кол. 1		
		правого	левого							Обозначение				
2140-0312 (2140-0313)	S25R-CTFPR(L) 11-A			2	25	11,0	200	17	32	—	TPUN-110308	—	CT-1110	—
2140-0466 (2140-0467)	S25R-CTFPR(L) 11-B													
2140-0468 (2140-0469)	S25R-CTFPR(L) 11-C													
2140-0314 (2140-0315)	S32S-CTFPR(L) 11-A				32		250	22	40					
2140-0471 (2140-0472)	S32S-CTFPR(L) 11-B													
2140-0473 (2140-0474)	S32S-CTFPR(L) 11-C													
2140-0475 (2140-0476)	S32S-CTFPR(L) 11-D													
2140-0316 (2140-0317)	S32S-CTFPR(L) 16-A			3		16,5				OTP-1603	—	TPGR-160308	—	BM3-8g·8.48.05
2140-0477 (2140-0478)	S32S-CTFPR(L) 16-B													
2140-0479 (2140-0481)	S32S-CTFPR(L) 16-C													
2140-0482 (2140-0483)	S32S-CTFPR(L) 16-D													

Пример условного обозначения резца типа F диаметром $d = 20$ мм, оснащенного режущей пластиной TPGR-110308 по ГОСТ 24250—80, правого с хвостовой частью исполнения 1:

Резец 2140-0301 ГОСТ 26612—85

Резец S20Q-CTFPR11-A ГОСТ 26612—85

Тип К

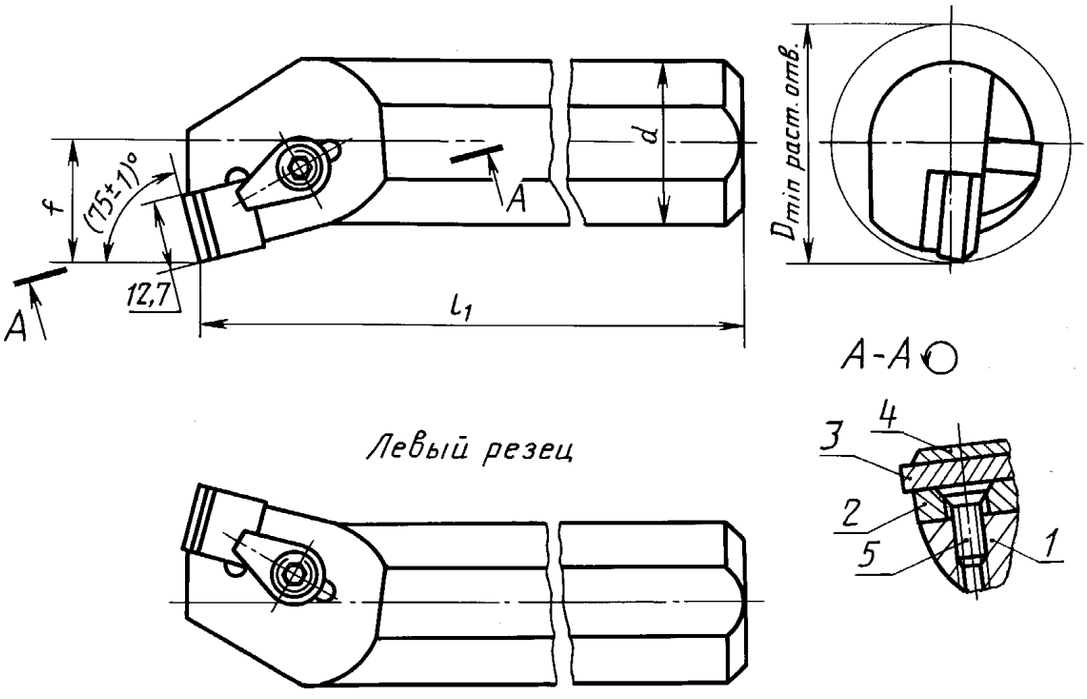

1 — державка; *2* — опорная пластина по ГОСТ 19076—80; *3* — режущая пластина по ГОСТ 25003—81, ГОСТ 19049—80; *4* — стружколом по ГОСТ 19085—80; *5* — винт по ГОСТ 17475—80

Черт. 3

Таблица 3

мм

Обозначение правого (левого) резца				d	l_1 k16	f −0,25	D растачиваемого отверстия, не менее	Поз. 2 Опорная пластина по ГОСТ 19076—80 кол. 1	Поз. 3 Режущая пластина по		Поз. 4 Стружколом по ГОСТ 19085—80 кол. 1	Поз. 5 Винт по ГОСТ 17475—80 кол. 1
цифровое	буквенно-цифровое	Применяемость резцов							ГОСТ 25003—81 кол. 1	ГОСТ 19049—80 кол. 1		
		правого	левого					Обозначение				
2140-0318 (2140-0319)	S32P-CSKNR(L) 12-A			32	170	22	40	OSN-1203	—	SNUN-120308	CS-1216 CS-1226 CS-1240	BM4-8g·8.48.05
2140-0484 (2140-0485)	S32P-CSKNR(L) 12-B											
2140-0486 (2140-0487)	S32P-CSKNR(L) 12-C											
2140-0488 (2140-0489)	S32P-CSKNR(L) 12-D											
2140-0321 (2140-0322)	S32S-CSKNR(L) 12-A				250							
2140-0491 (2140-0492)	S32S-CSKNR(L) 12-B											
2140-0493 (2140-0494)	S32S-CSKNR(L) 12-C											
2140-0495 (2140-0499)	S32S-CSKNR(L) 12-D											
2140-0323 (2140-0324)	S32P-CSKNR(L) 12-A				170		45	OSN-1204				
2140-0496 (2140-0497)	S32P-CSKNR(L) 12-B											
2140-0498 (2140-0501)	S32P-CSKNR(L) 12-C											
2140-0502 (2140-0503)	S32P-CSKNR(L) 12-D											
2140-0325 (2140-0326)	S32P-CSKNR(L) 12-A							OSN-1203	SNUN-120408	SNUN-120408		
2140-0504 (2140-0505)	S32P-CSKNR(L) 12-B											
2140-0506 (2140-0507)	S32P-CSKNR(L) 12-C											
2140-0508 (2140-0509)	S32P-CSKNR(L) 12-D											

Продолжение табл. 3

мм

Обозначение правого (левого) резца				d	l_1 k16	f −0,25	D растачиваемого отверстия, не менее	Поз. 2 Опорная пластина по ГОСТ 19076—80 кол. 1	Поз. 3 Режущая пластина по		Поз. 4 Стружколом по ГОСТ 19085—80 кол. 1	Поз. 5 Винт по ГОСТ 17475—80 кол. 1
цифровое	буквенно-цифровое	Применяемость резцов							ГОСТ 25003—81 кол. 1	ГОСТ 19049—80 кол. 1		
		правого	левого					Обозначение				
2140-0327 (2140-0328)	S32S-CSKNR(L) 12-A			32	250	22	45	OSN-1204	—	SNUN-120308	CS-1216 CS-1226 CS-1240	BM3-8g·8.48.05
2140-0511 (2140-0512)	S32S-CSKNR(L) 12-B											
2140-0513 (2140-0514)	S32S-CSKNR(L) 12-C											
2140-0515 (2140-0516)	S32S-CSKNR(L) 12-D											
2140-0329 (2140-0331)	S32S-CSKNR(L) 12-A							OSN-1203	SNUN-120408	SNUN-120408		
2140-0517 (2140-0518)	S32S-CSKNR(L) 12-B											
2140-0519 (2140-0521)	S32S-CSKNR(L) 12-C											
2140-0522 (2140-0523)	S32S-CSKNR(L) 12-D											
2140-0332 (2140-0333)	S50S-CSKNR(L) 12-A			50		35	63	OSN-1204				
2140-0524 (2140-0525)	S50S-CSKNR(L) 12-B											
2140-0526 (2140-0527)	S50S-CSKNR(L) 12-C											
2140-0528 (2140-0529)	S50S-CSKNR(L) 12-D											
2140-0336 (2140-0337)	S50U-CSKNR(L) 12-A				350							
2140-0531 (2140-0532)	S50U-CSKNR(L) 12-B											
2140-0533 (2140-0534	S50U-CSKNR(L) 12-C											
2140-0535 (2140-0536)	S50U-CSKNR(L) 12-D											

П р и м е ч а н и е. Допускается применение режущих пластин из керамики высотой $h = 7{,}93$ мм с соответствующим увеличением глубины гнезда под пластину.

Пример условного обозначения резца типа К диаметром d = 32 мм, длиной l_1 = 250 мм, оснащенного режущей пластиной SNUN-120408 по ГОСТ 25003—81 или по ГОСТ 19049—80, правого с хвостовой частью исполнения 1:

Резец 2140-0329 ГОСТ 26612—85 с пластиной по ГОСТ 25003—81

Резец S32S-CSKNR12-A ГОСТ 26612—85 с пластиной по ГОСТ 25003—81

Тип К

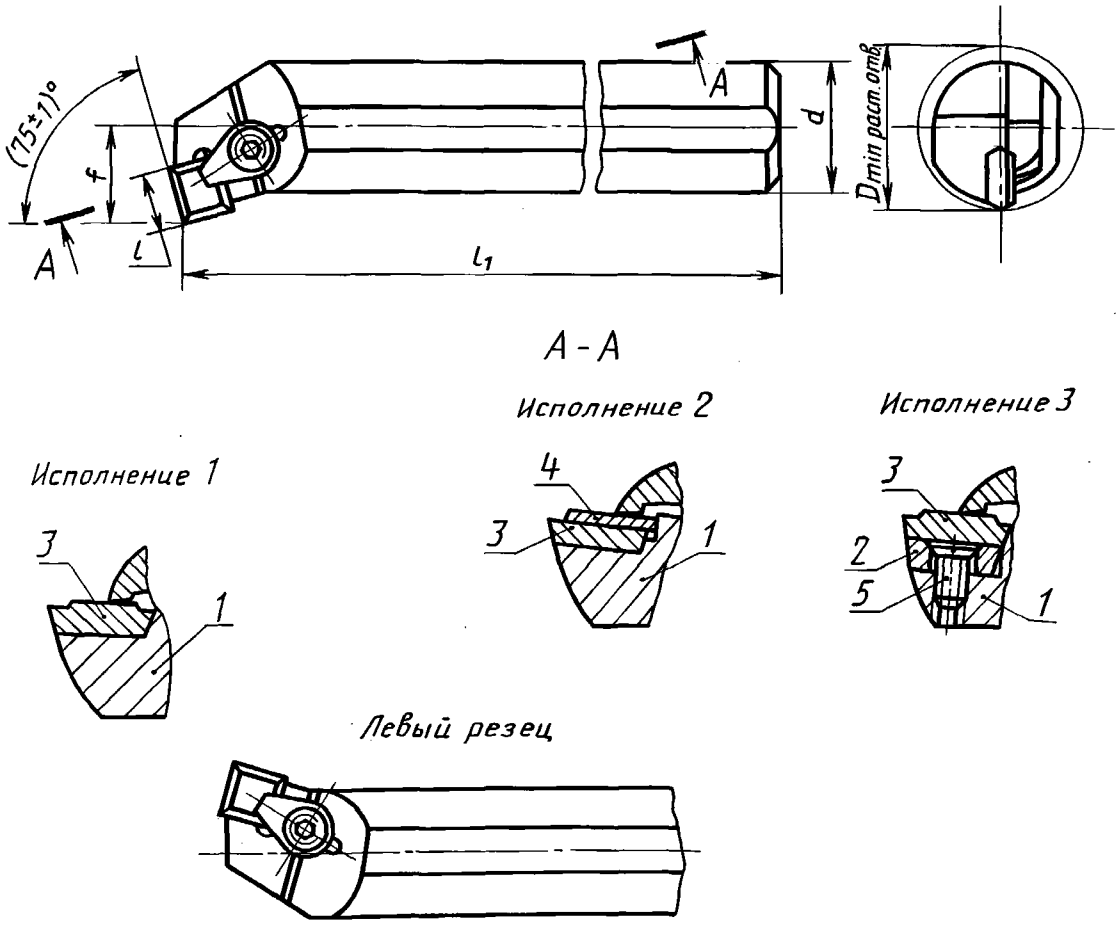

1 — державка; *2* — опорная пластина по ГОСТ 19077—80; *3* — режущая пластина по ГОСТ 19050—80, ГОСТ 24252—80; *4* — стружколом по ГОСТ 19085—80; *5* — винт по ГОСТ 17475—80

Черт. 4

Таблица 4

мм

Обозначение правого (левого) резца				Исполнение	d	l	l_1 k16	f —0,25	D растачиваемого отверстия, не менее	Поз. 2 Опорная пластина по ГОСТ 19077—80 кол. 1	Поз. 3 Режущая пластина по		Поз. 4 Стружколом по ГОСТ 19085—80 кол. 1	Поз. 5 Винт по ГОСТ 17475—80 кол. 1
цифровое	буквенно-цифровое	Применяемость резцов									ГОСТ 19050—80 кол. 1	ГОСТ 24252—80 кол. 1		
		правого	левого							Обозначение				
2140-0341 (2140-0342)	S20Q-CSKPR(L) 09-A			1	20	9,5	180	13	25	—	—	SPGR-090308	—	—
2140-0541 (2140-0542)	S20Q-CSKPR(L) 09-B													
2140-0543 (2140-0544)	S20Q-CSKPR(L) 09-C													
2140-0343 (2140-0344)	S25R-CSKPR(L) 09-A				25		200	17	32					
2140-0545 (2140-0546)	S25R-CSKPR(L) 09-B													
2140-0547 (2140-0548)	S25R-CSKPR(L) 09-C													
2140-0345 (2140-0346)	S25R-CSKNR(L) 12-A					12,7						SPGR-120308		
2140-0549 (2140-0551)	S25R-CSKPR(L) 12-B													
2140-0552 (2140-0553)	S25R-CSKPR(L) 12-C													
2140-0347 (2140-0348)	S32S-CSKPR(L) 09-A				32	9,5	250	22	40			SPGR-090308		
2140-0554 (2140-0555)	S32S-CSKPR(L) 09-B													
2140-0556 (2140-0557)	S32S-CSKPR(L) 09-C													
2140-0558 (2140-0559)	S32S-CSKPR(L) 09-D													
2140-0349 (2140-0351)	S20Q-CSKPR(L) 09-A			2	20		180	13	25		SPUN-090308	—	CS-0916	
2140-0561 (2140-0562	S20Q-CSKPR(L) 09-B													
2140-0563 (2140-0564)	S20Q-CSKPR(L) 09-C													

Продолжение табл. 4

мм

Обозначение правого (левого) резца				Исполнение	d	l	l_1 k16	f —0,25	D растачиваемого отверстия, не менее	Поз. *2* Опорная пластина по ГОСТ 19077—80 кол. 1	Поз. *3* Режущая пластина по		Поз. *4* Стружколом по ГОСТ 19085—80 кол. 1	Поз. *5* Винт по ГОСТ 17475—80 кол. 1
цифровое	буквенно-цифровое	Применяемость резцов									ГОСТ 19050—80 кол. 1	ГОСТ 24252—80 кол. 1		
		правого	левого							Обозначение				
2140-0352 (2140-0353)	S25R-CSKPR(L) 09-A													
2140-0565 (2140-0566)	S25R-CSKPR(L) 09-B				25		200	17	32					
2140-0567 (2140-0568)	S25R-CSKPR(L) 09-C													
2140-0354 (2140-0355)	S32S-CSKPR(L) 09-A			2		9,5				—	SPUN-090308	—	CS-0916	—
2140-0569 (2140-0571)	S32S-CSKPR(L) 09-B													
2140-0572 (2140-0573)	S32S-CSKPR(L) 09-C													
2140-0574 (2140-0575)	S32S-CSKPR(L) 09-D				32		250	22	40					
2140-0356 (2140-0357)	S32S-CSKPR(L) 12-A													
2140-0576 (2140-0577)	S32S-CSKPR(L) 12-B													
2140-0578 (2140-0579)	S32S-CSKPR(L) 12-C			3		12,7				OSP-1203	—	SPGR-120308	—	BM4-8g·8.48.05
2140-0581 (2140-0582)	S32S-CSKPR(L) 12-D													

Пример условного обозначения резца типа К диаметром $d = 20$ мм, оснащенного режущей пластиной SPGR-090308 по ГОСТ 24252—80, правого с хвостовой частью исполнения 1:

Резец 2140-0341 ГОСТ 26612—85

Резец S20Q-CSKPR09-A ГОСТ 26612—85

Тип S

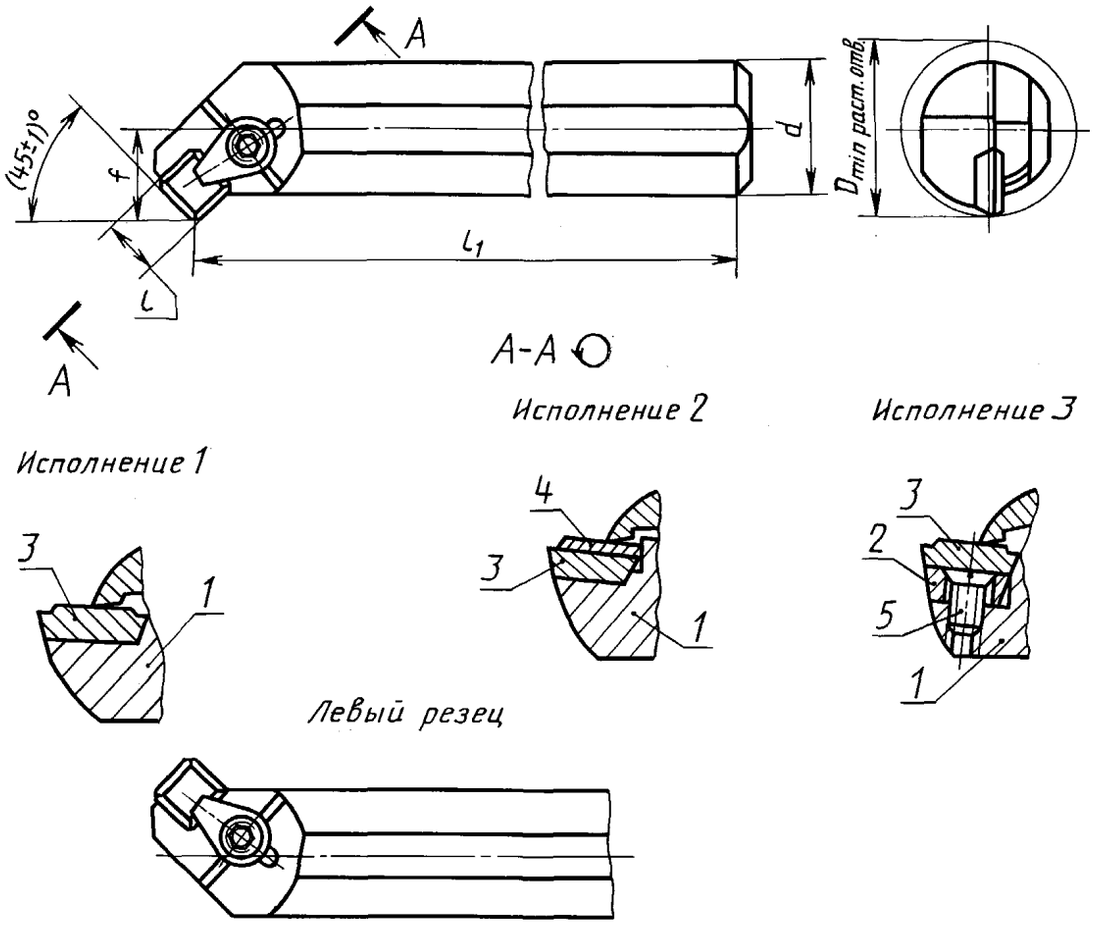

1 — державка; *2* — опорная пластина по ГОСТ 19077—80; *3* — режущая пластина по ГОСТ 19050—80, ГОСТ 24252—80; *4* — стружколом по ГОСТ 19085—80; *5* — винт по ГОСТ 17475—80

Черт. 5

Таблица 5

мм

Обозначение правого (левого) резца				Исполнение	d	l	l_1 k16	f —0,25	D растачиваемого отверстия, не менее	Поз. 2 Опорная пластина по ГОСТ 19077—80 кол. 1	Поз. 3 Режущая пластина по		Поз. 4 Стружколом по ГОСТ 19085—80 кол. 1	Поз. 5 Винт по ГОСТ 17475—80 кол. 1
цифровое	буквенно-цифровое	Применяемость резцов									ГОСТ 19050—80 кол. 1	ГОСТ 24252—80 кол. 1		
		правого	левого							Обозначение				
2140-0358 (2140-0359)	S20Q-CSSPR(L)09-A													
2140-0583 (2140-0584)	S20Q-CSSPR(L)09-B				20		180	13	25					
2140-0585 (2140-0586)	S20Q-CSSPR(L)09-C					9,5								
2140-0361 (2140-0362)	S25R-CSSPR(L)09-A													
2140-0587 (2140-0588)	S25R-CSSPR(L)09-B											SPGR-090308		
2140-0589 (2140-0591)	S25R-CSSPR(L)09-C			1	25		200	17	32		—		—	
2140-0363 (2140-0364)	S25R-CSSPR(L)12-A													
2140-0592 (2140-0593)	S25R-CSSPR(L)12-B					12,7				—		SPGR-120308		—
2140-0594 (2140-0595)	S25R-CSSPR(L)12-C													
2140-0365 (2140-0366)	S32S-CSSPR(L)09-A													
2140-0596 (2140-0597)	S32S-CSSPR(L)09-B				32		250	22	40			SPGR-090308		
2140-0598 (2140-0599)	S32S-CSSPR(L)09-C													
2140-0601 (2140-0602)	S32S-CSSPR(L)09-D					9,5								
2140-0367 (2140-0368)	S20Q-CSSPR(L)09-A													
2140-0603 (2140-0604)	S20Q-CSSPR(L)09-B			2	20		180	13	25		SPUN-090308	—	CS-0916	
2140-0605) (2140-0606)	S20Q-CSSPR(L)09-C													

Продолжение табл. 5

мм

Обозначение правого (левого) резца				Исполнение	d	l	l_1 k16	f —0,25	D растачиваемого отверстия, не менее	Поз. 2 Опорная пластина по ГОСТ 19077—80 кол. 1	Поз. 3 Режущая пластина по		Поз. 4 Стружколом по ГОСТ 19085—80 кол. 1	Поз. 5 Винт по ГОСТ 17475—80 кол. 1
цифровое	буквенно-цифровое	Применяемость резцов									ГОСТ 19050—80 кол. 1	ГОСТ 24252—80 кол. 1		
		правого	левого							Обозначение				
2140-0369 (2140-0371	S25R-CSSPR(L)09-A													
2140-0607 (2140-0608)	S25R-CSSPR(L)09-B				25		200	17	32					
2140-0609 (2140-0611)	S25R-CSSPR(L)09-C													
2140-0372 (2140-0373)	S32S-CSSPR(L)09-A			2		9,5				—	SPUN-090308	—	CS-0916	—
2140-0612 (2140-0613)	S32S-CSSPR(L)09-B													
2140-0614 (2140-0615)	S32S-CSSPR(L)09-C													
2140-0616 (2140-0617)	S32S-CSSPR(L)09-D				32		250	22	40					
2140-0374 (2140-0375)	S32S-CSSPR(L)12-A													
2140-0618 (2140-0619)	S32S-CSSPR(L)12-B													
2140-0621 (2140-0622)	S32S-CSSPR(L)12-C			3		12,7				OSP-1203	—	SPGR-120308	—	BM4-8g·8.48.05
2140-0623 (2140-0624)	S32S-CSSPR(L)12-D													

Пример условного обозначения резца типа S диаметром $d = 20$ мм, оснащенного пластиной SPGR-090308 по ГОСТ 24252—80, правого с хвостовой частью исполнения 1:

Резец 2140-0358 ГОСТ 26612—85

Резец S20Q-CSSPR09-A ГОСТ 26612—85

Тип L

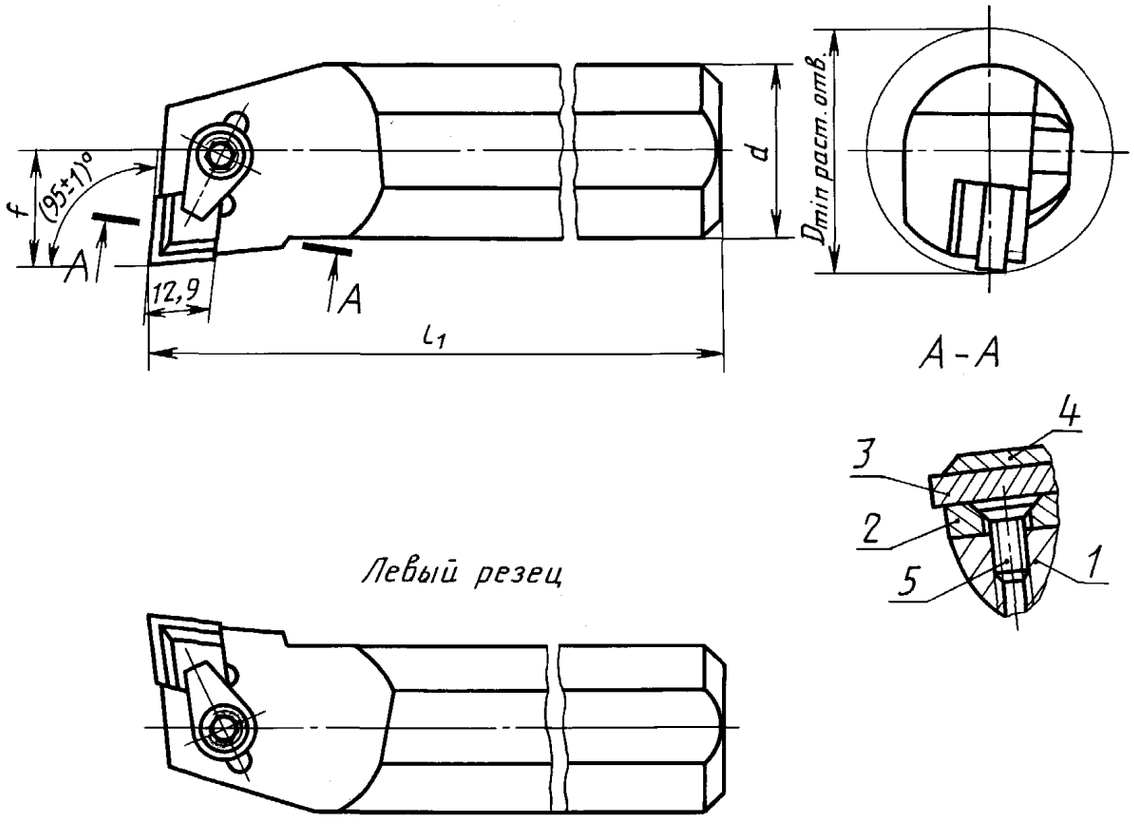

1 — державка; *2* — опорная пластина по ГОСТ 19078—80; *3* — режущая пластина по ГОСТ 25003—81, ГОСТ 19056—80; *4* — стружколом; *5* — винт по ГОСТ 17475—80

Черт. 6

Таблица 6

мм

Обозначение правого (левого) резца				d	l_1 k16	f −0,25	D растачиваемого отверстия, не менее	Поз. 2 Опорная пластина по ГОСТ 19078—80 кол. 1	Поз. 3 Режущая пластина по		Поз. 5 Винт по ГОСТ 17475—80 кол. 1
цифровое	буквенно-цифровое	Применяемость резцов							ГОСТ 25003—81 кол. 1	ГОСТ 19056—80 кол. 1	
		правого	левого					Обозначение			
2140-0376 (2140-0377)	S32P-CCLNR(L)12-A			32	170	22	45	OCN-1203	CNUN-120408	CNUN-120408	BM4-8g·8.48.05
2140-0629 (2140-0631)	S32P-CCLNR(L)12-B										
2140-0632 (2140-0633)	S32P-CCLNR(L)12-C										
2140-0634 (2140-0635)	S32P-CCLNR(L)12-D										
2140-0383 (2140-0384)	S32S-CCLNR(L)12-A				250						
2140-0636 (2140-0637)	S32S-CCLNR(L)12-B										
2140-0638 (2140-0639)	S32S-CCLNR(L)12-C										
2140-0641 (2140-0642)	S32S-CCLNR(L)12-D										
2140-0385 (2140-0386)	S50S-CCLNR(L)12-A			50		35	63				
2140-0643 (2140-0644)	S50S-CCLNR(L)12-B										
2140-0645 (2140-0646)	S50S-CCLNR(L)12-C										
2140-0647 (2140-0648)	S50S-CCLNR(L)12-D										
2140-0387 (2140-0388)	S50U-CCLNR(L)12-A				350						
2140-0649 (2140-0651)	S50U-CCLNR(L)12-B										
2140-0652 (2140-0653)	S50U-CCLNR(L)12-C										
2140-0654 (2140-0655)	S50U-CCLNR(L)12-D										

Продолжение табл. 6

мм

Обозначение правого (левого) резца				d	l_1 k16	f −0,25	D растачиваемого отверстия, не менее	Поз. *2* Опорная пластина по ГОСТ 19078—80 кол. 1	Поз. *3* Режущая пластина по		Поз. *5* Винт по ГОСТ 17475—80 кол. 1
цифровое	буквенно-цифровое	Применяемость резцов							ГОСТ 25003—81 кол. 1	ГОСТ 19056—80 кол. 1	
		правого	левого					Обозначение			
2140-0389 (2140-0391)	S50S-CCLNR(L)12-A			50	250	35	63	OCN-1203	CNUN-120808	—	BM4-8g·8.48.05
2140-0656 (2140-0657)	S50S-CCLNR(L)12-B										
2140-0658 (2140-0659)	S50S-CCLNR(L)12-C										
2140-0661 (2140-0662)	S50S-CCLNR(L)12-D										
2140-0392 (2140-0393)	S50U-CCLNR(L)12-A				350						
2140-0663 (2140-0664)	S50U-CCLNR(L)12-B										
2140-0665 (2140-0666)	S50U-CCLNR(L)12-C										
2140-0667 (2140-0668)	S50U-CCLNR(L)12-D										

Примечание. Стружколом (поз. *4*) — по нормативно-технической документации.

Пример условного обозначения резца типа L диаметром $d = 32$ мм, длиной $l_1 = 250$ мм, оснащенного режущей пластиной CNUN-120408 по ГОСТ 25003—81 или по ГОСТ 19056—80, правого с хвостовой частью исполнения 1:

Резец 2140-0383 ГОСТ 26612—85 с пластиной по ГОСТ 25003—81

Резец S32S-CCLNR12-A ГОСТ 26612—85

1.1, 1.2. **(Измененная редакция, Изм. № 1).**

1.3. **(Исключен, Изм. № 1).**

1.4. Технические условия — по ГОСТ 26613—85.

1.5. Элементы конструкции и геометрические параметры резцов указаны в приложении.

ПРИЛОЖЕНИЕ
Справочное

ЭЛЕМЕНТЫ КОНСТРУКЦИИ И ГЕОМЕТРИЧЕСКИЕ ПАРАМЕТРЫ РЕЗЦОВ

Элементы конструкции и геометрические параметры резцов указаны на черт. 1—8 и в табл. 1—5.

Тип F

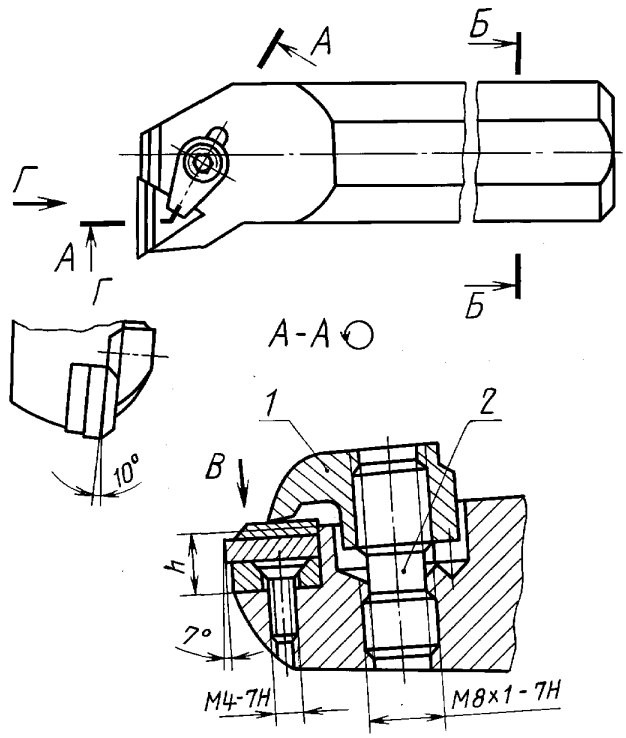

1 — прихват; *2* — винт

Черт. 1

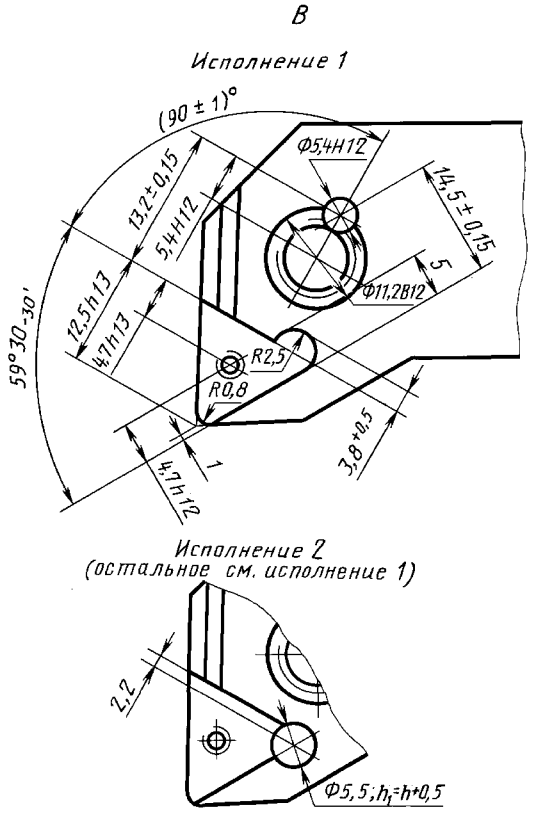

Черт. 1 (продолжение)

П р и м е ч а н и е. Вид В условно показан без режущей и опорной пластин и деталей крепления.

Тип F

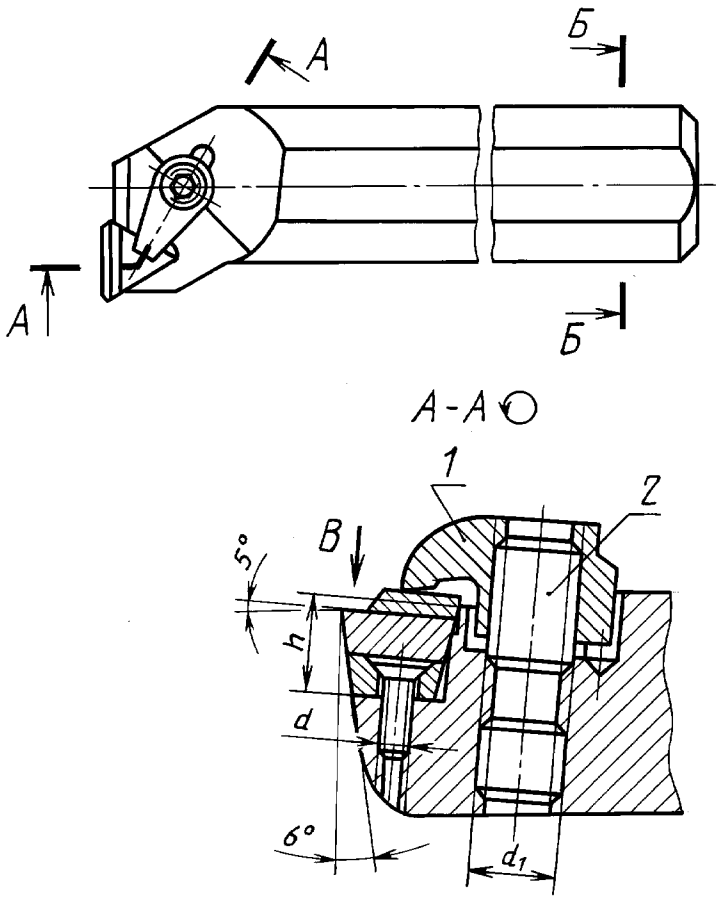

1 — прихват; *2* — винт

Черт. 2

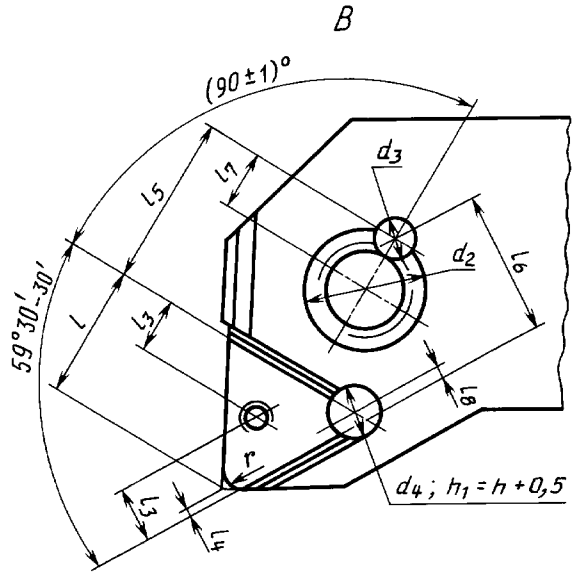

Черт. 2 (продолжение)

Примечание. Вид В условно показан без режущей и опорной пластин и деталей крепления.

Таблица 1

мм

h	l h13	l_3 h12	l_4 h12	l_5 ±0,15	l_6 ±0,15	l_7 H12	l_8	d 7H	d_1 7H	d_2 B12	d_3 H12	d_4	r
3,9	8,3	—	0,4	9,5	11,3	4,2	1,2	—	M6	8,2	4,2	4,5	0,8
	12,0		0,8	13,2	14,5	5,4	1,9		M8·1	11,2	5,4	5,0	
7,3	11,4	4,0	0,2					M4					

Тип К

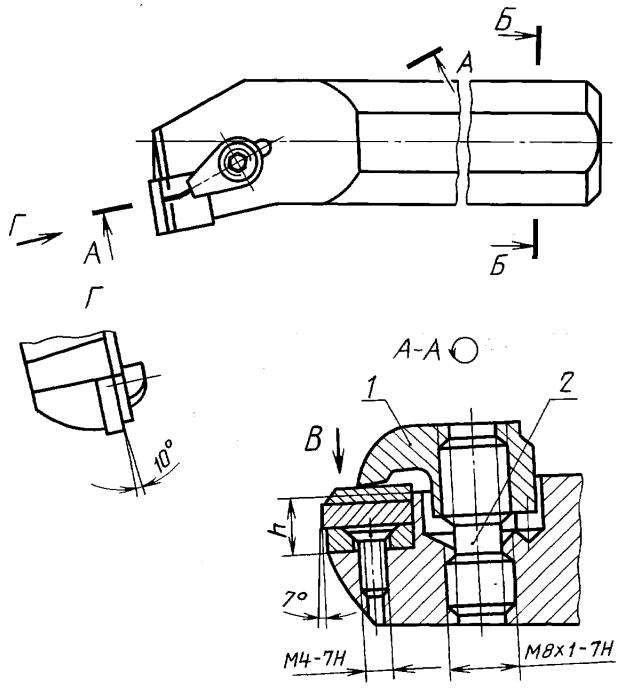

1 — прихват; *2* — винт

Черт. 3

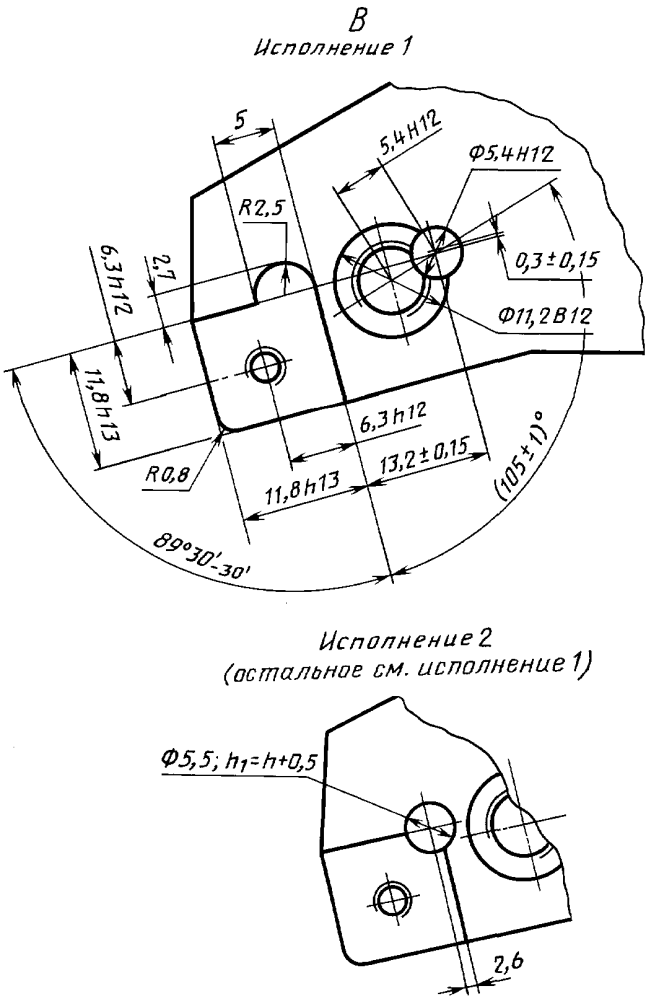

Размер h выбирают из ряда: 7,4; 9,2; 10,8 мм

Черт. 3 (продолжение)

Примечание. Вид В условно показан без режущей и опорной пластин и деталей крепления.

Тип К

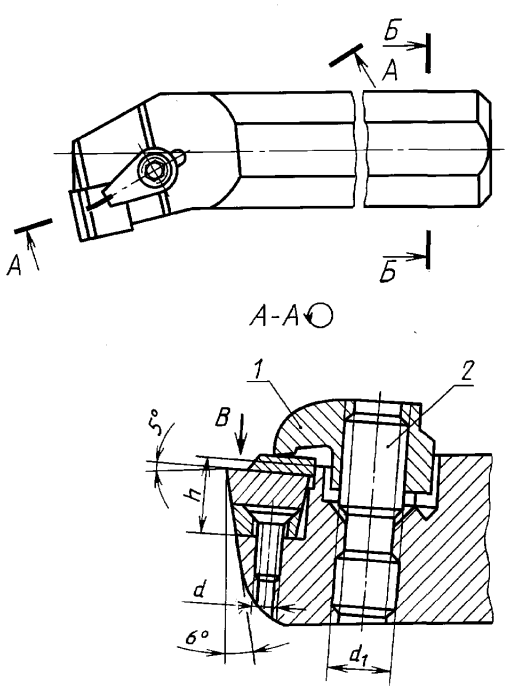

1 — прихват; *2* — винт

Черт. 4

Тип S

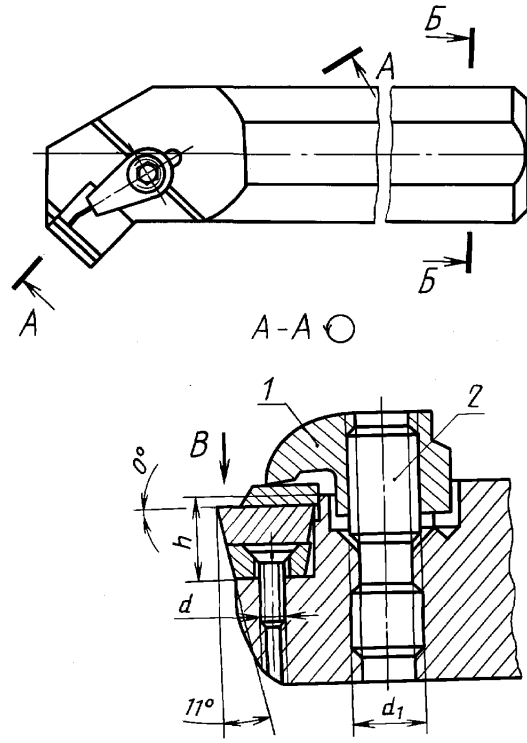

1 — прихват; *2* — винт

Черт. 4 (продолжение)

Вид В (повернуто)
к резцам типов К и S

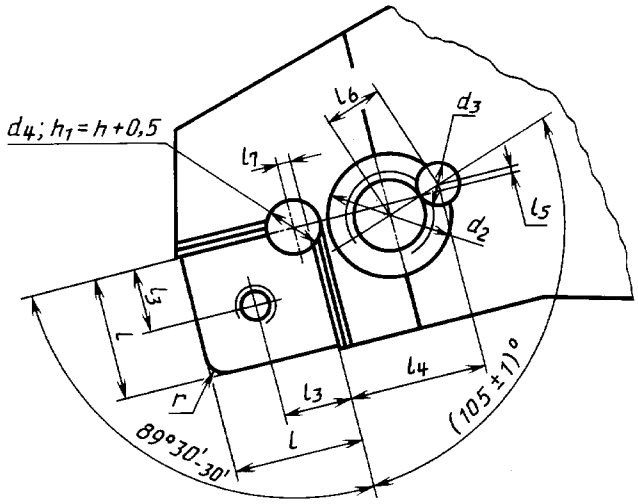

Черт. 4 (продолжение)

Примечание. Вид В условно показан без режущей и опорной пластин и деталей крепления.

Таблица 2

мм

h	l h13	l_3 h12	l_4 ±0,15	l_5 ±0,15	l_6 H12	l_7	d 7H	d_1 7H	d_2 B12	d_3 H12	d_4	r
3,9	8,6	—	10,6	0,7	4,0	1,0	—	M6	8,2	4,2	4,5	0,8
	11,8		13,7	0,8	5,4	1,6		M8·1	11,2	5,4	5,5	
7,3	10,4	5,5					M4					

Тип L

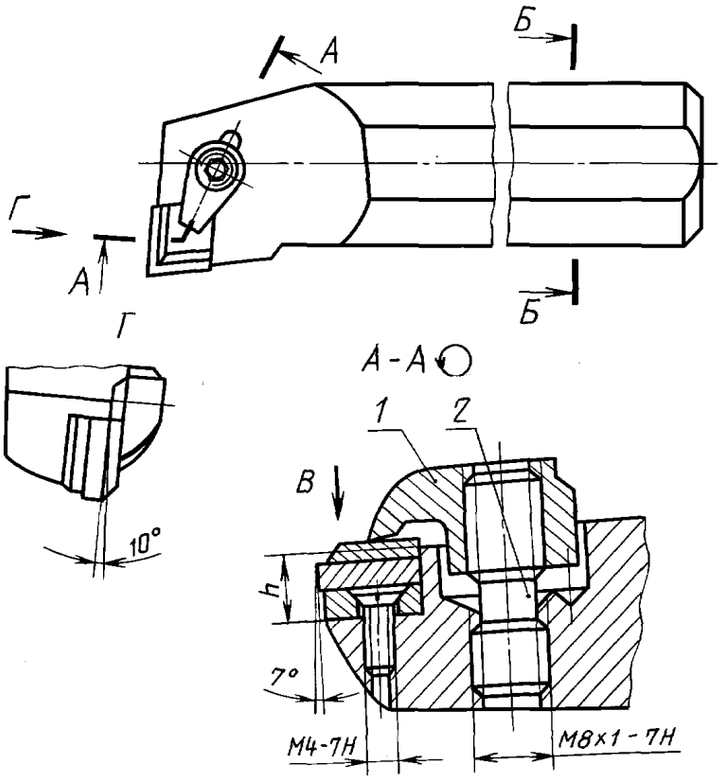

1 — прихват; *2* — винт

Черт. 5

Вид В (повернуто)

Исполнение 1

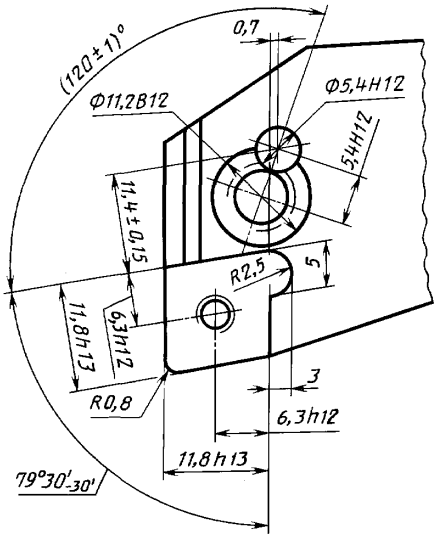

Исполнение 2
(остальное см. исполнение 1)

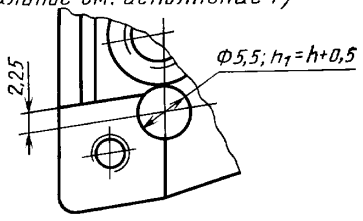

Размер *h* выбирают из ряда: 9,2; 12,5 мм

Черт. 5 (продолжение)

Примечание. Вид В условно показан без режущей и опорной пластин и деталей крепления.

Варианты исполнения хвостовой части державки расточного резца

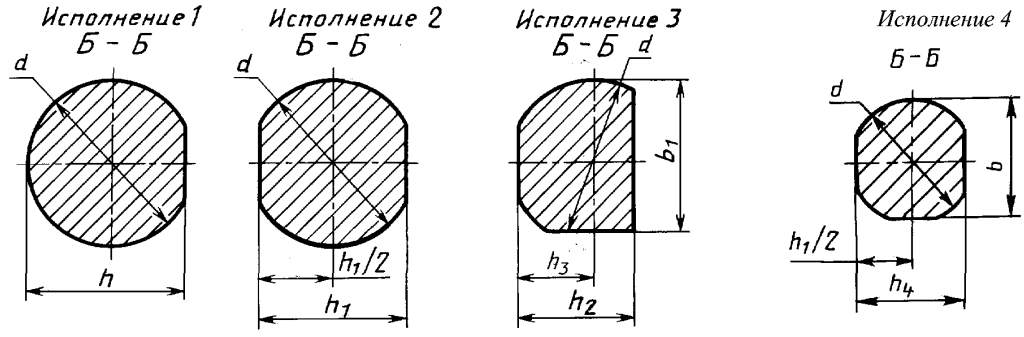

Черт. 6

Таблица 3

мм

d	h	h_1	h_2	h_3	h_4	b	b_1
20	19	18	—	—	17,5	19	—
25	24	23	—	—	22	24	—
32	31	30	23	14	29	31	30
50	48,5	47	38	38	45	48,5	48

Прихват (поз. *1*) к резцам типов F, K, S, L

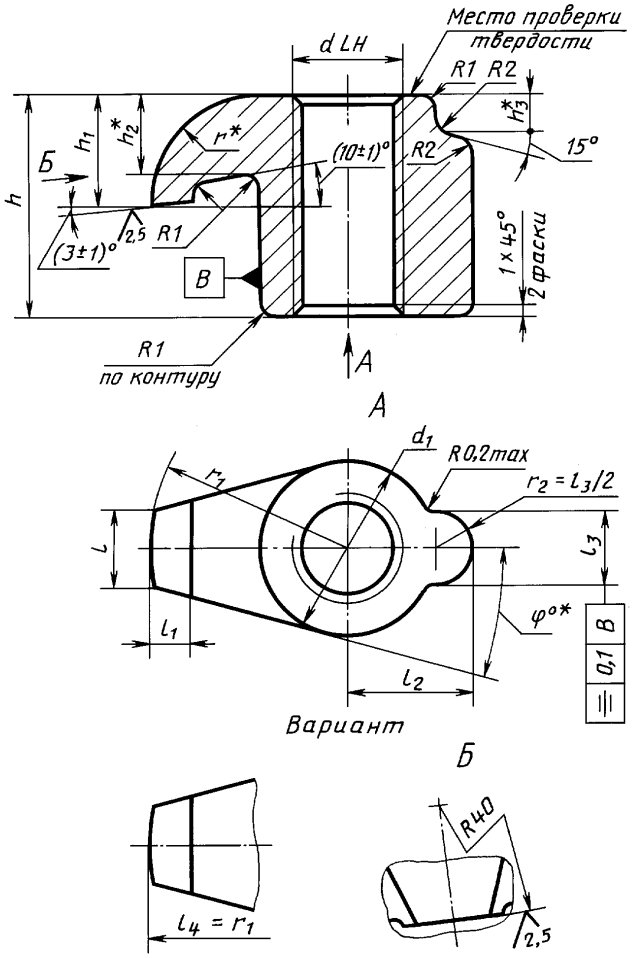

* Размеры для справок.

Черт. 7

Таблица 4

мм

φ	l ±0,2	l_1 ±0,2	l_2 ±0,2	l_3 ±0,2	h ±0,2	h_1 ±0,2	h_2	h_3	dLH 7Н	d_1 ±0,2	r	r_1
17°	2,0	1,5	4,8	2,8	5,0	4,5	3,0	2,0	М5	7,0	3,5	9,0
16°	2,8	1,8	5,8	3,8	7,5	5,5	3,5	2,7	М6	8,0	5,0	10,0
	4,0	3,0	7,8	4,8	9,5	7,5	5,0	3,7	М8·1	11,0	6,5	13,0
					12,0							
					15,0							
13°	4,6	4,0			16,0	8,0	5,5	5,0				16,0

Винт с разнонаправленной резьбой (поз. *2*) к прихвату (поз. *1*) и к резцам типов F, K, S, L

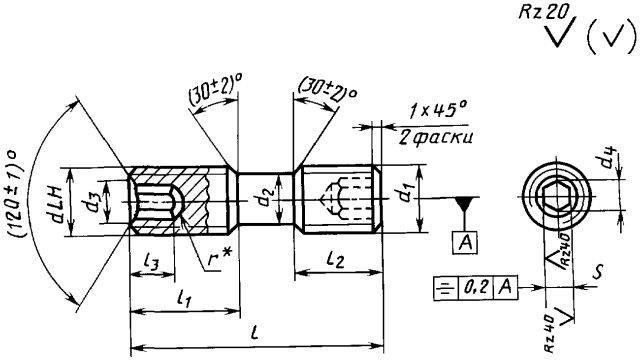

Вариант исполнения

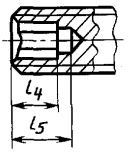

* Размеры для справок.

Черт. 8

Таблица 5

мм

l IT16/2	l_1	l_2	l_3 IT16/2	l_4 IT16/2	l_5 IT16/2	dLH 6g	d_1 6g	d_2	d_3	d_4	S H11	r
11	4,5	4,5	3	3	4,5	M5	M5	3,8	3,0	2,9	2,5	1,9
14	5,0	6,0				M6	M6	4,8				
18	9,0		4	4	6,0							
20		8,0	5	5	8,0							
	8,0		6			M8·1	M8·1	6,5	5,5	4,6	4,0	3,0
24	10,0	10,0		7	10,0							
26												
30		15,0										

ПРИЛОЖЕНИЕ. **(Измененная редакция, Изм. № 1).**

СОДЕРЖАНИЕ

ГОСТ 20872—80	Резцы токарные сборные для контурного точения с механическим креплением многогранных твердосплавных пластин. Конструкция и размеры	3
ГОСТ 20874—75	Резцы токарные сборные расточные с механическим креплением многогранных твердосплавных пластин. Конструкция и размеры	16
ГОСТ 24905—81	Резцы к зуборезным головкам для прямозубых конических колес. Конструкция и размеры	31
ГОСТ 26611—85	Резцы токарные проходные, подрезные и копировальные с креплением сменных пластин прихватом сверху. Конструкция и размеры	38
ГОСТ 26612—85	Резцы расточные с креплением сменных пластин прихватом сверху. Конструкция и размеры	107

РЕЗЦЫ

Конструкция и размеры
Часть 2

БЗ 11—2002

Редактор *М. И. Максимова*
Технический редактор *Л. А. Гусева*
Корректор *Н. И. Гаврищук*
Компьютерная верстка *А. П. Финогеновой*

Изд. лиц. № 02354 от 14.07.2000. Сдано в набор 14.08.2003. Подписано в печать 15.12.2003. Формат 60·84 1/8. Бумага офсетная. Гарнитура «Таймс».Печать офсетная. Усл. печ. л. 16,28. Уч.-изд. л. 13,50. Тираж 700 экз. Зак. 1963. Изд. № 3086/2. С 12993.

ИПК Издательство стандартов,107076 Москва, Колодезный пер., 14.
gost.e-ecolog.ru e-mail: gost.e-ecolog.ru
Набрано в Калужской типографии стандартов на ПЭВМ.
Калужская типография стандартов, 248021 Калуга, ул. Московская, 256.
ПЛР № 040138

gost.e-ecolog.ru