УДК 121.983.073:006.354 Группа Г22

ГОСУДАРСТВЕННЫЙ СТАНДАРТ СОЮЗА ССР

Инструмент для холодноштамповочных автоматов

МАТРИЦЫ ВТОРОГО ПЕРЕХОДА

Конструкция и размеры

Tools for cold forming machines
2nd station dies
Construction and dimensions

ГОСТ 26508—85

ОКП 39 6329

Постановлением Государственного комитета СССР по стандартам от 29 марта 1985 г. № 962 срок введения установлен

с 01.07.87

Несоблюдение стандарта преследуется по закону

1. Настоящий стандарт распространяется на матрицы второго перехода для высадки заготовок гаек номинальным диаметром резьбы от 4 до 20 мм

2 Конструкция и размеры матриц для автомата АЛ1617 должны соответствовать указанным на черт. 1 и в табл 1, 2

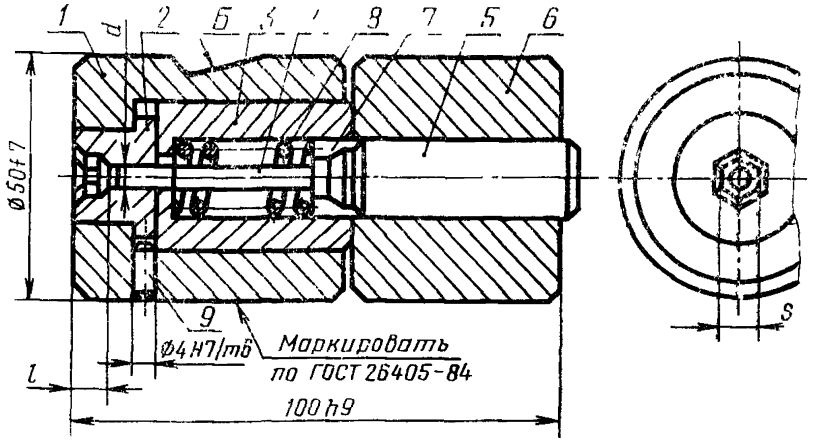

1—корпус 1105 0128/001 (кол 1), *2*—матрица по табл 2 *3*—гильза 1105 0128/003 (кол 1) *4*—выталкиватель по табл 2, *5*—упор 1105-0128/005 (кол 1) *6*—плитка 1105 0128/006 (кол 1) *7*—втулка 1105 0128/007 (кол 1), *8*—пружина 1105 0128/008 (кол 1) *9*—штифт 4m6×10 по ГОСТ 3128—70 (кол 1)

Черт. 1

Издание официальное ★ Перепечатка воспрещена

gost.e-ecolog.ru

Таблица 1

Размеры, мм

Обозначение матрицы	Применяемость	Изготовляемая гайка: Номинальный диаметр резьбы	Изготовляемая гайка: Обозначение стандарта	S	l	d	Масса, кг, не более
				Поле допуска			
				H9	H11	f7	
1105-0128		M4	ГОСТ 5927—70	6,78	5,0	6,44	1,433
1105-0129			ГОСТ 5929—70		4,0		1,433
1105-0130			ГОСТ 5915—70	6,64	4,8	6,31	1,432
1105-0131		M5	ГОСТ 5927—70	7,78	6,0	7,39	1,434
1105-0132			ГОСТ 5929—70		4,6		1,434
1105-0133			ГОСТ 5915—70	7,64	6,5	7,26	1,434

Таблица 2

Обозначение матрицы	Поз. 2 Матрица Кол. 1	Поз. 4 Выталкиватель Кол. 1
	Обозначение деталей	
1105-0128	1105-0128/002	1105-0128/004
1105-0129	1105-0129/002	1105-0129/004
1105-0130	1105-0130/002	1105-0130/004
1105-0131	1105-0131/002	1105-0131/004
1105-0132	1105-0132/002	1105-0132/004
1105-0133	1105-0133/002	1105-0133/004

Пример условного обозначения матрицы размерами S=6,78 мм, l=5,0 мм:

Матрица 1105-0128 ГОСТ 26508—85

2.1. Допуск симметричности отверстия диаметром $4\frac{H7}{m6}$ мм, крепежной лыски *Б* и шестигранника — по 9-й степени точности ГОСТ 24643—81.

2.2. Технические требования — по ГОСТ 26405—84.

3. Конструкция и размеры корпуса должны соответствовать указанным на черт. 2.

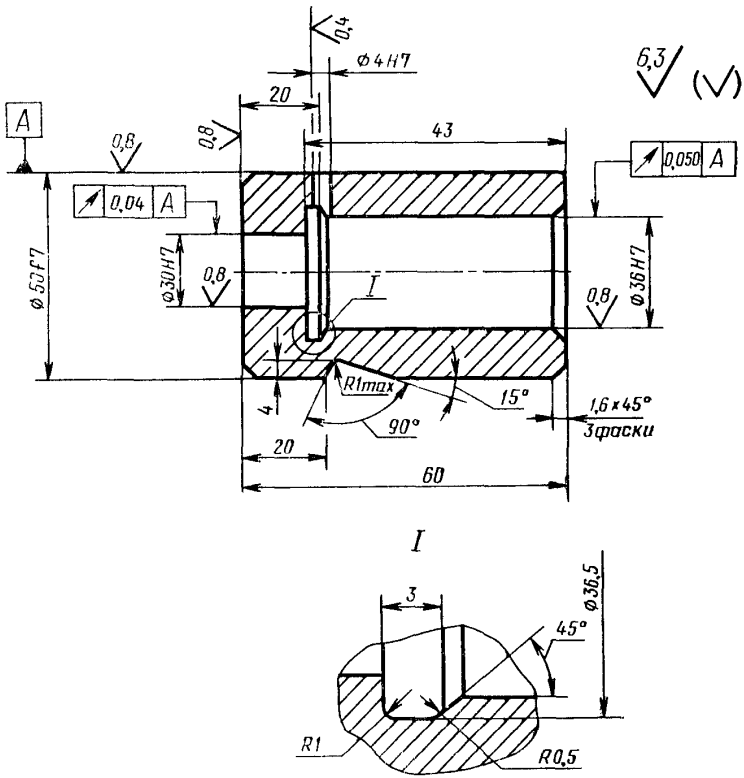

Масса — 0,445 кг

Черт. 2

Условное обозначение корпуса:

Корпус 1105-0128/001 ГОСТ 26508—85

3.1. Материал — сталь 45 по ГОСТ 1050—74.

3.2. Твердость 42...46,5 HRC$_э$

4. Конструкция и размеры матриц должны соответствовать указанным на черт. 3 и в табл. 3.

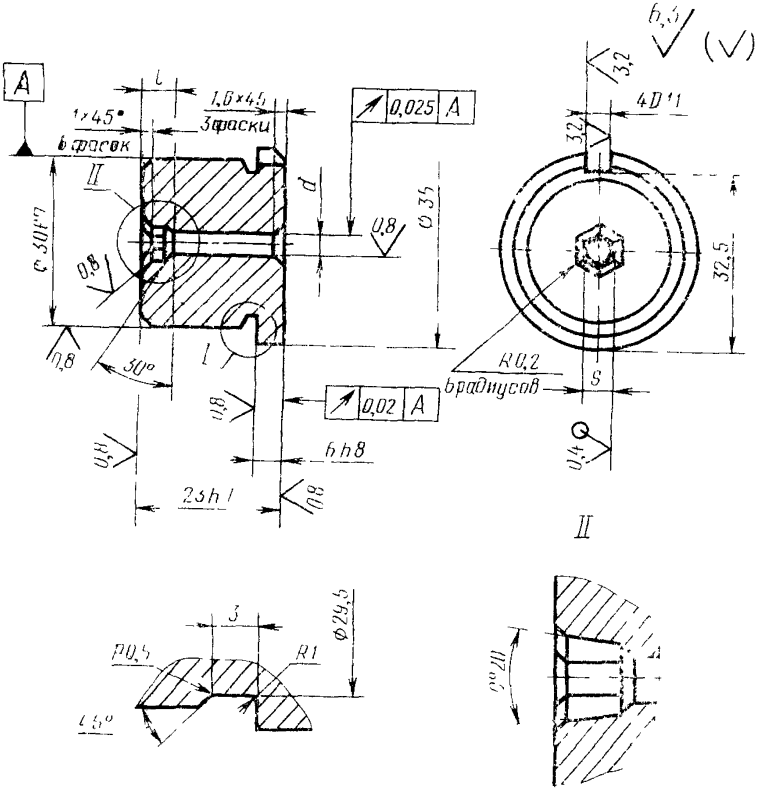

Черт 3

Таблица 3

Размеры, мм

Обозначение матрицы	S		d	Масса, кг, не более
	Поле допуска			
	H9	H11	H9	
1105-0128/002	6,78	5,0	6,44	0,122
1105-0129/002		4,0		0,122
1105-0130/002	6,64	4,8	6,31	0,122
1105-0131/002	7,78	6,0	7,39	0,120
1105-0132/002		4,6		0,120
1105-0133/002	7,64	6,5	7,26	0,120

Пример условного обозначения матрицы размерами S=6,78 мм, l=5,0 мм:

Матрица 1105-0128/002 ГОСТ 26508—85

4.1. Материал — сталь Р6М5 по ГОСТ 19265—73.

4.2. Твердость 64...66 $HRC_э$

4.3. Допуск симметричности паза 4D11 и шестигранника S — по 11-й степени точности ГОСТ 24643—81.

5. Конструкция и размеры гильзы должны соответствовать указанным на черт. 4.

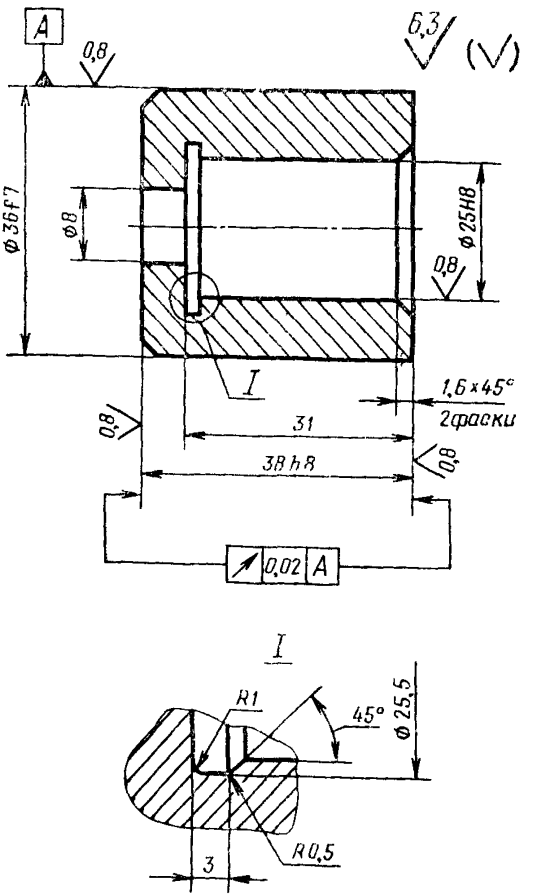

Масса — 0,181 кг

Черт. 4

Условное обозначение гильзы:

Гильза 1105-0128/003 ГОСТ 26508—85

5.1. Материал — 9ХС по ГОСТ 5950—73.

5.2. Твердость 59...63 $HRC_э$

6. Конструкция и размеры выталкивателей должны соответствовать указанным на черт. 5 и в табл. 4.

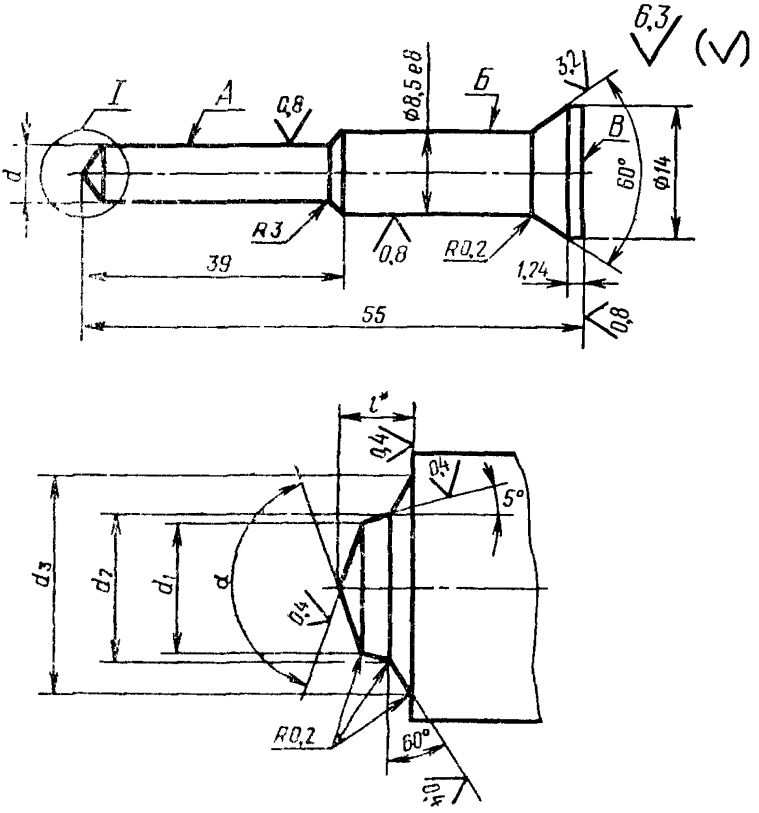

---

* Размер для справок.

Черт. 5

Таблица 4

Размеры, мм

Обозначение выталкивателя	d (поле допуска 19)	d_1	d_2	d_3	l	α	Масса, кг, не более
1105-0128/004	6,44	3,52	3,62	4,30	0,94	150°	0,023
1105-0129/004			3,58		0,53	170°	0,023
1105-0130/004	6,31		3,61		0,93	150°	0,022
1105-0131/004	7,39	4,43	4,55	5,35	1,17		0,026
1105-0132/004			4,50		0,64	170°	0,026
1105-0133/004	7,26		4,57		1,21	150°	0,026

Пример условного обозначения выталкивателя размерами $d=6{,}44$ мм, $\alpha=150°$:

Выталкиватель 1105-0128/004 ГОСТ 26508—85

6.1. Материал — сталь Р6М5 по ГОСТ 19265—73.

6.2. Твердость 64...66 $HRC_э$.

6.3. Допуск радиального биения поверхности *Б* и торцового биения поверхности *В* относительно поверхности *А* — по 8-й степени точности ГОСТ 24643—81.

7. Конструкция и размеры упора должны соответствовать указанным на черт. 6.

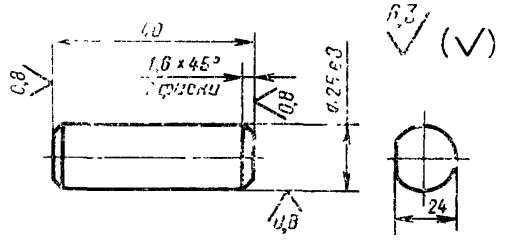

Масса — 0,157 кг

Черт 6

Условное обозначение упора:

Упор 1105-0128/005 ГОСТ 26508—85

7.1. Материал — сталь 9ХС по ГОСТ 5950—73.

7.2. Твердость 59...63 HRC

8. Конструкция и размеры плитки должны соответствовать указанным на черт. 7.

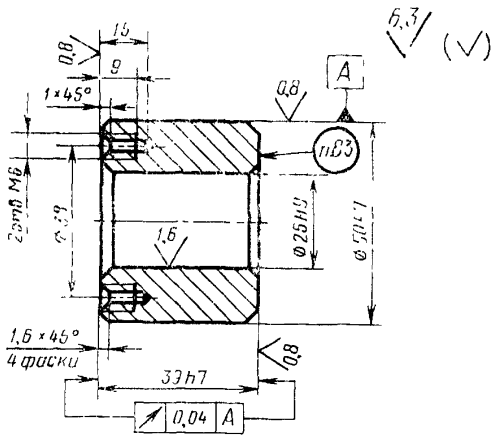

Масса — 0,445 кг

Черт. 7

Условное обозначение плитки:

Плитка 1105-0128/006 1 ОСТ 26508—85

8.1. Материал — сталь 9ХС по ГОСТ 5950—73.
8.2. Твердость 59...63 HRC,
8.3. Маркировать обозначение плитки.

9. Конструкция и размеры втулки должны соответствовать указанным на черт. 8.

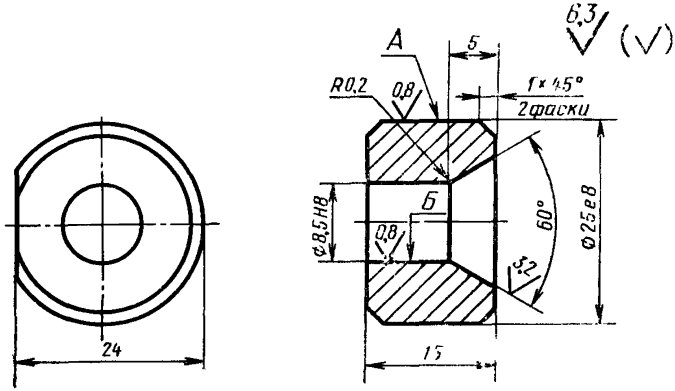

Масса — 0,049 кг

Черт. 8

Условное обозначение втулки:

Втулка 1105-0128/007 ГОСТ 26508—85

9.1. Материал — сталь У10А по ГОСТ 1435—74.

9.2. Твердость 59...60 $HRC_э$

9.3. Допуск радиального биения поверхности *Б* относительно поверхности *А* — по 8-й степени точности ГОСТ 24643—81.

10. Конструкция и размеры пружины сжатия должны соответствовать указанным на черт. 9.

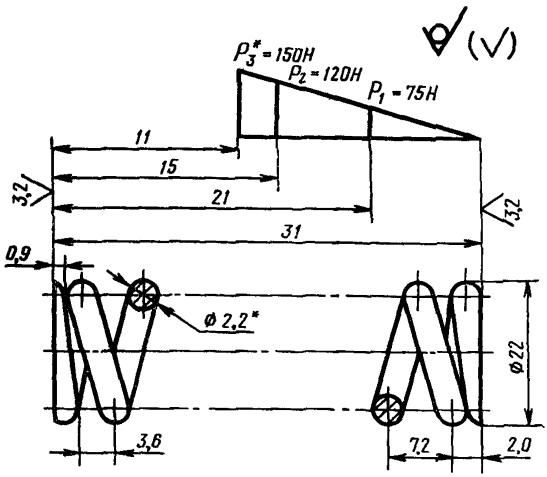

* Размеры и параметры для справок.

Масса — 0,010 кг

Черт. 9

Условное обозначение пружины:

Пружина 1105-0128/008 ГОСТ 26508—85

10.1. Направление навивки пружины — правое.

10.2. Длина развернутой пружины — L=340 мм.

10.3. Число рабочих витков — n=4,0.

10.4. Число витков полное — n_1=5,5.

10.5 Материал — проволока II по ГОСТ 9389—75.

10.6. Диаметр контрольной гильзы $D_г$ =23 мм.

11. Конструкция и размеры матриц для автоматов АВ1818, АВ1819, АВ1820, АВ1821, АВ1822, АВ1823 должны соответствовать указанным на черт. 10 и в табл. 5, 6.

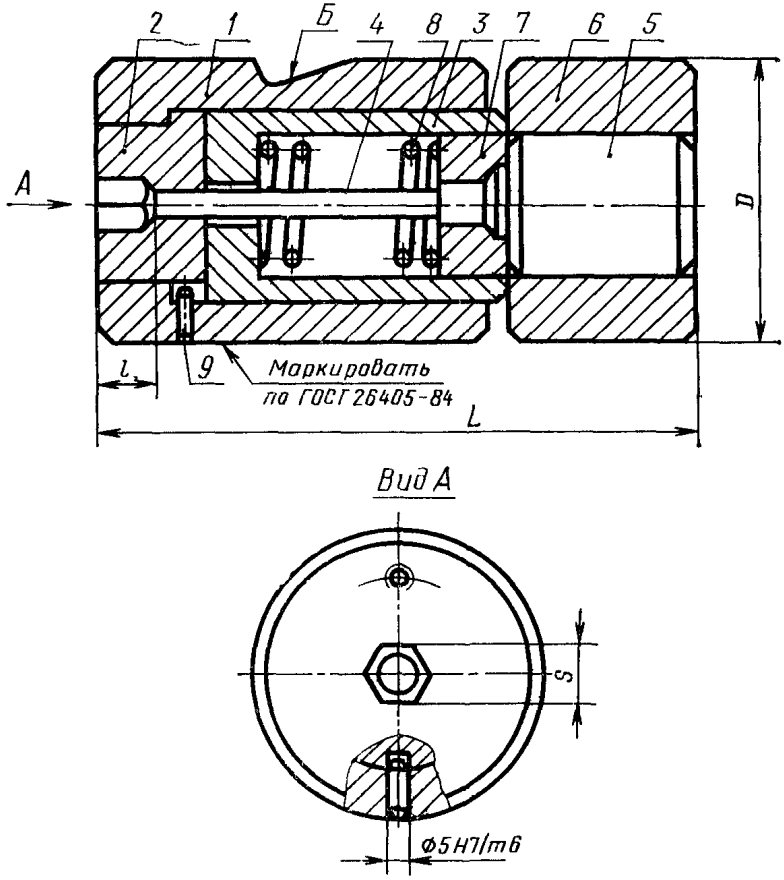

9—штифт 5m6×12 по ГОСТ 3128—70 (кол. 1)

Черт. 10

Таблица 6

Размеры, мм

Обозначение матрицы	Применяемость	Изготовляемая гайка: Номинальный диаметр резьбы	Изготовляемая гайка: Обозначение стандарта	D	L	S	l	Масса, кг, не более
				Поле допуска				
				f7	h9	H9	j_s12	
1105-0101		M6	ГОСТ 5915—70	60	125	9,3	6,4	2,423
1105-0102			ГОСТ 5927—70; ГОСТ 5929—70			9,5	6,6	2,423
1105-0103							4,9	2,425
1105-0104		M8	ГОСТ 2524—70	70	140	11,4	7,7	3,192
1105-0105			ГОСТ 5915—70			12,3	7,6	3,187
1105-0106			ГОСТ 5927—70; ГОСТ 5929—70			12,4	7,9	3,203
1105-0107							5,6	3,188
1105-0108		M10	ГОСТ 2524—70	80	160	13,4	8,9	5,660
1105-0109			ГОСТ 5915—70			16,3	9,1	5,644
1105-0110			ГОСТ 5927—70; ГОСТ 5929—70			16,4	9,3	5,643
1105-0111							6,6	5,643
1105-0112		M12	ГОСТ 2524—70	90	180	18,2	10,7	8,251
1105-0113			ГОСТ 5915—70					8,248
1105-0114			ГОСТ 5927—70; ГОСТ 5929—70			18,4	11,0	8,247
1105-0115							7,4	8,246
1105-0116		M14	ГОСТ 2524—70	105	200	21,1	11,4	12,720
1105-0117			ГОСТ 5915—70				11,6	12,726
1105-0118			ГОСТ 5927—70			21,3	12,0	12,698
1105-0119			ГОСТ 5929—70				8,4	12,698
1105-0120		M16	ГОСТ 2524—70			23,1	13,3	10,115
1105-0121			ГОСТ 5915—70					10,110
1105-0122			ГОСТ 5927—70; ГОСТ 5929—70			23,3	13,6	10,109
1105-0123							9,2	10,108
1105-0124		M18	ГОСТ 2524—70	135	250	26,1	14,8	26,167
1105-0125			ГОСТ 5915—70				15,1	26,131

Продолжение табл. 5

Размеры, мм

Обозначение матрицы	Применяемость	Изготовляемая гайка		D	L	S	l	Масса, кг, не более
		Номинальный диаметр резьбы	Обозначение стандарта	Поле допуска				
				f7	h9	H9	$j_{s1}2$	
1105-0126		M18	ГОСТ 5927—70; ГОСТ 5929—70	135	250	26,3	15,5	26,129
1105-0127							10,2	26,128
1105-0128		M20	ГОСТ 2524—70				15,8	26,513
1105-0129			ГОСТ 5915—70			29,1	16,0	26,473
1105-0130			ГОСТ 5927—70; ГОСТ 5929—70			29,3	16,3	26,458
1105-0131							11,1	26,457

Таблица 6

Обозначение матрицы	Поз. 1 Корпус Кол. 1	Поз. 2 Матрица Кол. 1	Поз. 3 Гильза Кол. 1	Поз. 4 Выталкиватель Кол. 1
	Обозначение деталей			
1105-0101	1105-0101/001	1105-0101/002	1105-0101/003	1105-0101/004
1105-0102		1105-0102/002	1105-0102/003	1105-0102/004
1105-0103		1105-0103/002		
1105-0104	1105-0104/001	1105-0104/002	1105-0104/003	1105-0104/004
1105-0105		1105-0105/002	1105-0105/003	1105-0105/004
1105-0106		1105-0106/002	1105-0106/003	1105-0106/004
1105-0107		1105-0107/002		1105-0107/004
1105-0108	1105-0108/001	1105-0108/002	1105-0108/003	1105-0108/004
1105-0109		1105-0109/002	1105-0109/003	1105-0109/004
1105-0110		1105-0110/002		
1105-0111		1105-0111/002	1105-0111/003	1105-0111/004
1105-0112	1105-0112/001	1105-0112/002	1105-0112/003	1105-0112/004
1105-0113		1105-0113/002		
1105-0114		1105-0114/002	1105-0114/003	1105-0114/004
1105-0115		1105-0115/002		
1105-0116	1105-0116/001	1105-0116/002	1105-0116/003	1105-0116/004
1105-0117		1105-0117/002	1105-0117/003	1105-0117/004

Продолжение табл. 6

Обозначение матрицы	Поз. 1 Корпус Кол. 1	Поз. 2 Матрица Кол. 1	Поз. 3 Гильза Кол. 1	Поз. 4 Вытеснитель Кол. 1
	Обозначение деталей			
1105-0118	1105-0116/001	1105-0118/002	1105-0118/003	1105 0118/004
1105-0119		1105-0119/002		
1105-0120		1105-0120/002		1105-0120/004
1105-0121		1105-0121/002	1105-0121/003	
1105-0122		1105-0122/002	1105-0122/003	1105-0122/004
1105-0123		1105-0123/002		1105-0123/004
1105-0124	1105-0124/001	1105-0124/002	1105-0124/003	1105-0124/004
1105-0125		1105-0125/002		1105-0125/004
1105-0126		1105-0126/002	1105-0126/003	1105-0126/004
1105-0127		1105-0127/002		1105-0127/004
1105-0128		1105-0128/002		1105-0128/004
1105-0129		1105-0129/002	1105-0129/003	1105-0129/004
1105-0130		1105-0130/002	1105-0130/003	1105-0130/004
1105-0131		1105-0131/002		1105-0131/004

Продолжение табл. 6

Обозначение матрицы	Поз. 5 Упор Кол. 1	Поз. 6 Плитка Кол. 1	Поз. 7 Втулка Кол. 1	Поз. 8 Пружина Кол. 1
	Обозначение деталей			
1105-0101	1105-0101/005	1105-0101/006	1105-0101/007	1105 0101/008
1105-0102				
1105-0103				
1105-0104	1105-0104/005	1105-0104/006		1105-0104/008
1105-0105				
1105-0106				
1105-0107				
1105-0108	1105-0108/005	1105-0108/006	1105-0108/007	1105-0108/008
1105-0109				
1105-0110				
1105-0111				
1105-0112	1105-0112/005	1105-0112/006		1105-0112/008
1105-0113				
1105-0114				
1105-0115				
1105-0116	1105-0116/005	1105-0116/006	1105-0116/007	1105-0116/008
1105-0117				

Продолжение табл. 6

Обозначение матрицы	Поз. 5 Упор Кол. 1	Поз. 6 Плитка Кол. 1	Поз. 7 Втулка Кол. 1	Поз. 8 Пружина Кол. 1
	Обозначение деталей			
1105-0118	1105-0116/005	1105-0116/006	1105-0116/007	1105-0116/008
1105-0119				
1105-0120				1105-0120/008
1105-0121				
1105-0122				
1105-0123				
1105-0124	1105-0124/005	1105-0124/006	1105-0124/007	1105-0124/008
1105-0125			1105-0125/007	
1105-0126				
1105-0127				
1105-0128				
1105-0129	1105-0129/005	1105-0129/006	1105-0129/007	1105-0129/008
1105-0130			1105-0130/007	
1105-0131				

Пример условного обозначения матрицы размерами $S=0{,}3$ мм, $l=6{,}4$ мм:

Матрица 1105-0101 ГОСТ 26508—85

11.1. Допуск симметричности отверстия диаметром $5\frac{H7}{m6}$, крепежной лыски *Б* и шестигранника *S* — по 8-й степени точности ГОСТ 24643—81.

11.2. Технические требования — по ГОСТ 26405—84.

12. Конструкция и размеры корпусов должны соответствовать указанным на черт. 11 и в табл. 7.

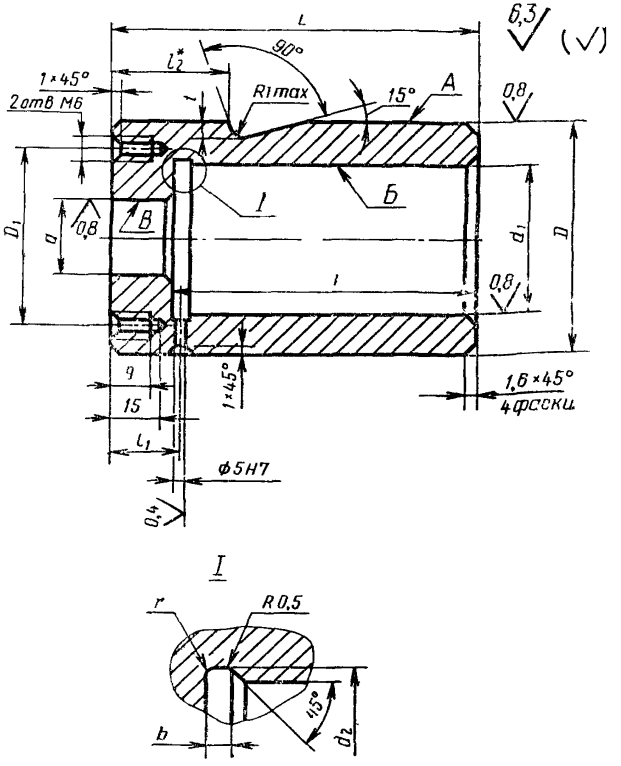

* Размер определяется по заказу потребителя.

Черт. 11

Таблица 7

Размеры, мм

Обозначение корпуса	d	d_1	d_2	D (поле допуска f7)	D_1	h	l	l_1	t	b	r	Масса, кг, не более
	Поле допуска											
	H7	H7										
1105-0101/001	34	40	40,5	60	48	82	67	18	5	3	1,0	0,911
1105-0104/001	44	50	50,5	70	58	108	83	28				1,408
1105-0108/001	54	60	61,0	80	68	118	90	32	7	5	1,6	1,781
1105-0112/001	64	70	71,0	90	78	128	100					2,229
1105-0116/001	69	75	76,0	105	92	138	110					4,279
1105-0124/001	94	100	101,0	135	120	168	125	46		8	2,0	7,720

Пример условного обозначения корпуса размером D=60 мм:

Корпус 1105-0101/001 ГОСТ 26508—85

12.1. Материал — сталь 45 по ГОСТ 1050—74.

12.2. Твердость 42...46,5 $HRC_э$.

12.3. Допуск радиального биения поверхностей *Б* и *В* относительно поверхности *А* — по 8-й степени точности ГОСТ24643—81.

13. Конструкция и размеры матриц должны соответствовать указанным на черт. 12 и в табл. 8.

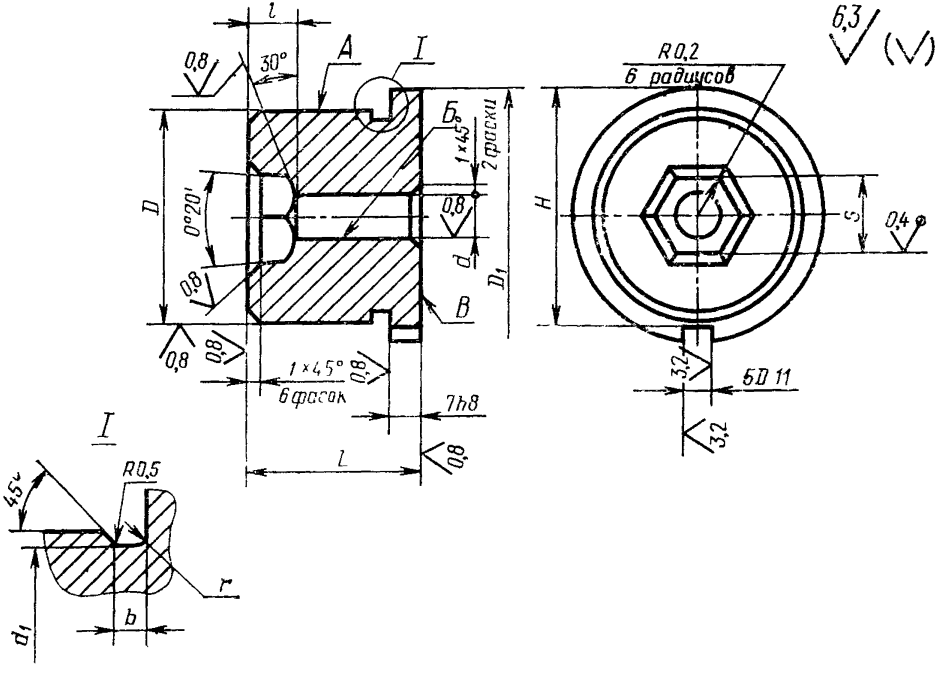

Черт. 12

Таблица 8

Размеры, мм

Обозначение матрицы	D (поле допуска f7)	D_1	d (поле допуска H9)	d_1	L	l	S	H	b	r	Масса, кг, не более
					Поле допуска						
					h7	j_s12	H9				
1105-0101/002	34	39	8,60	33,5	22	6,4	9,3	36,5	3	1,0	0,147
1105-0102/002			8,70			6,6	9,5				0,147
1105-0103/002						4,9					0,149
1105-0104/002	44	49	10,50	43,5	32	7,7	11,4	46,5			0,360
1105-0105/002			11,30			7,6	12,3				0,355
1105-0106/002			11,40			7,9	12,4				0,371
1105-0107/002						5,6					0,356
1105-0108/002	54	59	12,35	53,0	35	8,9	13,4	56,5	5	1,6	0,597
1105-0109/002			15,00			9,1	16,3				0,581
1105-0110/002						9,3					0,580
1105-0111/002			15,10			6,6	16,4				0,580
1105-0112/002	64	69	16,70	63,0		10,7		66,5			0,827
1105-0113/002							18,2				0,824
1105-0114/002			16,90			11,0	18,4				0,823
1105-0115/002						7,4					0,822
1105-0116/002	69	74	16,80	68,0		11,4	18,4	81,5			0,967
1105-0117/002			19,40			11,6	21,1				0,973

Продолжение табл. 8

Размеры, мм

Обозначение матрицы	D (поле допуска f7)	D_1	d (поле допуска H9)	d_1	L	l	S	H	b	r	Масса, кг, не более
					Поле допуска						
					h7	j_s12	H9				
1105-0118/002	69	74	19,60	68,0	35	12,0	21,3	81,5	5	1,6	0,945
1105-0119/002						8,4					0,945
1105-0120/002			21,20			13,3	23,1				0,936
1105-0121/002											0,931
1105-0122/002			21,40			13,6	23,3	106,5	8	2,0	0,930
1105-0123/002						9,2					0,929
1105-0124/002	94	99		93,0	50	14,8					2,583
1105-0125/002			24,00			15,1	26,1				2,547
1105-0126/002			24,20			15,5	26,3				2,545
1105-0127/002						10,2					2,544
1105-0128/002						15,8					2,545
1105-0129/002			26,70			16,0	29,1				2,505
1105-0130/002			27,90			16,3	29,3				2,490
1105-0131/002						11,1					2,489

Пример условного обозначения матрицы размерами $S=9{,}3$ мм, $l=6{,}4$ мм:

Матрица 1105-0101/002 ГОСТ 26508—85

13.1. Материал — сталь Р6М5 по ГОСТ 19265—73.

13.2. Твердость 64...66 $HRC_э$.

13.3. Допуск симметричности паза 5D11 и шестигранника *S* — по 11-й степени точности ГОСТ 24643—81.

13.4. Допуск торцового биения поверхности *В* и радиального биения поверхности *Б* относительно поверхности *А* — по 8-й степени точности ГОСТ 24643—81.

14. Конструкция и размеры гильз должны соответствовать указанным на черт. 13 и в табл. 9.

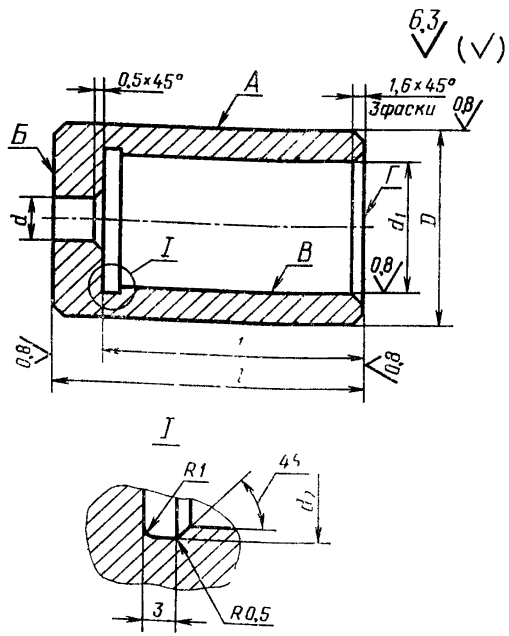

Черт. 13

Таблица 8

Размеры, мм

Обозначение гильзы	D (поле допуска f7)	d	d_1 (поле допуска H8)	d_2	l	L (поле допуска h8)	Масса, кг, не более
1105-0101/003	40	8,8	30	30,5	53	63	0,323
1105-0102/003		8,9					0,322
1105-0104/003	50	10,7			66	78	0,828
1105-0105/003		11,5					0,826
1105-0106/003		11,6					0,826
1105-0108/003	60	12,6	32	32,5	70	85	1,430
1105-0109/003		15,2					1,423
1105-0111/003		15,3					1,423
1105-0112/003	70	16,9			80	95	2,338
1105-0113/003							2,339
1105-0114/003		17,1					2,338
1105-0116/003	75	17,0	35	35,5	88	105	2,947
1105-0117/003		19,6					2,937
1105-0118/003		19,8					2,938
1105-0121/003		21,4					2,929
1105-0122/003		21,6					2,928
1105-0124/003	100	24,2	42	42,5	110	120	6,173
1105-0125/003							6,166
1105-0126/003		24,4					6,165
1105-0129/003		26,9	55	56,0			5,302
1105-0130/003		28,1					5,298

Пример условного обозначения гильзы размером d=8,8 мм:

Гильза 1105-0101/003 ГОСТ 26508—85

14.1. Материал — сталь У10А по ГОСТ 1435—74.

14.2. Твердость 59...60 $HRC_э$

14.3. Допуски торцового биения поверхностей *Б* и *Г* и радиального биения поверхности *Б* относительно поверхности *А* — по 8-й степени точности ГОСТ 24643—81.

15. Конструкция и размеры выталкивателей должны соответствовать указанным на черт. 14 и в табл. 10.

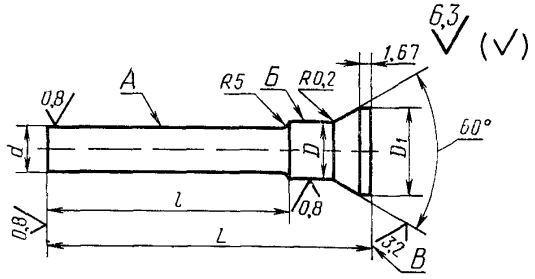

Черт. 14

Таблица 10

Размеры, мм

Обозначение выталкивателя	d	D	D_1	L	l	Масса, кг, не более
	Поле допуска					
	f9	e8				
1105-0101/004	8,6	12	17	80	55	0,0526
1105-0102/004	8,7					0,0532
1105-0104/004	10,5			102		0,0532
1105-0105/004	11,3					0,0824
1105-0106/004	11,4					0,0904
1105-0107/004				105		0,0912
1105-0108/004	12,35	18	23	112	90	0,136
1105-0109/004	15,00					0,176
1105-0111/004	15,10					0,178
1105-0112/004	16,70			120	100	0,209
1105-0114/004	16,90					0,224
1105-0116/004	16,80	22	27	130	110	0,260

Продолжение табл. 10

Размеры, мм

Обозначение выталкивателя	d	D	D_1	L	l	Масса, кг, не более
	Поле допуска					
	f9	e8				
1105-0117/004	19,40	22	27	130	110	0,324
1105-0118/004	19,60					0,329
1105-0120/004	21,20					0,373
1105-0122/004	21,40			126	106	0,368
1105-0123/004				131	110	0,382
1105-0124/004				155	130	0,451
1105-0125/004	24,00	27	32			0,584
1105-0126/004	24,20					0,593
1105-0127/004				160	135	0,611
1105-0128/004	26,70			155	130	0,593
1105-0129/004						0,695
1105-0130/004	27,90	28	33			0,756
1105-0131/004				160	135	0,780

Пример условного обозначения выталкивателя размерами d=8,6 мм, L=80 мм:

Выталкиватель 1105-0101/004 ГОСТ 26508—85

15.1. Материал — сталь У10А по ГОСТ 1435—74.

15.2. Твердость 59...60 $HRC_э$.

15.3. Допуск радиального биения поверхности *Б* и торцового биения поверхности *В* относительно поверхности *А* — по 8-й степени точности ГОСТ 24643—81.

16. Конструкция и размеры упоров должны соответствовать указанным на черт. 15 и в табл. 11.

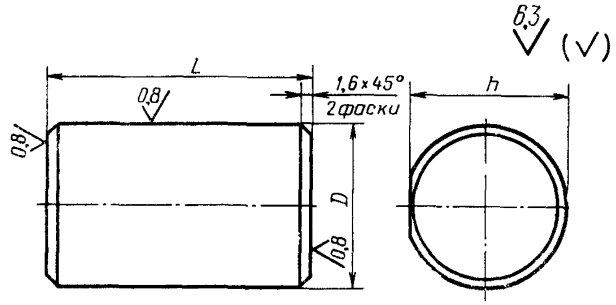

Черт. 15

Таблица 11

Размеры, мм

Обозначение упора	D (поле допуска e8)	h	L	Масса, кг, не более
1105-0101/005	30	29	40	0,226
1105-0104/005			30	0,171
1105-0108/005	32	31	40	0,256
1105-0112/005			50	0,320
1105-0116/005	35	34	60	0,457
1105-0124/005	42	41	80	0,875
1105-0129/005	55	54		1,499

Пример условного обозначения упора размерами $D=30$ мм, $L=40$ мм:

Упор 1105-0101/005 ГОСТ 26508—85

16.1. Материал — сталь 9ХС по ГОСТ 5950—73.

16.2. Твердость 59...63 $HRC_э$.

17. Конструкция и размеры плиток должны соответствовать указанным на черт. 16 и в табл. 12.

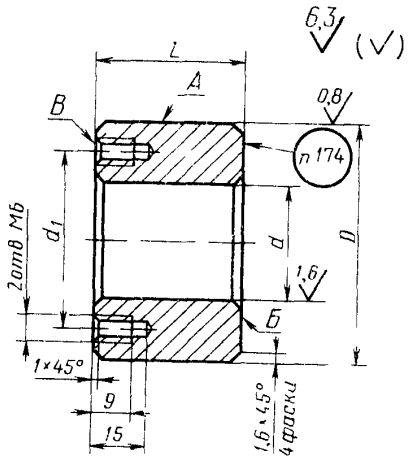

Черт. 16

Таблица 12

Размеры, мм

Обозначение плитки	D	d	b	d_1	Масса, кг, не более
	Поле допуска				
	f7	H9	h8		
1105-0101/006	60	30	40	45	0,659
1105-0104/006	70		30	55	0,733
1105-0108/006	80	32	40	65	1,319
1105-0112/006	90		50	75	2,175
1105-0116/006	105	35	60	90	3,619
1105-0124/006	135	42	80	120	8,112
1105-0129/006		55			7,490

Пример условного обозначения плитки размерами D=60 мм, d=30 мм:

Плитка 1105-0101/006 ГОСТ 26508—85

17.1. Материал — сталь 9ХС по ГОСТ 5950—73.

17.2. Твердость 59...63 $HRC_э$.

17.3. Допуск торцового биения поверхностей *Б* и *В* относительно поверхности *А* — по 8-й степени точности ГОСТ 24643—81.

17.4. Маркировать обозначение плитки.

18. Конструкция и размеры втулок должны соответствовать указанным на черт. 17 и в табл. 13.

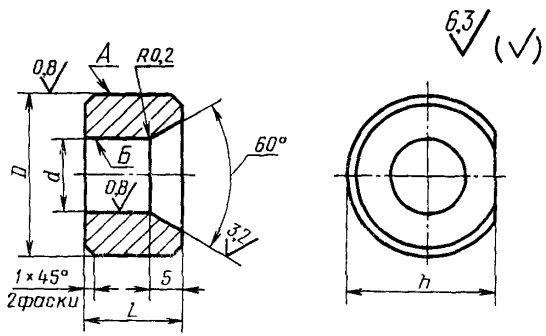

Черт. 17

Таблица 13

Размеры, мм

Обозначение втулки	D	d	h	L	Масса, кг, не более
	Поле допуска				
	e8	H8			
1105-0101/007	30	12	23,5	15	0,0699
1105-0108/007	32	18	30,5	20	0,0863
1105-0116/007	35	22	33,5		0,0914
1105-0124/007	42		40,5	25	0,158
1105-0125/007		27			0,159
1105-0129/007	55		53,5		0,354
1105-0130/007		28			0,345

Пример условного обозначения втулки размером $D=30$ мм:

Втулка 1105-0101/007 ГОСТ 26508—85

18.1. Материал — сталь У10А по ГОСТ 1435—74.

18.2. Твердость 59...60 $HRC_э$.

18.3. Допуск радиального биения поверхности *Б* относительно поверхности *А* — по 8-й степени точности ГОСТ 24643—81.

19. Конструкция и размеры пружин сжатия должны соответствовать указанным на черт. 18 и в табл. 14.

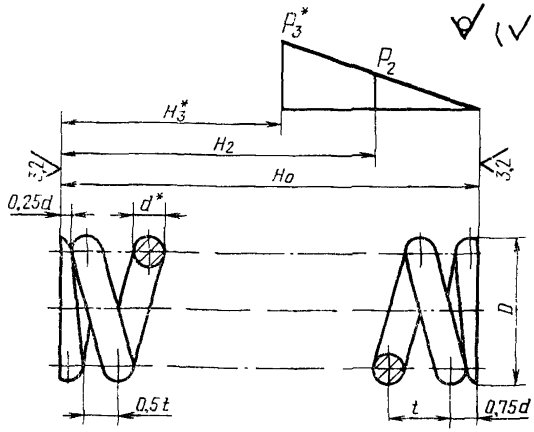

* Размеры и параметры для справок.

Черт. 18

Таблица 14

Размеры, мм

Обозначение пружины	D	d	t	H_0	H_2	H_3	P_2, Н (кгс)	P_3, Н (кгс)	Число витков		Длина развернутой пружины	Масса, кг, не более
									рабочих	полное		
1105-0101/008	26	3,0	5,85	44	29,0	24,0	145	190	7,0	8,5	614	0,034
1105-0104/008				62	41,0	33,0	132		10,0	11,5	831	0,046
1105-0108/008	28	3,5	6,10	52	40,0	32,0	160	260	8,0	9,5	731	0,055
1105-0112/008				65	48,0	38,0			10,0	11,5	885	0,067
1105-0116/008	32	4,0	7,04	75	55,0	44,0	225	355			1011	0,100
1105-0120/008		3,5	7,14		47,0	38,0	180	236			1030	0,078
1105-0124/008				93	57,5	47,3	183		12,5	14,0	1260	0,095
1105-0129/008	40	4,5	8,60	77,5	49,5	42,8	283	375	8,5	10,0	1115	0,139

Пример условного обозначения пружины размерами D=26 мм, H_2=29 мм:

Пружина 1105-0101/008 ГОСТ 26508—85

19.1. Направление навивки пружины — любое.

19.2. Материал — проволока II по ГОСТ 9389—75.

19.3. Диаметр контрольной гильзы $D_г = D+1$

Изменение № 1 ГОСТ 26508—85 Инструмент для холодноштамповочных автоматов. Матрицы второго перехода. Конструкция и размеры

Утверждено и введено в действие Постановлением Государственного комитета СССР по управлению качеством продукции и стандартам от 19.12.89 № 3806

Дата введения 01.01.91

Пункт 8. Чертеж 7. Выносную линию на фаске 1,6×45° проставить, как показано на чертеже:

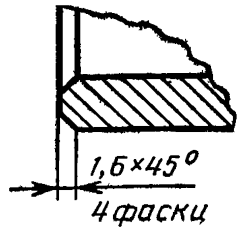

(Продолжение см. с. 112)

(Продолжение изменения к ГОСТ 26508—85)

Пункт 9 Чертеж 9. Заменить размер: 11 на 11*.

Пункт 11. Таблица 5. Заменить значения для граф:

S — 16,3 на 15,3; 16,4 на 15,4; 18,2 на 17,3; 18,4 на 17,4; 21,1 на 19,9; 21,3 на 20,4;

l — 9,1 на 8,3; 9,3 на 8,6; 6,6 на 5,8 (для матрицы 1105-0111); 10,7 на 9,6 (для матрицы 1105-0112); 10,7 на 9,8 (для матрицы 1105-0113); 11,0 на 10,0; 7,4 на 6,4; 11,4 на 10,0; 11,6 на 10,3; 12,0 на 10,7; 8,4 на 7,2; 13,3 на 11,8 (для матрицы 1105-0120);

графа «Обозначение матрицы». Заменить обозначения: 1105-0128 на 1105-0134; 1105-0129 на 1105-0135; 1105-0130 на 1105-0136; 1105-0131 на 1105-0137;

таблица 6. Графы «Обозначение матрицы» и «Поз. 3. Гильза. Кол. 1» после матрицы 1105-0117 изложить в новой редакции:

(Продолжение см. с. 113)

Обозначение матрицы	Поз 3 Гильза Кол 1
1105-0118	1105-0118/003
1105-0119	
1105-0120	1105-0120/003
1105-0121	
1105-0122	1105-0122/003
1105-0123	
1105-0124	1105-0124/003
1105-0125	1105-0125/003
1105-0126	1105-0126/003
1105-0127	
1105-0134	
1105-0135	1105-0135/003
1105-0136	1105-0136/003
1105-0137	

заменить обозначения для граф:

«Поз 2 Матрица Кол 1» — 1105-0128/002 на 1105-0134/002, 1105-0129/002 на 1105-0135/002, 1105-0130/002 на 1105-0136/002, 1105-0131/002 на 1105 0137/ /002,

«Поз 4 Выталкиватель Кол. 1» — 1105-0128/004 на 1105-0134/004, 1105--0129/004 на 1105-0135/004, 1105-0130/004 на 1105 0136/004, 1105-0131/004 на 1105-0137/004;

графы «Обозначение матрицы», «Поз 5 Упор. Кол 1», «Поз 6 Плитка, Кол 1», «Поз 7 Втулка. Кол 1», «Поз 8 Пружина Кол 1» для матриц 1105--0128—1105-0131 изложить в новой редакции.

Обозначение матрицы	Поз 5 Упор Кол 1	Поз 6 Плитка Кол 1	Поз 7 Втулка Кол 1	Поз. 8 Пружина Кол 1
1105-0134	1105-0124/005	1105-0124/006	1105-0125/007	1105-0124/008
1105-0135	1105-0135/005	1105-0135/006	1105-0135/007	1105-0135/008
1105-0136			1105-0136/007	
1105-0137				

Пример условного обозначения Заменить размер $S=0{,}3$ мм на $S=9{,}3$ мм

Пункт 13 Таблица 8 Графы «Обозначение матрицы», *l, s, H, b, r* для матриц 1105-0109/002—1105-0137/002 изложить в новой редакции

(Продолжение см с 114)

Обозначение матрицы	*l*	*S*	*H*	*b*	*r*
	Поле допуска				
	js12	H			
1105 0109/002	8,3	15,3	56,5	5	1,6
1105 0110/002	8,6	15,4			
1105-0111/002	5,8				
1105-0112/002	9,6		66,5		
1105 0113/002	9,8	17,3			
1105-0114/002	10,0	17,4			
1105-0115/002	6,4				
1105 0116/002	10,0		71,5		
1105 0117/002	10,3	19,9			
1105 0118/002	10,7	20,4			
1105-0119/002	7,2				
1105-0120/002	11,8				
1105 0121/002	13,3	23,1			
1105-0122/002	13,6	23,3			
1105-0123/002	9,2				
1105-0124/002	14,8		96,5	8	2,0
1105 0125/002	15,1	26,1			
1105-0126/002	15,5	26,3			
1105-0127/002	10,2				
1105-0134/002	15,8				
1105 0135/002	16,0	29,1			
1105 0136/002	16,3	29,3			
1105-0137/002	11,1				

Пункт 14 Таблица 9 Исключить строку для обозначения гильзы 1105 0113/ /003,

графа «Обозначение гильзы». Заменить обозначения: 1105-0121/003 на 1105-0120/003, 1105-0129/003 на 1105-0135/003, 1105-0130/003 на 1105-0136/003

Пункт 14 1 Заменить слова: «сталь У10А по ГОСТ 1435—74» на «сталь 9ХС по ГОСТ 5950—73»

(Продолжение см. с. 115)

(Продолжение изменения к ГОСТ 26508—85)

Пункт 14 2 Заменить значение: 59 ... 60 на 59 .. 63.

Пункт 15 Таблица 10 Графа «Обозначение выталкивателя» Заменить обозначения 1105-0128/004 на 1105-0134/004, 1105 0129/004 на 1105-0135/004, 1105 0130/004 на 1105 0136/004, 1105 0131/004 на 1105-0137/004

Пункт 17 Чертеж 16 Знак маркировки Заменить ссылку п 174 на п 17 4; таблица 12 Графа «Обозначение плитки» Заменить обозначение 1105--0129/006 на 1105-0135/006

(Продолжение см с 116)

(Продолжение изменения к ГОСТ 26508—85

Пункт 18 Таблица 13 Графа «Обозначение втулки» Заменить обозначения 1105-0129/007 на 1105-0135/007, 1105-0130/007, на 1105-0136/007

Пункт 19 Таблица 14 Графа «Обозначение пружины» Заменить обозначение 1105 0129/008 на 1105-0135/008

(ИУС № 3 1990 г)

gost.e-ecolog.ru