УДК 621.919.2:006.354 Группа Г23

ГОСУДАРСТВЕННЫЙ СТАНДАРТ СОЮЗА ССР

ПРОТЯЖКИ ДЛЯ КВАДРАТНЫХ ОТВЕРСТИЙ СО СТОРОНОЙ ОТ 25 ДО 41 мм.

Конструкция и размеры

Square broaches for holes with sides from 25 to 41 mm. Design and dimensions

ГОСТ 26480—85

Взамен МН 4936—63

ОКП 39 2320

Постановлением Государственного комитета СССР по стандартам от 25 марта 1985 г. № 766 срок введения установлен с 01.07.86

Несоблюдение стандарта преследуется по закону

1. Настоящий стандарт распространяется на однопроходные протяжки универсального назначения, предназначенные для обработки квадратных отверстий со стороной от 25 до 41 мм по ГОСТ 9523—84, ГОСТ 6424—73, ГОСТ 5260—75, ГОСТ 16030—70, ГОСТ 18828—73.

2. Конструкция и размеры протяжек должны соответствовать указанным на черт. 1 и в табл. 1, 2.

3. Размеры протягиваемого отверстия и усилие протягивания должны соответствовать указанным на черт. 2 и в табл. 3.

4. Наибольшие расчетные усилия протягивания P указаны для обработки деталей из стали I—IV групп обрабатываемости по ГОСТ 20365—74.

Для определения усилия протягивания для закаленных сталей и других материалов следует величину P умножить на коэффициент K, указанный в ГОСТ 26479—85.

5. Центровые отверстия — формы В или Т — по ГОСТ 14034—74.

6. Хвостовики типа 2, исполнения 1 — по ГОСТ 4044—70.

Хвостовики типов 2, 3, 4 изготовляются по заказу потребителя.

Лыски на хвостовиках должны располагаться параллельно грани протяжки.

Допуск параллельности на 10 мм ширины лыски не должен превышать, мм:

для протяжек диаметром до 40 мм . . 0,020

для протяжек диаметром более 40 мм 0,015

7. Неуказанные предельные отклонения размеров: отверстий H14, валов h14, остальных $\pm \frac{IT14}{2}$.

8. Форма и размеры профиля зубьев протяжек — по ГОСТ 20365—74, профиль зубьев — № 6.

9. Задний угол зубьев протяжек должен быть:

режущих . . . . . 3°

калибрующих . . . . . 1°

10. Пределы длин протягивания заготовок из чугуна, бронзы и латуни — справочные. Для протягивания заготовок из этих материалов с длиной протягивания, превышающей верхний предел длины протягивания по стали, следует заказывать специальные протяжки с увеличенной длиной до первого зуба l_1 и соответственно общей длиной протяжки.

Примечание. Длины протягивания указаны для протяжек из быстрорежущей стали по ГОСТ 19265—73 и стали марки ХВГ по ГОСТ 5950—73

11. Технические требования — по ГОСТ 16492—70.

Издание официальное ★ Перепечатка воспрещена

gost.e-ecolog.ru

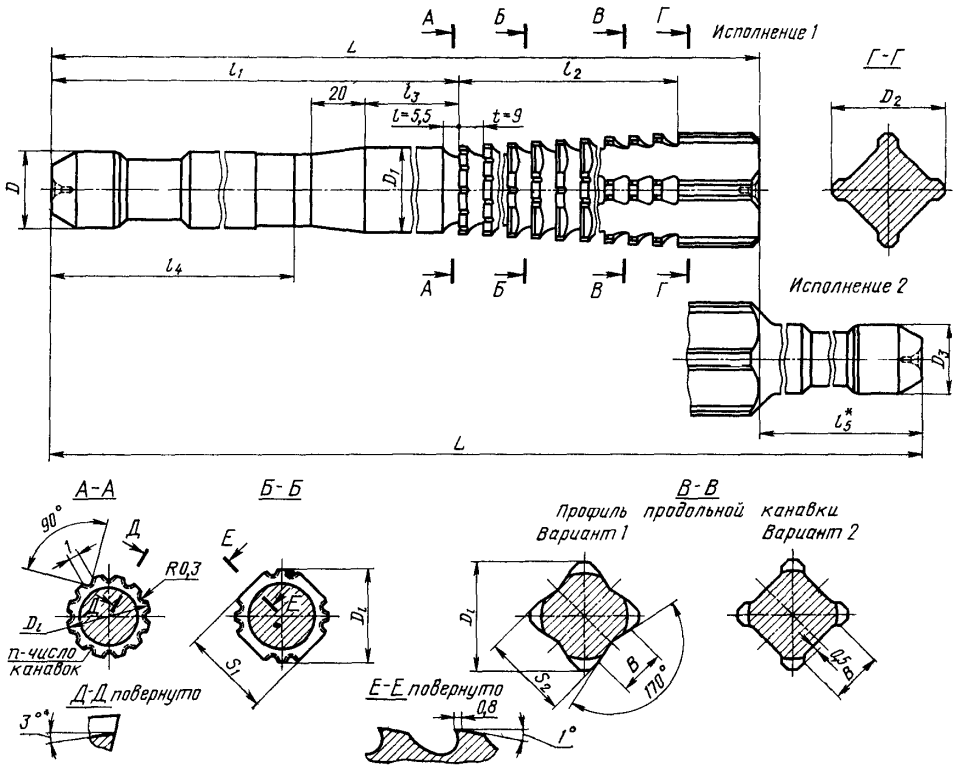

* Размер для справок.

Черт. 1

Таблица 1

Размеры в мм

Обозначение протяжки	Применяемость	Исполнение	Размер квадрата S		D	D_1 (поле допуска e8)	D_2 (пред. откл. −0,1)	D_3	S_1	S_2	L	l_1	l_2	l_3	l_4	l_5	Число зубьев z	n	Продольная канавка		C	j
			Номин.	Поле допуска															B	Номер зуба, с которого начинается продольная канавка		
2401—1321		1	25,0	H11	22	24,9	33,63	—	25,11	25,05	925	275	603	30		—	67	12	12	50	0,048	54
2401—1322		2						18			1025					100					0,053	
2401—1323		1		D11; H12				—	25,18	25,11	925					—					0,057	
2401—1324		2						18			1025					100					0,063	
2401—1325		1		B12				—	25,35	25,24	925					—					0,093	
2401—1326		2						18			1025					100					0,103	
2401—1327		1	27,0	H11	25	26,9	36,95	—	27,11	27,05	925	275	612	30	215	—	68	12	13	44	0,047	52
2401—1328		2						25			1050					125					0,053	
2401—1329		1		D11; H12				—	27,18	27,11	925					—					0,055	
2401—1331		2						25			1050					125					0,063	
2401—1332		1		B12				—	27,35	27,24	925					—					0,090	
2401—1333		2						25			1050					125					0,102	
2401—1334		1	28,0	H11		27,9	37,63	—	28,11	28,05	1025	280	711	35		—	79	14		55	0,045	66
2401—1335		2						25			1150					125					0,050	
2401—1336		1		D11; H12				—	28,18	28,11	1025					—					0,053	
2401—1337		2						25			1150					125					0,060	
2401—1338		1		B12				—	28,35	28,24	1025					—					0,086	
2401—1339		2						25			1150					125					0,096	
2401—1341		1	30,0	H11	28	29,9	40,95	—	30,11	30,05	1050	280	729	35		—	81	14	14	46	0,044	63
2401—1342		2						25			1175					125					0,050	
2401—1343		1		D11; H12				—	30,18	30,11	1050					—					0,052	
2401—1344		2						25			1175					125					0,059	
2401—1345		1		B12				—	30,35	30,24	1050					—					0,084	
2401—1346		2						25			1175					125					0,094	

Продолжение табл. 1

Размеры в мм

Обозначение протяжки	Применяемость	Исполнение	Размер квадрата S		D	D_1 (поле допуска e8)	D_2 (пред. откл. −0,1)	D_3	S_1	S_2	L	l_1	l_2	l_3	l_4	l_5	Число зубьев z	n	Продольная канавка		C	i
			Номин	Поле допуска															B	Номер зуба, с которого начинается продольная канавка		
2401—1347		1	31,5	H11	28	31,4	42,63	—	31,64	31,56	1125	280	810		215	—	90	14	14	52	0,057	75
2401—1348		2						25			1250					125					0,064	
2401—1349		1		D11; H12				—	31,72	31,64	1125					—					0,058	
2401—1351		2						25			1250					125					0,065	
2401—1352		1		B12				—	31,89	31,76	1125					—					0,097	
2401—1353		2						25			1250					125					0,107	
2401—1354		1	32,0	H11		31,9	43,95	—	32,14	32,06	1175		864			—	96	16			0,056	77
2401—1355		2						25			1300					125					0,062	
2401—1356		1		D11; H12				—	32,22	32,14	1175					—					0,057	
2401—1357		2						25			1300					125					0,063	
2401—1358		1		B12				—	32 39	22,26	1175					—					0,094	
2401—1359		2						25			1300					125					0,104	
2401—1361		1	35,5	H11	22	35,4	47,63	—	35,64	35,56	1125	290	801	35	225	—	89	16	15	47	0,057	79
2401—1362		2						25			1250					125					0,064	
2401—1363		1		D11; H12				—	35,72	35,64	1125					—					0,058	
2401—1364		2						25			1250					125					0,064	
2401—1365		1		B12				—	35,89	35,76	1125					—					0,097	
2401—1366		2						25			1250					125					0,107	
2401—1367		1	36,0	H11		35,9	48,95	—	36,14	36,06	1175		846			—	94	18			0,057	80
2401—1368		2						25			1300					125					0,063	
2401—1369		1		D11; H12				—	36,22	36,14	1175					—					0,057	
2401—1371		2						25			1300					125					0,063	
2401—1372		1		B12				—	36,39	36.26	1175					—					0,095	
2401—1373		2						25			1300					125					0,105	

Продолжение табл. 1

Размеры в мм

Обозначение протяжки	Применяемость	Исполнение	Размер квадрата S		D	D_1 (поле допуска e8)	D_2 (пред. откл. −0,1)	D_3	S_1	S_2	B	l_1	l_2	l_3	l_4	l_5	Число зубьев z	n	Продольная канавка		C	j
			Номин	Поле допуска															B	Номер зуба, с которого начинается продольная канавка		
2401—1374		1	40,0	H11	36	39,9	53,18	—	40,14	40,06	1200	320	837	35	255	—	93	20	16	44	0,059	88
2401—1375		2						36			1325					125					0,065	
2401—1376		1		D11; H12				—	40,22	40,14	1200					—					0,059	
2401—1377		2						36			1325					125					0,065	
2401—1378		1		B12				—	40,39	40,26	1200					—					0,097	
2401—1379		2						36			1325					125					0,108	
2401—1381		1	41,0	H11	40	40,9	57,00	—	41,14	41,06	1375	345	999		280	—	111		17		0,056	91
2401—1382		2						36			1500					125					0,061	
2401—1383		1		D11; H12				—	41,22	41,14	1375					—					0,056	
2401—1384		2						36			1500					125					0,062	
2401—1385		1		B12				—	41,40	41,27	1375					—					0,093	
2401—1386		2						36			1500					125					0,101	

Примечания

1. C — величина подъема заднего центра на длине L при шлифовании граней протяжки.
2. Стружкоделительные канавки делать на режущих зубьях в шахматном порядке: на круглых зубьях по числу n, на дуговых участках гранных зубьев одну канавку при длине дуги от 4 до 10 мм, одну — две канавки при длине дуги свыше 10 до 20 мм и две — три канавки при длине дуги свыше 20 мм.
3. Номер последнего зуба со стружкоделительной канавкой — j

Пример условного обозначения протяжки для квадратного отверстия со стороной 40 H11, группы заточки II, исполнения 1:

Протяжка 2401—1374, II ГОСТ 26480—85

Таблица 2

Размеры в мм

Обозначение протяжки				2401—1321 2401—1322 2401—1323 2401—1324 2401—1325 2401—1326	2401—1327 2401—1328 2401—1329 2401—1331 2401—1332 2401—1333	2401—1334 2401—1335 2401—1336 2401—1337 2401—1338 2401—1339	2401—1341 2401—1342 2401—1343 2401—1344 2401—1345 2401—1346	2401—1347 2401—1348 2401—1349 2401—1351 2401—1352 2401—1353	2401—1354 2401—1355 2401—1356 2401—1357 2401—1358 2401—1359	2401—1361 2401—1362 2401—1363 2401—1364 2401—1365 2401—1366	2401—1367 2401—1368 2401—1369 2401—1371 2401—1372 2401—1373	2401—1374 2401—1375 2401—1376 2401—1377 2401—1378 2401—1379	2401—1381 2401—1382 2401—1383 2401—1384 2401—1385 2401—1386
Номинальный размер квадрата S				25,0	27,0	28,0	30,0	31,5	32,0	35,5	36,0	40,0	41,0
Номера и диаметры D_1 зубьев	режущих	I ступень	1	24,94	26,95	27,94	29,95	31,44	31,94	35,45	35,95	39,96	40,96
			2	25,02	27,05	28,02	30,05	31,55	32,02	35,55	36,05	40,08	41,08
			3	25,10	27,15	28,10	30,15	31,60	32,10	35,65	36,15	40,20	41,20
			4	25,18	27,25	28,18	30,25	31,68	32,18	35,75	36,25	40,32	41,32
			5	25,26	27,35	28,26	30,35	31,76	32,26	35,85	36,35	40,44	41,44
			6	25,34	27,45	28,34	30,45	31,84	32,34	36,95	36,45	40,56	41,56
			7	25,42	27,55	28,42	30,55	31,92	32,42	36,05	36,55	40,68	41,68
			8	25,50	27,65	28,50	30,65	32,00	32,50	36,15	36,65	40,80	41,80
			9	25,58	27,75	28,58	30,75	32,08	32,58	36,25	36,75	40,92	41,92
			10	25,66	27,85	28,66	30,85	32,16	32,66	36,35	36,85	41,04	42,04
			11	25,74	27,95	28,74	30,95	32,24	32,74	36,45	36,95	41,16	42,16
			12	25,82	28,05	28,82	31,05	32,32	32,82	36,55	37,05	41,28	42,28
			13	25,90	28,15	28,90	31,15	32,40	32,90	36,65	37,15	41,40	42,40
			14	25,98	28,25	28,98	31,25	32,48	32,98	36,75	37,25	41 52	42,52
			15	26,06	28,41	29,06	31,35	32,56	33,06	36,85	37,35	41,64	42,64
			16	26,14	28,57	29,14	31,51	32,64	33,14	36 95	37,45	41,76	42,76
		II ступень	17	26,28	28,73	29,22	31,67	32,72	33 22	37,05	37,55	41,88	42,88
			18	26,42	28,89	29,30	31,83	32,80	33,30	37,15	37,65	42,04	43,04
			19	26,56	29,05	29,43	31,99	32 88	33,38	37,31	37,81	42,20	43,20
			20	26,70	29,21	29,56	32,15	32,96	33,46	37,47	37,97	42,36	43,36
			21	26,84	29,37	29,69	32,31	33,11	33,61	37,63	38,13	42,52	43,52
			22	26,98	29,53	29,82	32,47	33,26	33,76	37,79	38 29	42,68	43,68
			23	27,12	29,69	29,95	32,63	33,41	33,91	37,95	38,45	42 84	43,84

Продолжение табл. 2

Размеры в мм

Обозначение протяжки				2401—1321 2401—1322 2401—1323 2401—1324 2401—1325 2401—1326	2401—1327 2401—1328 2401—1329 2401—1331 2401—1332 2401—1333	2401—1334 2401—1335 2401—1336 2401—1337 2401—1338 2401—1339	2401—1341 2401—1342 2401—1343 2401—1344 2401—1345 2401—1346	2401—1347 2401—1348 2401—1349 2401—1351 2401—1352 2401—1353	2401—1354 2401—1355 2401—1356 2401—1357 2401—1358 2401—1359	2401—1361 2401—1362 2401—1363 2401—1364 2401—1365 2401—1366	2401—1367 2401—1368 2401—1369 2401—1371 2401—1372 2401—1373	2401—1374 2401—1375 2401—1376 2401—1377 2401—1378 2401—1379	2401—1381 2401—1382 2401—1383 2401—1384 2401—1385 2401—1386
Номинальный размер квадрата S				25,0	27,0	28,0	30,0	31,5	32,0	35,5	36,0	40,0	41,0
Номера и диаметры D_1 зубьев	режущих	II ступень	24	27,26	29,85	30,08	32,79	33,56	34,06	38,11	38,61	43,00	44,00
			25	27,40	30,01	30,21	32,95	33,71	34,21	38,27	38,77	43,16	44,16
			26	27,54	30,17	30,34	33,11	33,86	34,36	38,43	38,93	43,32	44,32
			27	27,68	30,33	30,47	33,27	34,01	34,51	38,59	39,09	43,48	44,48
			28	27,82	30,49	30,60	33,43	34,16	34,66	38,75	39,25	43,64	44,64
			29	27,96	30,65	30,73	33,59	34,31	34,81	38,91	39,41	43,80	44,80
			30	28,10	30,81	30,86	33,75	34,46	34,96	39,07	39,57	43,96	44,96
			31	28,24	30,97	30,99	33,91	34,61	35,11	39,23	39,73	44,12	45,12
			32	28,38	31,13	31,12	34,07	34,76	35,26	39,39	39,89	44,28	45,28
			33	28,52	31,29	31,25	34,23	34,91	35,41	39,55	40,05	44,44	45,44
			34	28,66	31,45	31,38	34,39	35,06	35,56	39,71	40,21	44,60	45,60
			35	28,80	31,61	31,51	34,55	35,21	35,71	39,87	40,37	44,76	45,76
			36	28,94	31,77	31,64	34,71	35,36	35,86	40,03	40,53	44,92	45,92
			37	29,08	31,93	31,77	34,87	35,51	36,01	40,19	40,69	45,08	46,08
			38	29,22	32,09	31,90	35,03	35,66	36,16	40,35	40,85	45,24	46,24
			39	29,36	32,25	32,03	35,19	35,81	36,31	40,51	41,01	45,40	46,40
			40	29,50	32,41	32,16	35,35	35,96	36,46	40,67	41,17	45,56	46,56
			41	29,64	32,61	32,29	35,51	36,11	36,61	40,83	41,33	45,72	46,72
			42	29,78	32,81	32,42	35,67	36,26	36,76	40,99	41,49	45,88	46,88
			43	29,92	33,01	32,55	35,83	36,41	36,91	41,15	41,65	46,04	47,04
			44	30,06	33,21	32,68	35,99	36,56	37,06	41,31	41,81	46,20	47,20
		III ступень	45	30,26	33,41	32,81	36,15	36,71	37,21	41,47	41,97	46,36	47,36
			46	30,46	33,61	32,94	36,31	36,86	37,36	41,63	42,13	46,52	47,52

Продолжение табл. 2

Размеры в мм

Обозначение протяжки			2401—1321 2401—1322 2401—1323 2401—1324 2401—1325 2401—1326	2401—1327 2401—1328 2401—1329 2401—1331 2401—1332 2401—1333	2401—1334 2401—1335 2401—1336 2401—1337 2401—1338 2401—1339	2401—1341 2401—1342 2401—1343 2401—1344 2401—1345 2401—1346	2401—1347 2401—1348 2401—1349 2401—1351 2401—1352 2401—1353	2401—1354 2401—1355 2401—1356 2401—1357 2401—1358 2401—1359	2401—1361 2401—1362 2401—1363 2401—1364 2401—1365 2401—1366	2401—1367 2401—1368 2401—1369 2401—1371 2401—1372 2401—1373	2401—1374 2401—1375 2401—1376 2401—1377 2401—1378 2401—1379	2401—1381 2401—1382 2401—1383 2401—1384 2401—1385 2401—1386
Номинальный размер квадрата S			25,0	27,0	28,0	30,0	31,5	32,0	35,5	36,0	40,0	41,0
Номера и диаметры D_i зубьев	режущих	III ступень	47	30,66	33,81	33,07	36,47	37,01	37,51	41,79	42,29	46,68	47,68
			48	30,86	34,01	33,20	36,63	37,16	37,66	41,95	42,45	46,84	47,84
			49	31,06	34,21	33,33	36,79	37,31	37,81	42,11	42,61	47,00	48,00
			50	31,26	34,41	33,46	36,95	37,46	37,96	42,27	42,77	47,16	48,16
			51	31,46	34,61	33,59	37,11	37,61	38,11	42,43	42,93	47,32	48,32
			52	31,66	34,81	33,72	37,27	37,76	38,26	42,59	43,09	47,48	48,48
			53	31,86	35,01	33,90	37,43	37,91	38,41	42,75	43,25	47,64	48,64
			54	32,06	35,21	34,08	37,59	38,06	38,56	42,91	43,41	47,80	48,80
			55	32,26	35,41	34,26	37,75	38,21	38,71	43,07	43,57	47,96	48,96
			56	32,46	35,61	34,44	37,91	38,36	38,86	43,23	43,73	48,12	49,12
			57	32,66	35,81	34,62	38,07	38,51	39,01	43,39	43,89	48,28	49,28
			58	32,86	36,01	34,80	38,23	38,66	39,16	43,55	44,05	48,44	49,44
			59	33,06	36,21	34,98	38,39	38,81	39,31	43,71	44,21	48,60	49,60
			60	33,26	36,41	35,16	38,55	38,96	39,46	43,87	44,37	48,76	49,76
			61	33,46	36,61	35,34	38,71	39,11	39,61	44,03	44,53	48,92	49,92
			62	33,66	36,81	35,52	38,87	39,26	39,76	44,19	44,69	49,08	50,08
			63	33,83	37,01	35,70	39,03	39,41	39,91	44,35	44,85	49,24	50,24
	калибрующих		64	33,83	37,15	35,88	39,19	39,56	40,06	44,51	45,01	49,40	50,40
			65			36,06	39,35	39,71	40,21	44,67	45,17	49,56	50,56
			66		37,15	36,24	39,51	39,86	40,36	44,83	45,33	49,72	50,72
			67			36,42	39,67	40,01	40,51	44,99	45,49	49,88	50,88
			68	—	—	36,60	39,83	40,16	40,66	45,15	45,65	50,04	51,04
			69			36,78	39,99	40,31	40,81	45,31	45,81	50,20	51,20

Размеры в мм

Обозначение протяжки				2401—1321 2401—1322 2401—1323 2401—1324 2401—1325 2401—1326	2401—1327 2401—1328 2401—1329 2401—1331 2401—1332 2401—1333	2401—1334 2401—1335 2401—1336 2401—1337 2401—1338 2401—1339	2401—1341 2401—1342 2401—1343 2401—1344 2401—1345 2401—1346	2401—1347 2401—1348 2401—1349 2401—1351 2401—1352 2401—1353	2401—1354 2401—1355 2401—1356 2401—1357 2401—1358 2401—1359	2401—1361 2401—1362 2401—1363 2401—1364 2401—1365 2401—1366	2401—1367 2401—1368 2401—1369 2401—1371 2401—1372 2401—1373	2401—1374 2401—1375 2401—1376 2401—1377 2401—1378 2401—1379	2401—1381 2401—1382 2401—1383 2401—1384 2401—1385 2401—1386
Номинальный размер квадрата S				25,0	27,0	28,0	30,0	31,5	32,0	35,5	36,0	40,0	41,0
Номера и диаметры D_i зубьев			70	—	—	36,96	40,15	40,46	40,96	45,47	45,97	50,36	51,36
			71			37,14	40,31	40,61	41,11	45,63	46,13	50,52	51,52
			72			37,32	40,47	40,76	41,26	45,79	46,29	50,68	51,68
			73			37,50	40,63	40,91	41,41	45,95	46,45	50,84	51,84
			74			37,68	40,79	41,06	41,56	46,11	46,61	51,00	52,00
			75			37,83	40,95	41,21	41,71	46,27	46,77	51,16	52,16
			76				41,11	41,36	41,86	46,43	46,93	51,32	52,32
			77				41,15	31,51	42,01	46,59	47,09	51,48	52,48
			78			37,83		41,66	42 16	46,75	47,25	51,64	52,64
			79					41,81	42,31	46,91	47,41	51,80	52,80
			80				41,15	41,96	42,46	47,07	47,57	51,96	52,96
			81					42,11	42,61	47,23	47,73	52,12	53,12
			82					42,26	42,76	47,39	47,89	51,28	53,28
			83					42,41	42,91	47,55	48,05	52,44	53,44
			84					42,56	43,06	47,71	48,21	52,60	53,60
			85					42,71	43,21	47,83	48,37	52,76	53,76
			86			—		42,83	43,36		48,53	52,92	53,92
			87				—		43,51		48,69	53,08	54,08
			88						43,66	47,83	48,85	53,24	54,24
			89					42,83	43,81		49,01	53,38	54,40
			90						43,96		49,15		54,56
			91						44,11	—		53,38	54,72
			92					—	44,15		49,15		54,83

Продолжение табл. 2

Размеры в мм

Обозначение протяжки		2401—1321 2401—1322 2401—1323 2401—1324 2401—1325 2401—1326	2401—1327 2401—1328 2401—1329 2401—1331 2401—1332 2401—1333	2401—1334 2401—1335 2401—1336 2401—1337 2401—1338 2401—1339	2401—1341 2401—1342 2401—1343 2401—1344 2401—1345 2401—1346	2401—1347 2401—1348 2401—1349 2401—1351 2401—1352 2401—1353	2401—1354 2401—1355 2401—1356 2401—1357 2401—1358 2401—1359	2401—1361 2401—1362 2401—1363 2401—1364 2401—1365 2401—1366	2401—1367 2401—1368 2401—1369 2401—1371 2401—1372 2401—1373	2401—1374 2401—1375 2401—1376 2401—1377 2401—1378 2401—1379	2401—1381 2401—1382 2401—1383 2401—1384 2401—1385 2401—1386
Номинальный размер квадрата S		25,0	27,0	28,0	30,0	31,5	32,0	35,5	36,0	40,0	41,0
Номера и диаметры D_i зубьев	93	—	—	—	—	—	44,15	—	49,15	53,38	55,04
	94										55,20
	95										55,36
	96										55,52
	97						—				55,68
	98										55,84
	99										56,00
	100										56,16
	101										56,32
	102										56,48
	103								—	—	56,64
	104										56,80
	105										56,96
	106										57,12
	107										57,20
	108										
	109										
	110										57,20
	111										

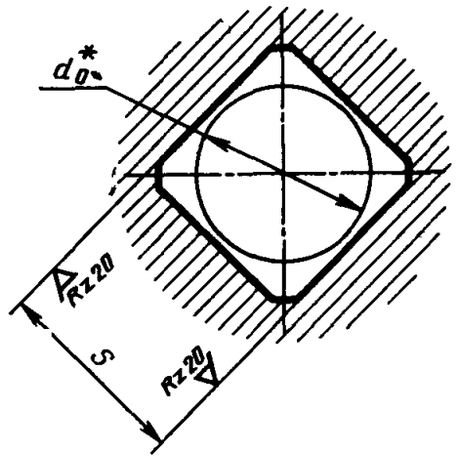

* Диаметр отверстия до протягивания (для справок).

Черт. 2

Таблица 3

Размеры в мм

Обозначение протяжки	Размер квадрата S		d_0 (поле допуска H11)	Длина протягивания		Усилие протягивания P, Н (кгс), при переднем угле		
	Номин.	Поле допуска		Сталь, алюминиевые сплавы	Чугун, бронза, латунь	20°	15°	10°
2401—1321 2401—1322 2401—1323 2401—1324 2401—1325 2401—1326	25,0	H11 D11; H12 B12	24,9	19—35	19—45	42180 (4300)	46110 (4700)	49540 (5050)
2401—1327 2401—1328 2401—1329 2401—1331 2401—1332 2401—1333	27,0	H11 D11; H12 B12	26,9			54740 (5580)	59840 (6100)	64350 (6560)

Продолжение табл. 3

Размеры в мм

Обозначение протяжки	Размер квадрата S		d_0 (поле допуска H11)	Длина протягивания		Усилие протягивания P, Н (кгс), при переднем угле		
	Номин	Поле допуска		Сталь, алюминиевые сплавы	Чугун, бронза, латунь	20°	15°	10°
2401—1334 2401—1335 2401—1336 2401—1337 2401—1338 2401—1339	28,0	H11 D11; H12 B12	27,9	20—40	20—50	58960 (6010)	64550 (6580)	69360 (7070)
2401—1341 2401—1342 2401—1343 2401—1344 2401—1345 2401—1346	30,0	H11 D11; H12 B12	29,9			75930 (7740)	83090 (8470)	89370 (9110)

Продолжение табл. 3

Размеры в мм

Обозначение протяжки	Размер квадрата S		d_0 (поле допуска H11)	Длина протягивания		Усилие протягивания P, Н (кгс), при переднем угле		
	Номин.	Поле допуска		Сталь, алюминиевые сплавы	Чугун, бронза, латунь	20°	15°	10°
2401—1347	31,5	H11	31,4	20—40	20—50	66410 (6770)	72690 (7410)	78190 (7970)
2401—1348								
2401—1349		D11; H12						
2401—1351								
2401—1352		B12						
2401—1353								
2401—1354	32,0	H11	31,9			67490 (6380)	73870 (7530)	79460 (8100)
2401—1355								
2401—1356		D11; H12						
2401—1357								
2401—1358		B12						
2401—1359								
2401—1361	35,5	H11	35,4	24—40	24—50	103890 (10590)	113700 (11590)	122230 (12460)
2401—1362								
2401—1363		D11; H12						
2401—1364								
2401—1365		B12						
2401—1366								

Продолжение табл. 3

Размеры в мм

Обозначение протяжки	Размер квадрата S		d_0 (поле допуска H11)	Длина протягивания		Усилие протягивания P, Н (кгс), при переднем угле		
	Номин.	Поле допуска		Сталь, алюминиевые сплавы	Чугун, бронза, латунь	20°	15°	10°
2401—1367	35,0	H11	35,9	24—40	24—50	105360 (10740)	115270 (11750)	123900 (12630)
2401—1368								
2401—1369		D11; H12						
2401—1371								
2401—1372		B12						
2401—1373								
2401—1374	40,0	H11	39,9			117130 (11940)	128120 (13060)	137730 (14040)
2401—1375								
2401—1376		D11; H12						
2401—1377								
2401—1378		B12						
2401—1379								
2401—1381	41,0	H11	40,9			119980 (12230)	131260 (13380)	141070 (14380)
2401—1382								
2401—1383		D11; H12						
2401—1384								
2401—1385		B12						
2401—1386								

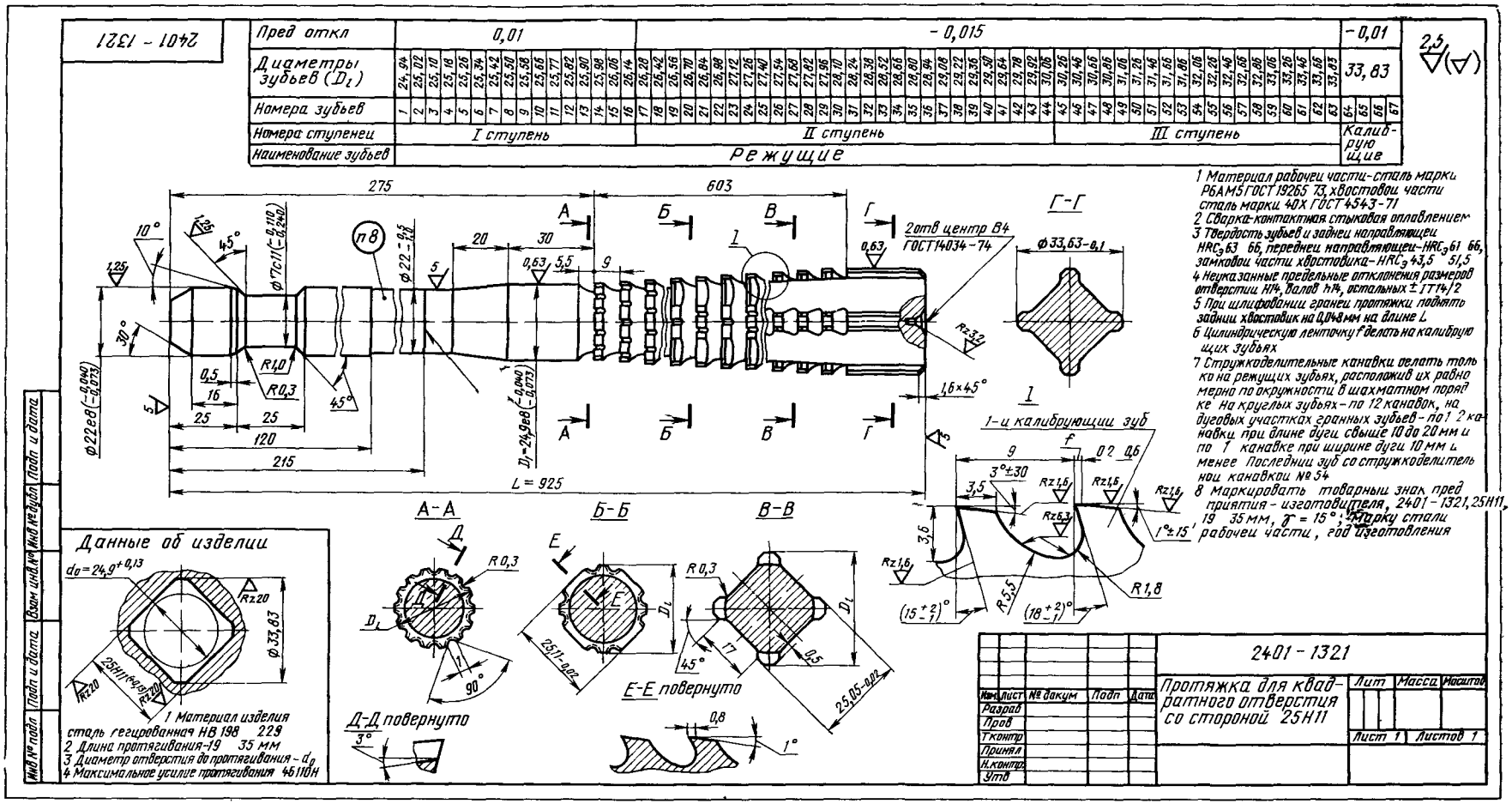
2401 - 1321
Пред откл 0,01 - 0,015 - 0,01
Диаметры зубьев (D_i) 24,94 ... 33,03 33,83
Номера зубьев 1 ... 67
Номера ступенец I ступень II ступень III ступень Калибрующие
Наименование зубьев Режущие
2,5
275
603
L = 925
Г-Г
1-и калибрующий зуб
А-А
Б-Б
В-В
Д-Д повернуто
Е-Е повернуто
Данные об изделии
1 Материал рабочей части - сталь марки Р6АМ5 ГОСТ 19265-73, хвостовой части сталь марки 40Х ГОСТ 4543-71
2 Сварка - контактная стыковая оплавлением
3 Твердость зубьев и задней направляющей HRC э 63 66, передней направляющей - HRC э 61 66, замковой части хвостовика - HRC э 43,5 51,5
4 Неуказанные предельные отклонения размеров отверстий H14, валов h14, остальных ± IT14/2
5 При шлифовании граней протяжки подтянуть заднюю хвостовик на 0,04 мм на длине L
6 Цилиндрическую ленточку f делать на калибрующих зубьях
7 Стружкоделительные канавки делать только на режущих зубьях, расположив их равномерно по окружности в шахматном порядке на круглых зубьях - по 12 канавок, на дуговых участках гранных зубьев - по 12 канавки при длине дуги свыше 10 до 20 мм и по 1 канавке при ширине дуги 10 мм и менее. Последний зуб со стружкоделительной канавкой № 54
8 Маркировать товарный знак предприятия - изготовителя, 2401 - 1321, 25H11, 19 35 мм, γ = 15°, марку стали рабочей части, год изготовления
1 Материал изделия сталь легированная НВ 198 229
2 Длина протягивания - 19 35 мм
3 Диаметр отверстия до протягивания - d_0
4 Максимальное усилие протягивания 46 110 Н
2401 - 1321
Протяжка для квадратного отверстия со стороной 25H11
Лит
Масса
Масштаб
Лист 1
Листов 1
Разраб
Пров
Т.контр
Принял
Н.контр
Утв
Инв.№ подл
Подп и дата
Взам инв.№
Инв.№ дубл
Подп и дата

Изменение № 1 ГОСТ 26480—85 Протяжки для квадратных отверстий со стороной от 12,5 до 60 мм. Двухпроходные. Конструкция и размеры

Утверждено и введено в действие Постановлением Государственного комитета СССР по стандартам от 23.09.87 № 3624

Дата введения 01.02.88

Пункт 2. Чертеж 1. Размер l_2 дополнить знаком сноски*

сноска* заменить слово: «Размер» на «Размеры»;

таблица 2. Для протяжек 2401-1347—2401-1353 заменить значения: 31,55 на 31,52 (номер зуба 2); 31,51 на 41,51 (номер зуба 77);

для протяжек 2401-1361—2401-1366 и номера зуба 6 заменить значение 36,95 на 35,95.

Пункт 7 и «Типовое оформление чертежа протяжки» (пункт 4). Заменить обозначения: H14 на H16, h14 на h16, $\pm \frac{IT14}{2}$ на $\pm \frac{IT16}{2}$

(Продолжение см. с. 142)

(Продолжение изменения к ГОСТ 26480—85)

«Типовое оформление чертежа протяжки» (пункт 8). Заменить обозначение: 2401—1321 на 1321; исключить значение $\gamma = 15°$;

чертеж. Размер 603 дополнить знаком сноски*;

чертеж дополнить сноской*: «* Размер для справок»;

заменить размеры: 275 на 275 ± 5; 925 на 925 ± 3;

Данные об изделии. Пункт 1. Заменить значение: НВ 198 ... 229 на 198 ... 229 НВ.

(ИУС № 1 1988 г.)

Редактор *В. П. Огурцов*
Технический редактор *Н. В. Келейникова*
Корректор *В. В. Лобачева*

Сдано в набор 18 04 85 Подп. в печ. 25 09 85 8,0 усл п л. 8,5 усл кр -отт 7,70 уч.-изд. л.
Тираж 40000 Цена 40 коп.

Ордена «Знак Почета» Издательство стандартов, 123840, Москва, ГСП,
Новопресненский пер., 3.
Калужская типография стандартов, ул. Московская, 256 Зак. 1249

Цена 40 коп.

Величина	Единица		
	Наименование	Обозначение	
		международное	русское
ОСНОВНЫЕ ЕДИНИЦЫ СИ			
Длина	метр	m	м
Масса	килограмм	kg	кг
Время	секунда	s	с
Сила электрического тока	ампер	A	А
Термодинамическая температура	кельвин	K	К
Количество вещества	моль	mol	моль
Сила света	кандела	cd	кд
ДОПОЛНИТЕЛЬНЫЕ ЕДИНИЦЫ СИ			
Плоский угол	радиан	rad	рад
Телесный угол	стерадиан	sr	ср

ПРОИЗВОДНЫЕ ЕДИНИЦЫ СИ, ИМЕЮЩИЕ СПЕЦИАЛЬНЫЕ НАИМЕНОВАНИЯ

Величина	Единица			Выражение через основные и дополнительные единицы СИ
	Наименование	Обозначение		
		международное	русское	
Частота	герц	Hz	Гц	$с^{-1}$
Сила	ньютон	N	Н	$м \cdot кг \cdot с^{-2}$
Давление	паскаль	Pa	Па	$м^{-1} \cdot кг \cdot с^{-2}$
Энергия	джоуль	J	Дж	$м^2 \cdot кг \cdot с^{-2}$
Мощность	ватт	W	Вт	$м^2 \cdot кг \cdot с^{-3}$
Количество электричества	кулон	C	Кл	$с \cdot А$
Электрическое напряжение	вольт	V	В	$м^2 \cdot кг \cdot с^{-3} \cdot А^{-1}$
Электрическая емкость	фарад	F	Ф	$м^{-2} \cdot кг^{-1} \cdot с^4 \cdot А^2$
Электрическое сопротивление	ом	Ω	Ом	$м^2 \cdot кг \cdot с^{-3} \cdot А^{-2}$
Электрическая проводимость	сименс	S	См	$м^{-2} \cdot кг^{-1} \cdot с^3 \cdot А^2$
Поток магнитной индукции	вебер	Wb	Вб	$м^2 \cdot кг \cdot с^{-2} \cdot А^{-1}$
Магнитная индукция	тесла	T	Тл	$кг \cdot с^{-2} \cdot А^{-1}$
Индуктивность	генри	H	Гн	$м^2 \cdot кг \cdot с^{-2} \cdot А^{-2}$
Световой поток	люмен	lm	лм	$кд \cdot ср$
Освещенность	люкс	lx	лк	$м^{-2} \cdot кд \cdot ср$
Активность радионуклида	беккерель	Bq	Бк	$с^{-1}$
Поглощенная доза ионизирующего излучения	грэй	Gy	Гр	$м^2 \cdot с^{-2}$
Эквивалентная доза излучения	зиверт	Sv	Зв	$м^2 \cdot с^{-2}$

gost.e-ecolog.ru