ГОСУДАРСТВЕННЫЙ СТАНДАРТ
СОЮЗА ССР

МУФТЫ ДИСКОВЫЕ ПОЛУЖЕСТКИЕ

ОСНОВНЫЕ ПАРАМЕТРЫ И РАЗМЕРЫ

ГОСТ 26455—85

Издание официальное

Цена 3 коп.

ГОСУДАРСТВЕННЫЙ КОМИТЕТ СССР ПО СТАНДАРТАМ

gost.e-ecolog.ru

РАЗРАБОТАН Министерством станкостроительной и инструментальной промышленности

ИСПОЛНИТЕЛИ

В. И. Гонюков, Ю. К. Михайлов (руководители темы), **В. Ф. Клименко, Е. В. Швайдак, В. И. Корнилов, А. И. Костин**

ВНЕСЕН Министерством станкостроительной и инструментальной промышленности

Зам. министра **В. П. Кедров**

УТВЕРЖДЕН И ВВЕДЕН В ДЕЙСТВИЕ Постановлением Государственного комитета СССР по стандартам от 7 марта 1985 г. № 508

Редактор *Е. И. Глазкова*
Технический редактор *В. Н. Прусакова*
Корректор *Е. И. Евтеева*

Сдано в наб. 26.03.85 Подп. к печ. 31.05.85 0,75 усл. п. л. 0,75 усл. кр.-отт. 0,47 уч.-изд. л.
Тир. 20 000 Цена 3 коп.

Ордена «Знак Почета» Издательство стандартов, 123840, Москва, ГСП, Новопресненский пер., 3
Тип. «Московский печатник», Москва, Лялин пер., 6. Зак. 567

УДК 621.821...006.354 Группа Г15

ГОСУДАРСТВЕННЫЙ СТАНДАРТ СОЮЗА ССР

МУФТЫ ДИСКОВЫЕ ПОЛУЖЕСТКИЕ

Основные параметры и размеры

Semifixed disk couplings. Main parameters and dimensions

ГОСТ 26455—85

ОКП 41 7117

Постановлением Государственного комитета СССР по стандартам от 7 марта 1985 г. № 508 срок действия установлен

с 01.07.86
до 01.07.91

Несоблюдение стандарта преследуется по закону

1. Настоящий стандарт распространяется на полужесткие дисковые муфты, применяемые для соединения соосных валов при передаче крутящего момента от 40 до 6300 Н·м и компенсации смещений осей валов без уменьшения динамических нагрузок, в климатических исполнениях У и Т для категорий 1; 2; 3; 5 и в климатических исполнениях УХЛ для категорий 4 по ГОСТ 15150—69.

2. Муфты должны изготовлять трех типов:

1 — одинарная (черт. 1);

2 — сдвоенная с промежуточной втулкой (черт. 2);

3 — сдвоенная с промежуточным валом (черт. 3).

3. Полумуфты должны изготовлять в двух исполнениях:

1 — на длинные концы валов по ГОСТ 12080—66;

2 — на короткие концы валов по ГОСТ 12080—66.

Примечание. Допускаются другие виды соединений полумуфт с валами.

4. Основные параметры, габаритные и присоединительные размеры муфт должны соответствовать указанным на черт. 1, 2, 3 и в таблице.

Издание официальное **Перепечатка воспрещена**

★

© Издательство стандартов, 1985

Тип 1

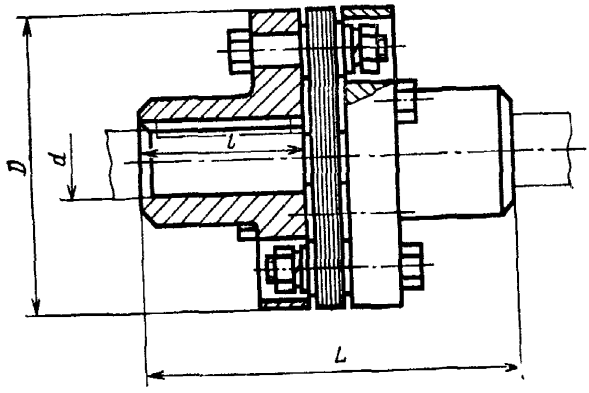

Черт. 1

Тип 2

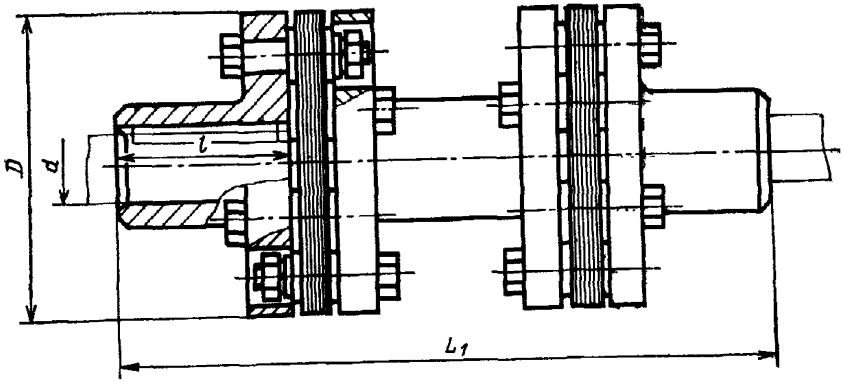

Черт. 2

Тип 3

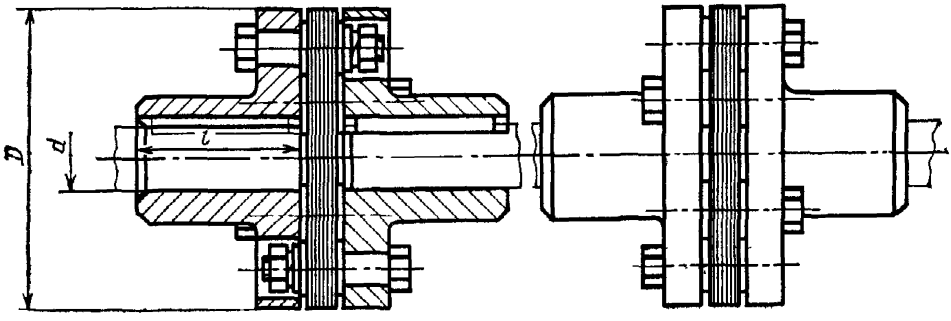

Черт. 3

Размеры в мм

Номинальный крутящий момент $M_{кр}$, Н·м	d (пред. откл. по H7, H9)		D, не более	l (пред. откл. по h14)		L, не более		L_1, не более		Частота вращения, $с^{-1}$, не более	Допускаемое смещение осей валов для типа 1, не более		Масса, кг, не более, для типов			
													1		2	
				для исполнений									для исполнений			
	ряд 1	ряд 2		1	2	1	2	1	2		осевое	угловое	1	2	1	2
40	11	—	80	23	20	56	50	196	190	200	0,5	0°45′	0,9	0,8	1,7	1,5
	12	—		30	25	70	60	210	200							
	14	—														
	16	—													2,1	1,8
	18	—		40	28	90	66	230	206							
	—	19														
	20	—													2,2	2,0
	22	—		50	36	110	82	250	222				1,0	0,9		
	—	24														
63	18	—	95	40	28	90	66	230	206	180			1,4	1,3	2,8	2,0
	—	19														
	20	—														
	22	—		50	36	110	82	250	222				1,6	1,4	3,2	3,0
	—	24														
	25	—		60	42	130	94	270	234							
	28	—														
100	20	—	105	50	36	110	82	250	222	165			1,8	1,7	3,5	3,1
	22	—														
	—	24														

Продолжение

Размеры в мм

Номинальный крутящий момент $M_{кр}$, Н · м	d (пред. откл. по H7, H9)		D, не более	l (пред. откл. по h14)		L, не более		L_1, не более		Частота вращения, $с^{-1}$, не более	Допускаемое смещение осей валов для типа 1, не более		Масса, кг, не более, для типов			
				для исполнений									1		2	
													для исполнений			
	ряд 1	ряд 2		1	2	1	2	1	2		осевое	угловое	1	2	1	2
100	25	—	105	60	42	130	94	270	234	165	0,5	0°45′	2,0	1,8	4,0	3,7
	28	—														
	—	30		80	58	170	126	310	266				2,3	2,1	4,5	4,1
	32	—														
	—	35											3,0	2,5	5,5	5,0
	36	—														
160	—	24	125	50	36	112	84	294	266	145	1,0		2,3	2,2	4,8	4,5
	25	—		60	42	132	96	314	278							
	28	—											3,0	2,5	5,8	5,3
	—	30														
	32	—		80	58	172	128	354	310							
	—	35											3,3	2,8	6,7	6,1
	36	—														
	—	38														
250	28	—	135	60	42	132	96	314	278	130			3,1	3,2	6,8	6,6
	—	30		80	58	172	128	354	310				3,5	3,3	7,4	7,5
	32	—														
	—	35											4,2	3,7	8,5	8,4

Продолжение

Размеры в мм

Номинальный крутящий момент $M_{кр}$, Н · м	d (пред. откл. по H7, H9)		D, не более	l (пред. откл. по h14)		L, не более		L_1, не более		Частота вращения, $с^{-1}$, не более	Допускаемое смещение осей валов для типа 1, не более		Масса, кг, не более, для типов			
				для исполнений									1		2	
													для исполнений			
	ряд 1	ряд 2		1	2	1	2	1	2		осевое	угловое	1	2	1	2
250	36	—	135	80	58	172	128	354	310	130	1,0	0°45′	4,2	3,7	8,5	8,4
	—	38														
	40	—		110	82	232	176	414	358				6,7	5,7	12,5	12,0
	—	42														
	45	—														
400	32	—	145	80	58	174	130	358	314	120			4,0	3,7	8,1	7,8
	—	35											4,6	4,2	9,3	8,7
	36	—														
	—	38														
	40	—		110	82	234	178	418	362				5,7	4,9	10,6	9,7
	—	42														
	45	—											6,9	5,8	13,6	12,8
	—	48														
	50	—														
	—	52														
630	—	38	170	80	58	174	130	418	374	100		1°	7,7	6,0	15,5	13,2
	40	—														
	—	42		110	82	234	178	478	422							
	45	—											8,4	7,2	17,0	15,6
	—	48														

Продолжение

Размеры в мм

Номинальный крутящий момент $M_{кр}$, Н · м	d (пред. откл. по H7, H9)		D, не более	l (пред. откл. по h14)		L, не более		L_1, не более		Частота вращения, $с^{-1}$, не более	Допускаемое смещение осей валов для типа 1, не более		Масса, кг, не более, для типов			
				для исполнений									1		2	
													для исполнений			
	ряд 1	ряд 2		1	2	1	2	1	2		осевое	угловое	1	2	1	2
630	50	—	170	110	82	234	178	478	422	100	1,0	1°	9,0	7,9	18,2	17,0
	—	52														
	55	—														
	—	56														
	60	—		140	105	294	224	538	468				11,9	9,9	22,5	20,2
	—	63														
1000	45	—	180	110	82	235	179	480	424				8,5	7,5	17,3	15,5
	—	48														
	50	—											8,9	7,9	17,8	16,2
	—	52														
	55	—														
	—	56														
	60	—		140	105	295	225	540	470				12,2	10,3	22,5	20,0
	—	63														
	—	65														
	70	—											13,1	10,8	24,1	21,0
	—	71														
1600	—	52	200	110	82	235	179	480	424	93	1,5		10,6	10,3	22,8	22,0
	55	—														
	—	56														

Продолжение

Размеры в мм

Номинальный крутящий момент $M_{кр}$, Н · м	d (пред. откл. по H7, H9)		D, не более	l (пред. откл. по h14)		L, не более		L_1, не более		Частота вращения, с$^{-1}$, не более	Допускаемое смещение осей валов для типа 1, не более		Масса, кг, не более, для типов			
													1		2	
				для исполнений									для исполнений			
	ряд 1	ряд 2		1	2	1	2	1	2		осевое	угловое	1	2	1	2
1600	60	—	200	140	105	295	225	540	470	93	1,5	1°	14,9	12,8	28,3	26,3
	—	63														
	—	65														
	70	—											17,3	14,5	32,5	29,5
	—	71														
	—	75														
	80	—		170	130	355	275	600	520				22,5	18,6	39,7	35,7
	—	85														
2500	60	—	235	140	105	300	230	550	480	83			16,2	14,2	30,9	28,9
	—	63														
	—	65														
	70	—											17,7	14,7	32,2	30,3
	—	71														
	—	75														
	80	—		170	130	360	280	610	530				24,2	20,2	42,8	38,9
	—	85														
	90	—											28,0	23,0	49,1	44,2
	—	95														

Продолжение

Размеры в мм

Номинальный крутящий момент $M_{кр}$, Н·м	d (пред. откл. по H7, H9)		D, не более	l (пред. откл. по h14)		L, не более		L_1, не более		Частота вращения, с$^{-1}$, не более	Допускаемое смещение осей валов для типа 1, не более		Масса, кг, не более, для типов			
													1		2	
				для исполнений									для исполнений			
	ряд 1	ряд 2		1	2	1	2	1	2		осевое	угловое	1	2	1	2
4000	70	—	260	140	105	303	233	556	486	75	1,5	1°	24,7	24,0	48,8	45,1
	—	71														
	—	75														
	80	—		170	130	363	283	616	536				32,4	28,2	58,6	52,9
	—	85														
	90	—											37,7	31,2	66,3	59,5
	—	95														
	100	—		210	165	443	353	696	606				45,5	39,0	77,1	70,2
	110	—														
6300	—	85	300	170	130	367	287	624	544	62	2,5		39,3	35,8	73,8	70,8
	90	—											42,1	42,9	84,5	74,0
	—	95														
	100	—		210	165	447	357	704	614				50,5	46,3	86,3	83,0
	110	—														
	—	120														
	125	—														
	—	130		250	200	527	427	784	684				69,6	58,1	109,5	100,0

Примечания: 1. 1-й ряд является предпочтительным.

2. Допускаемое радиальное смещение осей соединяемых валов для муфт типов 2 и 3 определяют по формуле $\delta = L_0 \cdot \sin\alpha$, где L_0 — расстояние между пакетами дисков, α — допускаемое угловое смещение осей валов для муфт типа 1.

3. Допускаемое осевое и угловое смещение осей валов для муфт типов 2 и 3 равно удвоенному значению для муфт типа 1.

4. Радиальные смещения для муфт типа 1 не допускаются.

5. Размеры несущего пакета гибких дисков приведены в рекомендуемом приложении.

6. Материалы дисков — пружинная и коррозионно-стойкая сталь по ГОСТ 2283—79 и ГОСТ 4986—79.

7. Размеры шпоночных пазов и предельные отклонения — по ГОСТ 23360—78 и ГОСТ 10748—79.

8. Допускается сочетание полумуфт в разных исполнениях с различными диаметрами посадочных отверстий в пределах одного номинального крутящего момента.

По заказу потребителя, допускается посадочное отверстие в одной из полумуфт уменьшать до значения, установленного в таблице для других номинальных крутящих моментов.

9. Пример условного обозначения муфты дисковой полужесткой, передающей номинальный крутящий момент 100 Н·м, типа 1, с диаметром посадочного отверстия полумуфт $d=20$ мм, в исполнении 1, в климатическом исполнении У для категории 3:

Муфта 100—1—20—1—У 3 ГОСТ 26455—85

То же, типа 2, одна из полумуфт диаметром $d=22$ мм в исполнении 1, другая диаметром $d=20$ мм в исполнении 2, в климатическом исполнении Т для категории 2:

Муфта 100—2—22—1—20—2Т2 ГОСТ 26455—85

ПРИЛОЖЕНИЕ
Рекомендуемое

РАЗМЕРЫ ДИСКОВ

1. Размеры пакета гибких дисков указаны на чертеже и в таблице

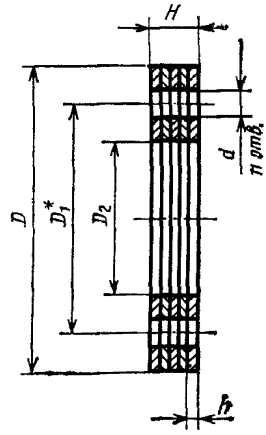

* D_1 — размер для справок.

Размеры в мм

Номинальный крутящий момент $M_{кр}$, Н·м	D, не более	D_1	D_2, не менее	H, не более	h, не более	d, не более	Число отверстий n
40	80	60	40	4	0,30	12	4
63	95	75	50				
100	105	80	55			14	
160	125	100	70	5			6
250	135	105	75		0,35	16	
400	145	112	80	6			
630	170	135	95			18	
1000	180	145	100	8		20	
1600	200	160	105	9	0,40	24	
2500	235	175	125	10	0,45	27	
4000	260	205	135	12	0,55	31	
6300	300	240	160	14		37	

Изменение № 1 ГОСТ 26455—85 Муфты дисковые полужесткие. Основные параметры и размеры

Утверждено и введено в действие Постановлением Государственного комитета СССР по управлению качеством продукции и стандартам от 03.12.90 № 3013

Дата введения 01.07.91

Пункт 1 дополнить абзацем: «Стандарт устанавливает обязательные требования, кроме пп. 5 и 8».

(Продолжение см. с. 82)

(Продолжение изменения к ГОСТ 26455—85)

Пункт 6 дополнить абзацем: «Допускается изготовлять диски из других сталей с механическими свойствами не ниже, чем у стали по ГОСТ 2283—79 или стали по ГОСТ 4686—74».

(ИУС № 3 1991 г.)

gost.e-ecolog.ru