ГОСУДАРСТВЕННЫЕ СТАНДАРТЫ
СОЮЗА ССР

ВТУЛКИ КОНДУКТОРНЫЕ

КОНСТРУКЦИЯ И РАЗМЕРЫ. ТЕХНИЧЕСКИЕ ТРЕБОВАНИЯ

ГОСТ 26232-84—ГОСТ 26238-84, ГОСТ 15362—73, ГОСТ 18429-73—ГОСТ 18435-73

Издание официальное

Цена 30 коп.

ГОСУДАРСТВЕННЫЙ КОМИТЕТ СССР ПО СТАНДАРТАМ
Москва

gost.e-ecolog.ru

РАЗРАБОТАНЫ Министерством станкостроительной и инструментальной промышленности

ИСПОЛНИТЕЛИ

А. А. Панов, В. В. Андреев, Т. И. Митрофанова, Т. А. Шестакова, И. И. Афанасьев, А. И. Коротаева, Н. С. Станиславская, Р. М. Марьяновская

ВНЕСЕНЫ Министерством станкостроительной и инструментальной промышленности

Зам. министра И. А. Ординарцев

УТВЕРЖДЕНЫ И ВВЕДЕНЫ В ДЕЙСТВИЕ Постановлениями Госстандарта от 29 июня 1984 г. № 2423 и от 15 февраля 1973 г. № 372

УДК 621.9.077-229.25:006.354 Группа Г27

ГОСУДАРСТВЕННЫЙ СТАНДАРТ СОЮЗА ССР

ВТУЛКИ КОНДУКТОРНЫЕ ПОСТОЯННЫЕ С БУРТИКОМ НОРМАЛЬНОЙ И ПОВЫШЕННОЙ ТОЧНОСТИ

Конструкция и размеры

Fixed type normal and high precision collar jig busnes. Design and dimensions

ОКП 39 6190

ГОСТ 26233—84

Постановлением Государственного комитета СССР по стандартам от 29 июня 1984 г. № 2423 срок введения установлен

с 01.01.86

Несоблюдение стандарта преследуется по закону

1. Настоящий стандарт распространяется на постоянные кондукторные втулки с буртиком к приспособлениям металлорежущих станков, разработанным после 01.01.86.

Показатели технического уровня, установленные настоящим стандартом, соответствуют требованиям, предъявляемым к изделиям высшей категории качества.

Стандарт полностью соответствует международному стандарту ИСО 4247—77.

2. Конструкция и размеры втулок должны соответствовать указанным на чертеже и в таблице.

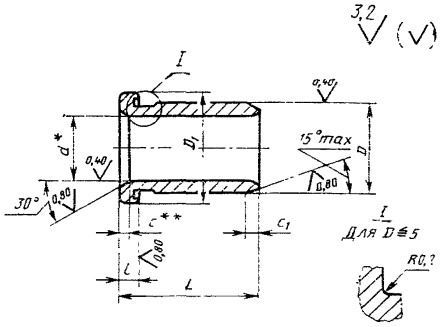

* Со стороны захода режущего инструмента на диаметре d допускается проточка длиной не более $^1/_3L$.

** Допускается скругление.

Размеры, мм

Обозначение втулок	Применяемость	d	D (поле допуска п6)	L	D_1	l	c	c_1	Масса 100 шт., кг
7051-5201		Св. 0 до 1,0	3	6	6	2,0	1,0	1,0	0,070...0,065
7051-5202				9					0,090...0,083
7051-5203		Св. 1,0 до 1,8	4	6	7				0,115...0,104
7051-5204				9					0,143...0,128
7051-5205		Св. 1,8 до 2,6	5	6	8				0,154...0,137
7051-5206				9					0,198...0,174
7051-5207				12					0,232...0,202
7051-5208		Св. 2,6 до 3,3	6	8	9				0,262...0,235
7051-5209				12					0,335...0,299
7051-5211				16					0,408...0,362
7051-5212		Св. 3,3 до 4,0	7	8	10	2,5			0,324...0,289
7051-5213				12					0,418...0,371
7051-5214				16					0,511...0,451
7051-5215		Св. 4,0 до 5,0	8	8	11				0,402...0,348
7051-5216				12					0,514...0,438
7051-5217				16					0,634...0,528
7051-5218		Св. 5,0 до 6,0	10	10	13	3,0	1,5	1,25	0,720...0,630
7051-5219				16					0,990...0,860
7051-5221				20					1,170...1,020
7051-5222		Св .6,0 до 8,0	12	10	15				1,000...0,770
7051-5223				16					1,390...1,070
7051-5224				20					1,670...1,270
7051-5225		Св. 8,0 до 10,0	15	8	18		2,0	1,5	1,260...1,000
7051-5226				12					1,670...1,320
7051-5227				16					2,070...1,630
7051-5228				20					2,460...1,940
7051-5229				25					2,960...2,330
7051-5231		Св. 10,0 до 12,0	18	12	22	4,0			2,660...2,130

Продолжение

Размеры, мм

Обозначение втулок	Применяемость	d	D (поле допуска п6)	L	D_1	l	c	c_1	Масса 100 шт., кг
7051-5232	—	Св. 10,0 до 12,0	18	16	22	4,0	2,0	1,5	3,210...2,580
7051-5233	—			20					3,770...3,020
7051-5234	—			25					4,460...3,580
7051-5235	—	Св. 12,0 до 15,0	22	12	26				3,510...3,020
7051-5236	—			16					4,650...3,650
7051-5237	—			20					5,490...4,300
7051-5238	—			28					7,170...5,580
7051-5239	—			36					8,840...6,850
7051-5241	—	Св. 15,0 до 18,0	26	12	30				4,940...4,000
7051-5242	—			16					6,050...4,870
7051-5243	—			20					7,170...5,740
7051-5244	—			28					9,390...7,480
7051-5245	—			36					11,610...9,210
7051-5246	—	Св. 18,0 до 22,0	30	16	34	5,0	3,0	2,5	8,280...6,210
7051-5247	—			20					9,700...7,230
7051-5248	—			25					11,470...8,510
7051-5249	—			36					15,390...11,340
7051-5251	—			45					18,580...13,640
7051-5252	—	Св. 22,0 до 26,0	35	20	39				12,340...9,370
7051-5253	—			25					14,620...11,060
7051-5254	—			36					19,650...14,790
7051-5255	—			45					23,760...17,830
7051-5256	—			50					30,620...22,910
7051-5257	—	Св. 26,0 до 30,0	42	20	46				17,710...14,350
7051-5258	—			25					21,070...17,020
7051-5259	—			32					26,180...20,840
7051-5261				45					34,480...27,670

Продолжение

Размеры, мм

Обозначение втулок	Применяемость	d	D (поле допуска п6)	L	D_1	l	c	c_1	Масса 100 шт., кг
7051-5262	—	Св. 26,0 до 30,0	42	56	46	5,0	3,0	2,5	51,870...43,540
7051-5263	—	Св. 30,0 до 35,0	48	25	52				27,140...21,130
7051-5264	—			32					33,200...25,790
7051-5265	—			45					44,450...34,430
7051-5266	—			56					53,980...41,750
7051-5267	—			63					63,490...49,060
7051-5268	—	Св. 35,0 до 42,0	55	25	59				34,650...24,740
7051-5269	—			30					40,250...28,620
7051-5271	—			40					51,290...34,220
7051-5272	—			56					69,040...48,830
7051-5273	—			67					81,250...57,390
7051-5274	—	Св. 42,0 до 48,0	62	30	66		3,5	3,0	48,070...36,080
7051-5275	—			40					60,900...45,580
7051-5276	—			50					73,720...55,070
7051-5277	—			56					81,210...60,770
7051-5278	—			67					95,520...71,220
7051-5279	—	Св. 48,0 до 55,0	70	30	74	6,0			59,810...43,780
7051-5281	—			40					75,820...55,340
7051-5282	—			56					101,430...73,840
7051-5283	—			67					119,040...86,550
7051-5284	—			80			—		139,840...101,580
7051-5285	—	Св. 55,0 до 62,0	78	36	82		4,0		81,600...57,150
7051-5286	—			40					89,140...62,360
7051-5287	—			50					108,000...75,200
7051-5288	—			67					140,006...97,570
7051-5289	—			78					123,300...74,400
7051-5291		Св. 62,0 до 70,0	85	36	90				87,570...63,500

Продолжение

Размеры, мм

Обозначение втулок	Применяемость	d	D (поле допуска п6)	L	D_1	l	c	c_1	Масса 100 шт., кг
7051-5292	—	Св 62,0 до 70,0	85	50	90	6,0	4,0	3,0	115,680...83,580
7051-5293	—			67					149,800...107,940
7051-5294	—			78					171,880...123,710
7051-5295	—	Св. 70,0 до 78,0	95	40	100				120,630...87,030
7051-5296	—			50					146,070...105,170
7051-5297	—			63					173,570...126,930
7051-5298	—			78					217,280...155,940
7051-5299	—			105					285,900...204,800
7051-5301	—	Св. 78,0 до 85,0	105	40					144,150...111,810
7051-5302	—			50					174,620...135,240
7051-5303	—			63					214,220...165,700
7051-5304	—			78					259,910...200,840
7051-5305				105					342,100...264,000

3. Технические требования — по ГОСТ 26238—84.

Редактор *А. Л. Владимиров*
Технический редактор *Л. Я. Митрофанова*
Корректор *В. П. Евсеенко*

Сдано в наб. 23.07.84 Подп. в печ. 12.12.84 7,25 п. л. 7,5 усл. кр.-отт. 5,95 уч.-изд. л.
Тираж 20000 Цена 30 коп.

gost.e-ecolog.ru

«Знак Почета» Издательство стандартов, 123840, Москва, ГСП,
Новопресненский пер., 3.
Калужская типография стандартов, ул. Московская, 256. Зак. 2279