ГОСУДАРСТВЕННЫЕ СТАНДАРТЫ
СОЮЗА ССР

ВТУЛКИ КОНДУКТОРНЫЕ

КОНСТРУКЦИЯ И РАЗМЕРЫ. ТЕХНИЧЕСКИЕ ТРЕБОВАНИЯ

ГОСТ 26232-84—ГОСТ 26238-84, ГОСТ 15362—73, ГОСТ 18429-73—ГОСТ 18435-73

Издание официальное

Цена 30 коп.

ГОСУДАРСТВЕННЫЙ КОМИТЕТ СССР ПО СТАНДАРТАМ
Москва

gost.e-ecolog.ru

РАЗРАБОТАНЫ Министерством станкостроительной и инструментальной промышленности

ИСПОЛНИТЕЛИ

А. А. Панов, В. В. Андреев, Т. И. Митрофанова, Т. А. Шестакова, И. И. Афанасьев, А. И. Коротаева, Н. С. Станиславская, Р. М. Марьяновская

ВНЕСЕНЫ Министерством станкостроительной и инструментальной промышленности

Зам. министра И. А. Ординарцев

УТВЕРЖДЕНЫ И ВВЕДЕНЫ В ДЕЙСТВИЕ Постановлениями Госстандарта от 29 июня 1984 г. № 2423 и от 15 февраля 1973 г. № 372

УДК 621.9.077-229.25:006.354 Группа Г27

ГОСУДАРСТВЕННЫЙ СТАНДАРТ СОЮЗА ССР

ВТУЛКИ КОНДУКТОРНЫЕ ПОСТОЯННЫЕ НОРМАЛЬНОЙ И ПОВЫШЕННОЙ ТОЧНОСТИ

Конструкция и размеры

Fixed type normal and high precision jig bushes. Design and dimensions

ГОСТ 26232—84

ОКП 39 6190

Постановлением Государственного комитета СССР по стандартам от 29 июня 1984 № 2423 срок введения установлен

с 01.01.86

Несоблюдение стандарта преследуется по закону

1. Настоящий стандарт распространяется на постоянные кондукторные втулки к приспособлениям металлорежущих станков, разработанным после 01.01.86.

Показатели технического уровня, установленные настоящим стандартом, соответствуют требованиям, предъявляемым к изделиям высшей категории качества.

Стандарт полностью соответствует международному стандарту ИСО 4247—77.

2. Конструкция и размеры втулок должны соответствовать указанным на чертеже и в таблице.

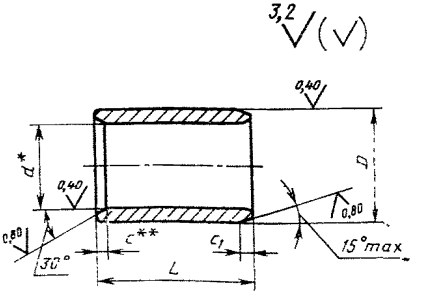

* Со стороны захода режущего инструмента на диаметре d допускается проточка длиной не более $^1/_2L$.

** Допускается скругление.

Издание официальное

Перепечатка воспрещена

© Издательство стандартов, 1984

Размеры, мм

Обозначение втулок	Применяемость	d	D (поле допуска п6)	L	c	c_1	Масса 100 шт., кг
7051-5081		Св. 0 до 1,0	3	6			0,030...0,026
7051-5082				9			0,050...0,044
7051-5083		Св. 1,0 до 1,8	4	6			0,056...0,048
7051-5084				9			0,084...0,072
7051-5085		Св. 1,8 до 2,6	5	6			0,078...0,065
7051-5086				9			0,122...0,102
7051-5087				12			0,156...0,130
7051-5088		Св. 2,6 до 3,3	6	8	1,0	1,0	0,147...0,126
7051-5089				12			0,220...0,190
7051-5091				16			0,293...0,253
7051-5092		Св. 3,3 до 4,0	7	8			0,186...0,160
7051-5093				12			0,280...0,242
7051-5094				16			0,373...0,322
7051-5095		Св. 4,0 до 5,0	8	8			0,240...0,200
7051-5096				12			0,390...0,290
7051-5097				16			0,472...0,380
7051-5098		Св. 5,0 до 6,0	10	10	1,5	1,25	0,470...0,400
7051-5099				16			0,740...0,630
7051-5101				20			0,920...0,790
7051-5102		Св. 6,0 до 8,0	12	10			0,670...0,490
7051-5103				16			1,060...0,790
7051-5104				20			1,340...0,990
7051-5105		Св. 8,0 до 10,0	15	8	2,0	1,5	0,780...0,600
7051-5106				12			1,190...0,920
7051-5107				16			1,590...1,230
7051-5108				20			1,980...1,540
7051-5109				25			2,480...1,930
7051-5111		Св. 10,0 до 12,0	18	12			1,460...1,130

Продолжение

Размеры, мм

Обозначение втулок	Применяемость	d	D (поле допуска п6)	L	c	c_1	Масса 100 шт., кг
7051-5112		Св. 10,0 до 12,0	18	16	2,0	1,5	2,210...1,780
7051-5113				20			2,270...2,220
7051-5114				25			3,460...2,780
7051-5115		Св. 12,0 до 15,0	22	12			2,210...1,620
7051-5116				16			3,350...2,550
7051-5117				20			4,190...3,200
7051-5118				28			5,870...4,480
7051-5119				36			7,540...5,750
7051-5121		Св. 15,0 до 18,0	26	12			3,470...2,600
7051-5122				16			4,450...3,470
7051-5123				20			5,570...4,340
7051-5124				28			7,790...6,080
7051-5125				36			10,010...7,810
7051-5126		Св. 18,0 до 22,0	30	16	3,0	2,5	5,680...4,110
7051-5127				20			7,100...5,130
7051-5128				25			8,870...6,410
7051-5129				36			12,790...9,240
7051-5131				45			15,980...11,540
7051-5132		Св. 22,0 до 26,0	35	20			9,140...6,770
7051-5133				25			11,420...8,460
7051-5134				36			16,450...12,190
7051-5135				45			20,550...15,230
7051-5136				50			27,420...20,310
7051-5137		Св. 26,0 до 30,0	42	20			13,410...10,650
7051-5138				25			16,770...13,320
7051-5139				32			21,460...17,040
7051-5141				45			30,180...23,970

Продолжение

Размеры, мм

Обозначение втулок	Применяемость	d	D (поле допуска п6)	L	c	c_1	Масса 100 шт., кг
7051-5142		Св. 26,0 до 30,0	42	56			37,570...29,840
7051-5143				25			21,640...16,630
7051-5144				32	3,0	2,5	27,700...21,290
7051-5145		Св. 30,0 до 35,0	48	45			38,950...29,930
7051-5146				56			48,480...37,250
7051-5147				63			54,530...41,910
7051-5148				25			27,750...19,440
7051-5149				30			33,290...23,320
7051-5151		Св. 35,0 до 42,0	55	40			44,390...31,100
7051-5152				56			62,140...53,530
7051-5153				67			74,350...52,090
7051-5154				30			38,470...28,480
7051-5155				40			51,300...37,980
7051-5156		Св. 42,0 до 48,0	62	50	3,5		64,120...47,470
7051-5157				56			71,810...53,170
7051-5158				67			85,920...63,620
7051-5159				30		3,0	48,010...44,390
7051-5161				40			64,020...59,191
7051-5162		Св. 48,0 до 55,0	70	56			89,630...82,870
7051-5163				67			107,240...99,140
7051-5164				80			128,040...118,800
7051-5165				36			67,900...46,950
7051-5166				40			85,440...52,160
7051-5167		Св. 55,0 до 62,0	78	50	4,0		94,300...65,200
7051-5168				67			126,360...87,370
7051-5169				78			147,110...101,710
7051-5171		Св. 62,0 до 70,0	85	36			72,270...51,600

Продолжение

Размеры, мм

Обозначение втулок	Применяемость	d	D (поле допуска п6)	L	c	c_1	Масса 100 шт., кг
7051-5172		Св. 62,0 до 70,0	85	50	4,0	3,0	100,380...71,680
7051-5173				67			134,500...96,040
7051-5174				78			156,580...111,810
7051-5175		Св. 70,0 до 78,0	95	40			101,730...72,530
7051-5176				50			127,170...90,670
7051-5177				63			160,230...114,200
7051-5178				78			198,380...141,440
7051-5179				105			266,280...189,540
7051-5181		Св. 78,0 до 85,0	105	40			121,850...93,710
7051-5182				50			152,320...117,140
7051-5183				63			191,920...192,140
7051-5184				78			237,600...182,740
7051-5185				105			319,800...245,900

Примечание. В случае, когда отношение толщины кондукторной плиты к наружному диаметру втулки $D \leqslant 1$, применяются кондукторные втулки с буртиком по ГОСТ 26233—84.

3. Технические требования — по ГОСТ 26238—84.

Редактор *А. Л. Владимиров*
Технический редактор *Л. Я. Митрофанова*
Корректор *В. П. Евсеенко*

Сдано в наб. 23.07.84 Подп. в печ. 12.12.84 7,25 п. л. 7,5 усл. кр.-отт. 5,95 уч.-изд. л.
Тираж 20000 Цена 30 коп.

gost.e-ecolog.ru

«Знак Почета» Издательство стандартов, 123840, Москва, ГСП,
Новопресненский пер., 3.
Калужская типография стандартов, ул. Московская, 256. Зак. 2279