ГОСУДАРСТВЕННЫЙ СТАНДАРТ
СОЮЗА ССР

ОБОДЬЯ КОЛЕС ДЛЯ БОЛЬШЕГРУЗНЫХ АВТОМОБИЛЕЙ, СТРОИТЕЛЬНО-ДОРОЖНЫХ И ПОДЪЕМНО-ТРАНСПОРТНЫХ МАШИН

ТЕХНИЧЕСКИЕ УСЛОВИЯ

ГОСТ 26147—84
(СТ СЭВ 3732—82)

Издание официальное

Цена 3 коп.

ГОСУДАРСТВЕННЫЙ КОМИТЕТ СССР ПО СТАНДАРТАМ
Москва

gost.e-ecolog.ru

РАЗРАБОТАН Министерством автомобильной промышленности

ИСПОЛНИТЕЛИ

Е. В. Хорев, В. М. Романенко, Е. В. Курец, В. Н. Кропачев, Б. А. Мизрахи

ВНЕСЕН Министерством автомобильной промышленности

Зам. министра **А. П. Борзунов**

УТВЕРЖДЕН И ВВЕДЕН В ДЕЙСТВИЕ Постановлением Государственного комитета СССР по стандартам от 31 марта 1984 г. № 1171

УДК 629.11.012.61:006.354 Группа Д25

ГОСУДАРСТВЕННЫЙ СТАНДАРТ СОЮЗА ССР

ОБОДЬЯ КОЛЕС ДЛЯ БОЛЬШЕГРУЗНЫХ АВТОМОБИЛЕЙ, СТРОИТЕЛЬНО-ДОРОЖНЫХ И ПОДЪЕМНО-ТРАНСПОРТНЫХ МАШИН

Технические условия

Wheelrims for heavy-duty vehicles, road-building machines and industrial lift trucks. Specifications

ГОСТ 26147—84

(СТ СЭВ 3732—82)

ОКП 45 8000

Постановлением Государственного комитета СССР по стандартам от 31 марта 1984 г. № 1171 срок действия установлен без ограничения
изс 10-91
с 01.01.85
~~**до 01.01.90**~~

Несоблюдение стандарта преследуется по закону

Настоящий стандарт распространяется на ободья колес для большегрузных автомобилей, строительных, дорожных и подъемно-транспортных машин.

Настоящий стандарт полностью соответствует СТ СЭВ 3732—82.

1. ОСНОВНЫЕ РАЗМЕРЫ

1.1. Основные размеры ободьев и контрольных колец должны соответствовать указанным на черт. 1, 2*а*, *б*, и в табл. 1 и 2.

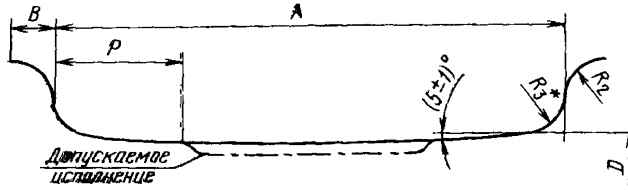

* Для ободьев с неотъемной бортовой закраиной.

Черт. 1

Издание официальное **Перепечатка воспрещена**

© Издательство стандартов, 1984

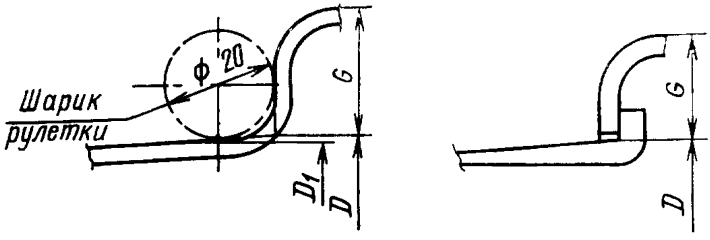

а *б*

Черт. 2

1.2. Для ободьев, основные размеры которых приведены в табл. 1, допускается отклонение бортовой закраины от вертикали не более 3°.

1.3. Расположение и размеры отверстия для вентиля в ободе колеса для камерных шин должны соответствовать указанным на черт. 3.

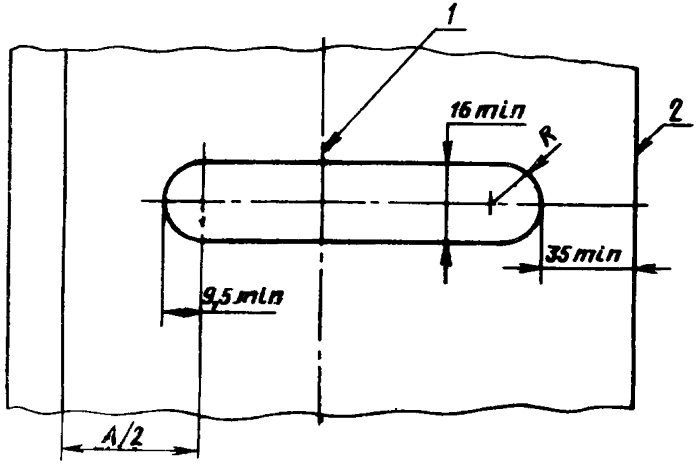

1—плоскость симметрии профиля обода; *2* — замочная часть обода

Черт. 3

1.4. Размеры отверстия для вентиля в ободе колеса для бескамерных шин должны соответствовать указанным на черт. 4.

Таблица 1

мм

Условное обозначение обода*	Размеры обода										
	Ширина		Закраина				Полка		Диаметр		Окружность
	A		G		R_2	B, не менее	R_3, не более	P, не менее	D	D_1	$\pi \cdot D_1$ (пред. откл. ±1,2)
	номин.	пред. откл.	номин.	пред. откл.							
8,50-25/1,3	215,9	±4,8	33,0	±1,2	22,9	25,5	8,0	50,0	635,0	633,33	1989,7
10,00-25/1,5	254,0		38,1		25,4	28,0		59,0			
11,25-24/2,375	285,8	±12,7	60,3	±1,6	31,8	31,5		60,0	616,0	614,33	1929,9
12,00-25/1,3	304,8	±6,4	33,0	±1,2	22,9	25,5	9,7	47,0	635,0	633,33	1989,7
12,00-25/1,5			38,1		25,4	28,0					
14,00-25/1,5	355,6							59,0			
17,00-25/1,7	431,8	±12,7	43,2	±1,6	22,9	24,5	8,0	60,0			

* Условное обозначение обода должно состоять из обозначения профиля обода, номинального диаметра и высоты бортовой закраины.

Таблица 2

мм

Условное обозначение обода	Размеры обода						
	Ширина	Закраина			Полка	Диаметр	Окружность
	A $\pm 12{,}7$	G $\pm 1{,}6$	R_2	B, не менее	P, не менее	D	$\pi \cdot D$ (пред. откл. $^{+1{,}2}_{-2{,}4}$)
11,25-25/2,0	285,8	50,8	31,8	32,5	101,0	635,0	1994,9
13,00-24/2,5	330,2	63,5	38,0	45,5	(97,0) 101,0	619,0	1944,6
13,00-25/2,5	330,2	63,5	38,1	45,5	(97,0) 101,0	635,0	1994,9
13,00-33/2,5						838,2	2633,2
15,00-25/3,0	381,0	76,2	44,5	55,0		635,0	1994,9
15,00-28/3,0				(52,0) 55,0		711,2	2234,3
15,00-33/3,0						838,2	2633,2
15,00-35/3,0				55,0		889,0	2792,8
17,00-25/2,0	431,8	50,8	31,8	32,5		835,0	1994,9
17,00-35/3,5		88,9	50,8	58,0	139,0	889,0	2792,8
19,50-25/2,5	495,3	63,5	38,1	45,5	101,0	635,0	1994,9
19,50-33/4,0		101,6	57,2	66,0	139,0	838,2	2633,2
19,50-49/4,0						1244,6	3909,9
22,00-25/3,0	558,8	76,2	44,5	(52,0) 55,0	(97,0) 139,0	635,0	1994,9
22,00-29/3,0				55,0	139,0	736,6	2315,3

мм

Условное обозначение обода	Размеры обода						
	Ширина	Закраина			Полка	Диаметр	Окружность
	A ±12,7	G ±1,6	R_2	B, не менее	P, не менее	D	$\pi \cdot D$ (пред. откл. $^{+1,2}_{-2,4}$)
22,00-33/4,0	558,8	101,6	57,2	66,0	139,0	838,2	2633,2
22,00-51/4,5		114,3	63,5	74,0	190,5	1295,4	4069,5
24,00-25/2,5	609,6	63,5	38,1	45,5	(97,0) 139,0	635,0	1994,9
24,00-51/5,0		127,0	70,0	86,5	190,5 (185,0)	1295,4	4069,5
25,00-25/3,5	635,0	88,9	50,8	58,0	139,0	635,0	1994,9
25,00-29/3,5						736,6	2315,3
25,00-35/3,5						889,0	2792,8
25,00-51/5,0	660,4	127,0	69,9	86,5	190,5	1295,4	4069,5
28,00-33/4,0	711,2	101,6	57,2	66,0	139,0	838,2	2633,2
28,00-39/4,0						990,6	3113,0
29,00-57/6,0	736,6	152,4	83,8	97,5	(185,0) 190,5	1447,8	4548,3
32,00-33/4,5	812,8	114,3	63,5	74,0	139,0	838,2	2633,2
32,00-39/4,5						990,6	3112,0
32,00-51/4,5						1295,4	4069,5
37,00-45/5,0	940,0	127,0	70,0	86,5	185,0	1146,0	3600,2
37,00-51/5,0						1295,4	4069,5

Примечания:

1. Для ободьев с условным обозначением номинального диаметра 49 мм и более предельные отклонения ±2,4 мм.

2. Размеры, приведенные в скобках, при новом проектировании применять не следует.

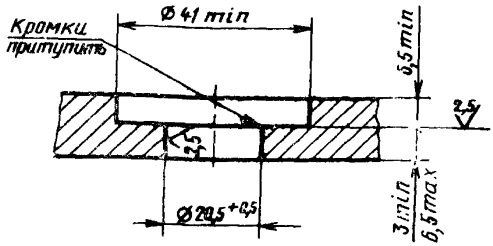

Черт. 4

2. ТЕХНИЧЕСКИЕ ТРЕБОВАНИЯ

2.1. Ободья колес должны изготовляться в соответствии с требованиями настоящего стандарта по рабочим чертежам, утвержденным в установленном порядке.

2.2. Допустимое радиальное биение посадочных полок и торцевое биение ободьев относительно базовых поверхностей, по которым производится установка колес на ступицу, не должны превышать, мм:

5,0 — для диаметра обода от 25 до 33 включ.;

6,0 — для диаметра обода от 33 до 57 включ.

2.3. Не допускаются на вентильном отверстии острые кромки со стороны, обращенной к шине.

2.4. Ободья и съемные посадочные кольца должны обеспечивать герметичность при монтаже на них бескамерных шин. Требования к герметичности должны быть установлены в рабочих чертежах.

2.5. Требования к окраске — по ГОСТ 7593—80.

2.6. Ресурс ободьев колес должен быть не менее ресурса шасси машины.

2.7. Ободья колес должны комплектоваться посадочным, бортовыми и замочным кольцами.

3. ПРАВИЛА ПРИЕМКИ

3.1. Правила приемки — по ГОСТ 16768—81.

4. МЕТОДЫ КОНТРОЛЯ

4.1. Внешний вид поверхностей ободьев, притупление кромки вентильного отверстия и качество покрытия следует проверять визуально.

4.2. Размеры профилей ободьев следует проверять специальным измерительным инструментом.

4.3. Контроль длины окружности посадочных диаметров следует проводить со стороны бортовой части ободьев:

шариковой рулеткой, настроенной по контрольному кольцу диаметром D_1 (см. черт. 2*а* и табл. 1);

плоской рулеткой, настроенной по контрольному кольцу диаметром D (см. черт. 2*б* и табл. 2).

5. МАРКИРОВКА, УПАКОВКА И ТРАНСПОРТИРОВАНИЕ

5.1. Ободья должны иметь маркировку шрифтом высотой не менее 5 мм и содержать следующие данные:

условное обозначение обода;

наименование или товарный знак предприятия-изготовителя;

дату выпуска (год, месяц).

Маркировка должна быть видна после монтажа и накачки шины.

5.2. Ободья колес транспортируют без упаковки транспортом любого вида.

6. ГАРАНТИИ ИЗГОТОВИТЕЛЯ

6.1. Гарантийный срок эксплуатации ободьев — 24 мес со дня ввода ободьев в эксплуатацию при пробеге не более 30 000 км или наработке не более 3000 моточасов.

Изменение № 1 ГОСТ 26147—84 Ободья колес для большегрузных автомобилей, строительно-дорожных и подъемно-транспортных машин. Технические условия

Постановлением Государственного комитета СССР по стандартам от 19.12.86 № 4069 срок введения установлен

с 01.04.87

Пункт 1.1. Таблицу 2 для условных обозначений ободьев 19,50—49/4,0; 24,00—51/5,0; 29,00—57/6,0 изложить в новой редакции:

(Продолжение см. с. 258)

9 Зак. 352

Условное обозначение обода	Размеры обода						
	Ширина	Закраина			Полка	Диаметр	Окружность
	A $\pm 12{,}7$	G $\pm 1{,}6$	R_2	B, не менее	P, не менее	D	$\pi \cdot D$ (пред. откл. $+1{,}2$ $-2{,}4$)
19,50—49/4,0	495,3	101,6	57,2	66,0	139,0	1244,6	3909,9 (3909,9±4,7)
24,00—51/5,0	609,6	127,0	70,0	86,5	190,5	1295,4	4069,5 (4069,5±4,7)
29,00—57/6,0	736,6	152,4	83,8	97,5	190,5 (185,0)	1447,8	4548,3 (4548,3±4,7)

Пункт 1.4 дополнить абзацем: «Допускается выполнение резьбового вентильного отверстия К 1/2″ по ГОСТ 6111—52».

(ИУС № 3 1987 г.)

Редактор *И. М. Уварова*
Технический редактор *Л. Я. Митрофанова*
Корректор *М. Н. Гринвальд*

Сдано в наб. 12.04.84 Подп. в печ. 29.06.84 0,625 п. л. 0,625 усл. кр.-отт. 0,43 уч.-изд. л.
Тир. 10000 Цена 3 коп.

Ордена «Знак Почета» Издательство стандартов, 123840, Москва, ГСП,
Новопресненский пер., 3.
ая типография стандартов, ул. Московская, 256. Зак. 1216

gost.e-ecolog.ru