ГОСУДАРСТВЕННЫЙ СТАНДАРТ
СОЮЗА ССР

РУЧКИ ДЛЯ ДВЕРЕЙ ИЗ АЛЮМИНИЕВЫХ СПЛАВОВ

ТИПЫ И ОСНОВНЫЕ РАЗМЕРЫ

ГОСТ 25897—83

Издание официальное

Цена 3 коп.

ГОСУДАРСТВЕННЫЙ КОМИТЕТ СССР ПО ДЕЛАМ СТРОИТЕЛЬСТВА
Москва

gost.e-ecolog.ru

РАЗРАБОТАН

Министерством монтажных и специальных строительных работ СССР
Мосгорисполком
Министерством промышленности строительных материалов СССР
Госгражданстроем

ИСПОЛНИТЕЛИ

В. А. Голиков (руководитель темы); **А. А. Хайцер; В. Г. Шульман; Б. П. Чуянов; О. Н. Каракозов,** канд. техн. наук; **О. П. Иванов; Н. И. Федоров**

ВНЕСЕН Министерством монтажных и специальных строительных работ СССР

Член Коллегии **В. М. Орлов**

УТВЕРЖДЕН И ВВЕДЕН В ДЕЙСТВИЕ Постановлением Государственного комитета СССР по делам строительства от 28 июня 1983 г. № 124

УДК 683.33.071:006.354 Группа Ж34

ГОСУДАРСТВЕННЫЙ СТАНДАРТ СОЮЗА ССР

РУЧКИ ДЛЯ ОКОН И ДВЕРЕЙ ИЗ АЛЮМИНИЕВЫХ СПЛАВОВ. Типы и основные размеры

Handles for doors of aluminium alloys. Types and principal dimensions

ГОСТ 25897—83

ОКП 49 8200

Постановлением Государственного комитета СССР по делам строительства от 28 июня 1983 г. № 124 срок введения установлен

с 01.01.85

Несоблюдение стандарта преследуется по закону

1. Настоящий стандарт распространяется на ручки, предназначаемые для установки на дверях из алюминиевых сплавов, изготавливаемых по ГОСТ 24584—81.

2. Ручки должны изготавливаться следующих типов:

РСА1 — РСА6 — ручки-скобы, устанавливаемые на наружных дверях зданий;

РТА1 — РТА2 — ручки-толкатели, устанавливаемые на внутренних дверях зданий;

РТА3 — ручки-толкатели, устанавливаемые на внутренних или наружных дверях зданий.

3. Основные размеры ручек должны соответствовать указанным на черт. 1—9.

Форма ручек стандартом не устанавливается.

Примеры рекомендуемой установки ручек приведены в рекомендуемом приложении.

4. Технические требования, правила приемки, методы контроля, маркировка, упаковка, транспортирование, хранение и гарантийный срок эксплуатации ручек должны соответствовать требованиям ГОСТ 25797—83 и настоящего стандарта.

5. Рукоятки с кронштейнами ручек-скоб, а также с кронштейном ручки-толкателя типа РТА3 должны соединяться при помощи винтов, шурупов или другим способом, обеспечивающим их надежное соединение.

Издание официальное Перепечатка воспрещена

© Издательство стандартов, 1983

Ручка-скоба типа РСА1

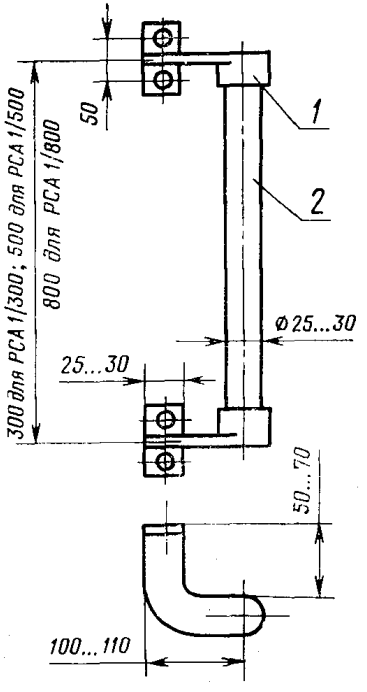

1—кронштейн; *2*—рукоятка

Черт. 1

Ручка-скоба типа РСА2

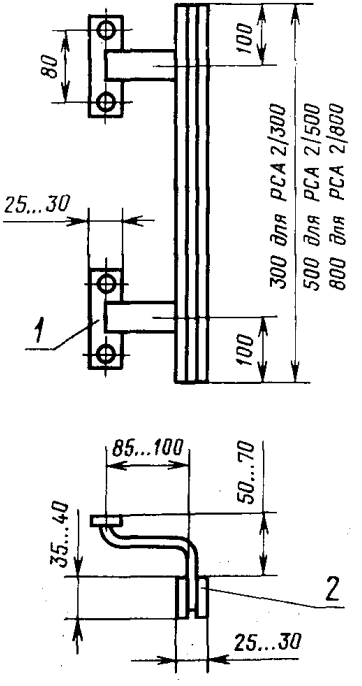

1—кронштейн; *2*—рукоятка

Черт. 2

Ручка-скоба типа РСА3

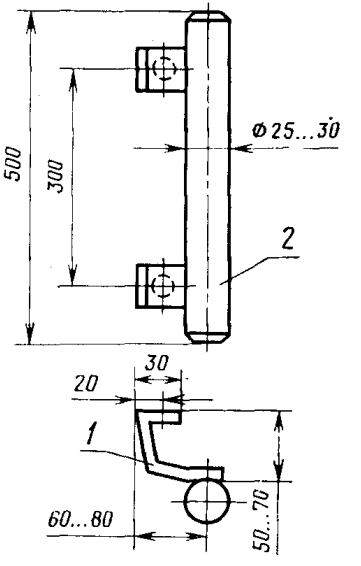

1—кронштейн; *2*—рукоятка

Черт. 3

Ручка-скоба типа РСА4

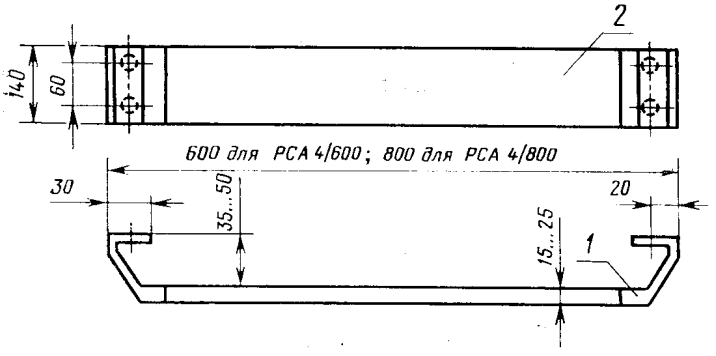

1—кронштейн; *2*—рукоятка

Черт. 4

Ручка-скоба типа РСА5

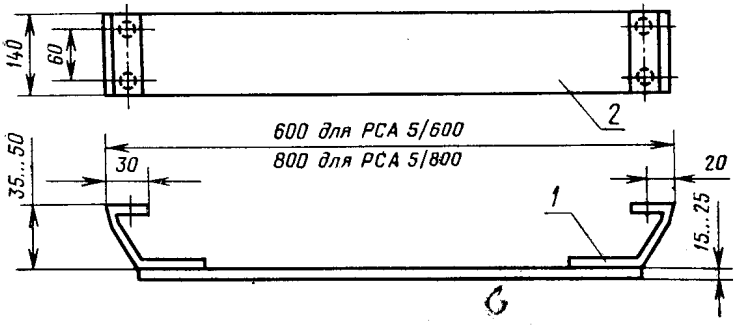

1—кронштейн; *2*—рукоятка

Черт. 5

Ручка-скоба типа РСА6

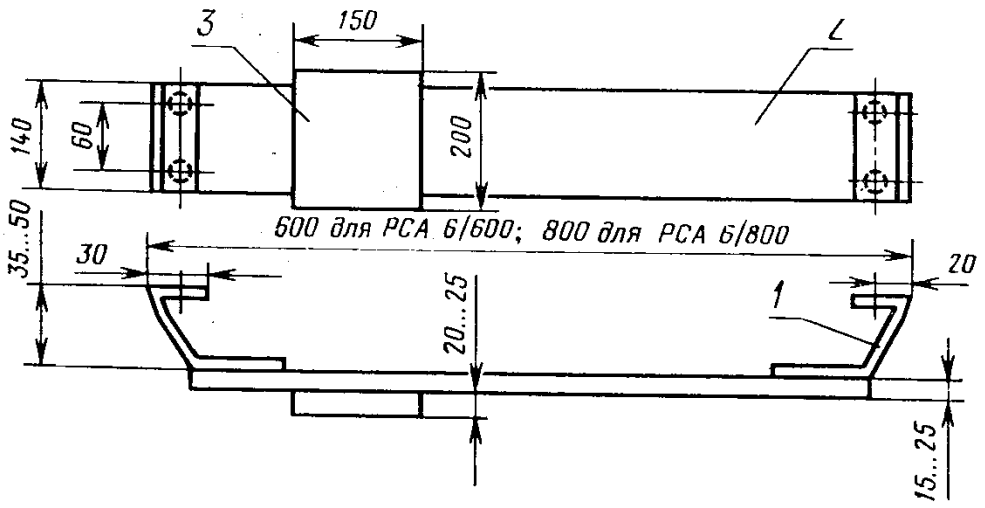

1—кронштейн; *2*—рукоятка; *3*—накладка

Черт. 6

Ручка-толкатель типа РТА1

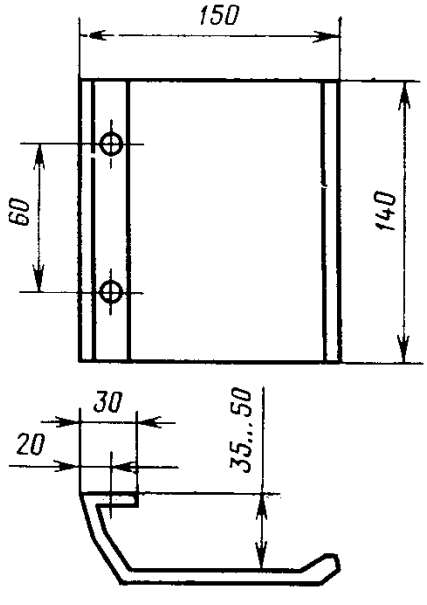

Черт. 7

Ручка-толкатель типа РТА2

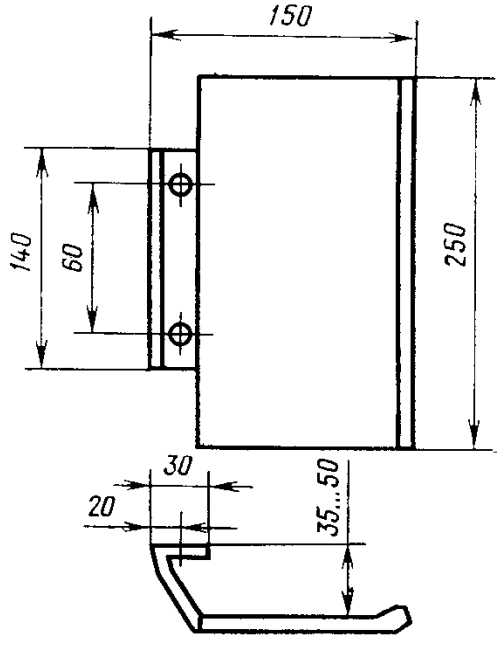

Черт. 8

Ручка-толкатель типа РТА3

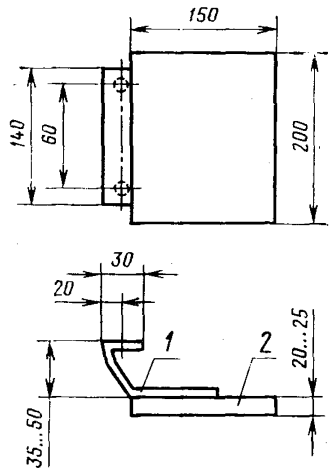

1—кронштейн; *2*—накладка

Черт. 9

Головки крепежных изделий должны быть расположены заподлицо с нелицевой поверхностью ручек.

6. Предельные отклонения сопрягаемых размеров деталей ручек должны соответствовать квалитетам 11—12, а несопрягаемых размеров не должна превышать установленных квалитетом 14 по ГОСТ 25347—82

7. Параметр шероховатости лицевых поверхностей ручек должен быть $Rz \leqslant 0{,}63$ мкм по ГОСТ 2789—73.

8. Ручки должны иметь защитно-декоративное покрытие по ГОСТ 538—78.

Вид покрытия должен назначаться в зависимости от установленной группы условий эксплуатации:

Л — для ручек-толкателей типов РТА1, РТА2 и РТА3;

С — для ручек-скоб типов РСА1, РСА2, РСА3, РСА4, РСА5 и РСА6.

9. Ручки следует поставлять комплектно с крепежными изделиями в соответствии с таблицей.

Тип	Изделие	Число
РСА1, РСА2, РСА4, РСА5, РСА6	Ручка	2
	Шпилька М8—7Х(60—90) по ГОСТ 22042—76	4
	Гайка М8 по ГОСТ 11860—73	8
РСА3, РТА1, РТА2, РТА3	Ручка	2
	Шпилька М8—7Х(60—90) по ГОСТ 22042—76	2
	Гайка М8 по ГОСТ 11860—73	4

Примечание. По согласованию с потребителем допускается применять гайки по ГОСТ 5915—70 или по ГОСТ 5916—70 при условии использования защитных колпачков из пластмассы.

ПРИЛОЖЕНИЕ
Рекомендуемое

ПРИМЕРЫ УСТАНОВОК РУЧЕК-СКОБ И РУЧЕК-ТОЛКАТЕЛЕЙ

Ручки типов РСА1, РСА2, РСА3

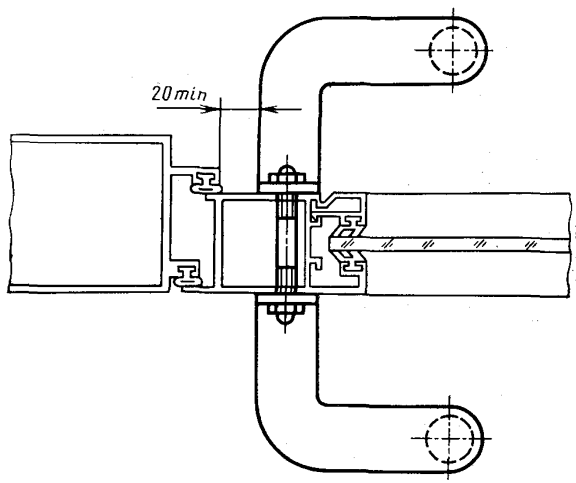

Ручки типов РСА4, РСА5, РСА6

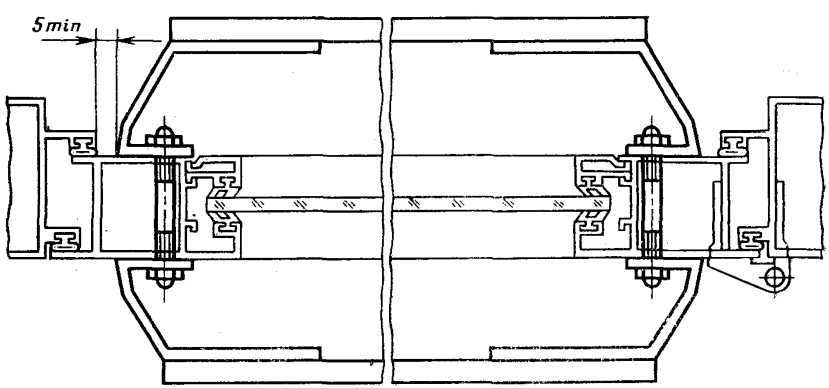

Ручки типов РТА1, РТА2, РТА3

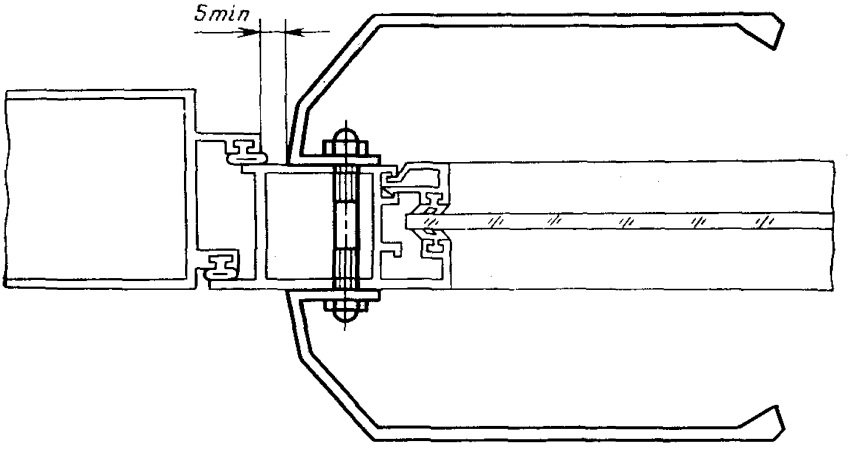

Редактор *О. К. Абашкова*
Технический редактор *В. И. Рушева*
Корректор *Н. Н. Филиппова*

Сдано в наб. 13.09.83 Подп. к печ. 30.11.83 0,75 п. л. 0,39 уч.-изд. л. Тир. 10000 Цена 3 коп.

Ордена «Знак Почета» Издательство стандартов, 123840, Москва, ГСП, Новопресненский пер., 3.
Калужская типография стандартов, ул. Московская, 256. Зак. 2511

Цена 3 коп.

Величина	Единица		
	Наименование	Обозначение	
		международное	русское
ОСНОВНЫЕ ЕДИНИЦЫ СИ			
Длина	метр	m	м
Масса	килограмм	kg	кг
Время	секунда	s	с
Сила электрического тока	ампер	A	А
Термодинамическая температура	кельвин	K	К
Количество вещества	моль	mol	моль
Сила света	кандела	cd	кд
ДОПОЛНИТЕЛЬНЫЕ ЕДИНИЦЫ СИ			
Плоский угол	радиан	rad	рад
Телесный угол	стерадиан	sr	ср

ПРОИЗВОДНЫЕ ЕДИНИЦЫ СИ, ИМЕЮЩИЕ СПЕЦИАЛЬНЫЕ НАИМЕНОВАНИЯ

Величина	Единица			Выражение через основные и дополнительные единицы СИ
	Наименование	Обозначение		
		международное	русское	
Частота	герц	Hz	Гц	$с^{-1}$
Сила	ньютон	N	Н	$м \cdot кг \cdot с^{-2}$
Давление	паскаль	Pa	Па	$м^{-1} \cdot кг \cdot с^{-2}$
Энергия	джоуль	J	Дж	$м^2 \cdot кг \cdot с^{-2}$
Мощность	ватт	W	Вт	$м^2 \cdot кг \cdot с^{-3}$
Количество электричества	кулон	C	Кл	$с \cdot А$
Электрическое напряжение	вольт	V	В	$м^2 \cdot кг \cdot с^{-3} \cdot А^{-1}$
Электрическая емкость	фарад	F	Ф	$м^{-2} \cdot кг^{-1} \cdot с^4 \cdot А^2$
Электрическое сопротивление	ом	Ω	Ом	$м^2 \cdot кг \cdot с^{-3} \cdot А^{-2}$
Электрическая проводимость	сименс	S	См	$м^{-2} \cdot кг^{-1} \cdot с^3 \cdot А^2$
Поток магнитной индукции	вебер	Wb	Вб	$м^2 \cdot кг \cdot с^{-2} \cdot А^{-1}$
Магнитная индукция	тесла	T	Тл	$кг \cdot с^{-2} \cdot А^{-1}$
Индуктивность	генри	H	Гн	$м^2 \cdot кг \cdot с^{-2} \cdot А^{-2}$
Световой поток	люмен	lm	лм	$кд \cdot ср$
Освещенность	люкс	lx	лк	$м^{-2} \cdot кд \cdot ср$
Активность радионуклида	беккерель	Bq	Бк	$с^{-1}$
Поглощенная доза ионизирующего излучения	грэй	Gy	Гр	$м^2 \cdot с^{-2}$
Эквивалентная доза излучения	зиверт	Sv	Зв	$м^2 \cdot с^{-2}$

gost.e-ecolog.ru