к ГОСТ 25788—83 Ключи гаечные торцовые с внутренним шестигранником изогнутые. Основные размеры

В каком месте	Напечатано	Должно быть
Пункт 3. Таблица. Графа «Обозначение» Примеры условных обозначений	6910-0591—6910-0653 *6910—0606* *6910—0607*	7812-1591—7812-1653 *7812—1606* *7812—1607*

(ИУС № 2 1985 г.)

gost.e-ecolog.ru

УДК 621.883.16:006.354 Группа Г24

ГОСУДАРСТВЕННЫЙ СТАНДАРТ СОЮЗА ССР

КЛЮЧИ ГАЕЧНЫЕ ТОРЦОВЫЕ С ВНУТРЕННИМ ШЕСТИГРАННИКОМ ИЗОГНУТЫЕ

Основные размеры

Bent hexagon socket wrenches. Basic dimensions

ГОСТ 25788—83

(СТ СЭВ 3730—82, СТ СЭВ 3753—82)

ОКП 39 2654

Постановлением Государственного комитета СССР по стандартам от 18 мая 1983 г. № 2249 срок введения установлен

с 01.01.85

Несоблюдение стандарта преследуется по закону

1. Настоящий стандарт распространяется на изогнутые торцовые гаечные ключи с внутренним шестигранником общего назначения, изготавливаемые для нужд народного хозяйства и для экспорта.

Стандарт полностью соответствует СТ СЭВ 3730—82 и СТ СЭВ 3753—82.

2. Ключи должны изготовляться типов:

1 — односторонние;

2 — двусторонние.

3. Основные размеры ключей должны соответствовать указанным на чертеже и в таблице.

4. Ключи должны изготовляться двух степеней точности по ГОСТ 2838—80: повышенной и нормальной.

Издание официальное ★ Е *Перепечатка воспрещена*

Тип 1

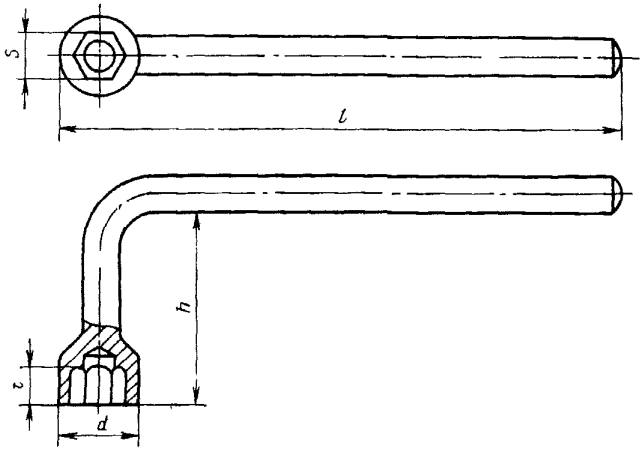

Тип 2

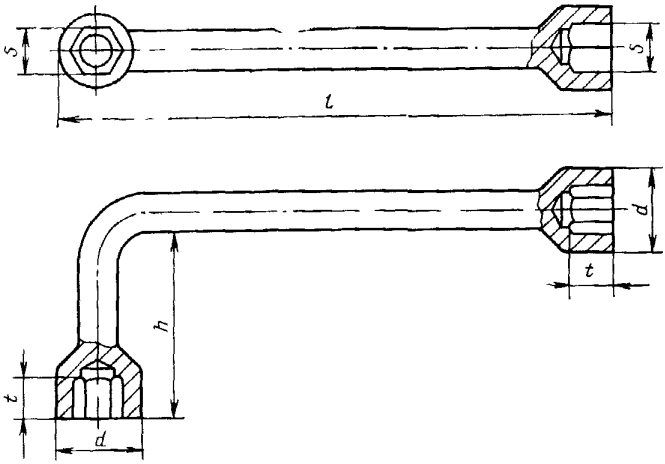

Примечание. Чертеж не определяет конструкцию ключей.

мм

Обозначение	Применяемость	Тип	S	d, не более	h, не менее	l (пред. откл. ±10)	t, не менее
6910-0591		1	4	8,0	35	150	2,0
6910-0592		2	4×4				
6910-0593		1	5	9,5			2,5
6910-0594		2	5×5				
6910-0595		1	5,5	10,0			3,0
6910-0596		2	5,5×5,5				
6910-0597		1	6	11,0			3,5
6910-0598		2	6×6				
6910-0599		1	7	11,5			4,0
6910-0601		2	7×7				
6910-0602		1	8	13,0			5,0
6910-0603		2	8×8				
6910-0604		1	9	15,0			
6910-0605		2	9×9				
6910-0606		1	10	16,0			6,0
6910-0607		2	10×10				
6910-0608		1	11	17,0			7,0
6910-0609		2	11×11				
6910-0611		1	12	19,0			8,0
6910-0612		2	12×12				
6910-0613		1	13	20,5		160	
6910-0614		2	13×13				
6910-0615		1	14	21,5			10,0
6910-0616		2	14×14				
6910-0617		1	15	23,0		170	
6910-0618		2	15×15				
6910-0619		1	16	24,5	45	180	
6910-0621		2	16×16				

Продолжение

мм

Обозначение	Применяемость	Тип	S	d, не более	h, не менее	l (пред. откл. ±10)	t, не менее
6910-0622		1	17	26,0	45	180	10,0
6910-0623		2	17×17				
6910-0624		1	18	27,0	51	190	12
6910-0625		2	18×18				
6910-0626		1	19	28,5			
6910-0627		2	19×19				
6910-0628		1	21	30,5	55	210	14
6910-0629		2	21×21				
6910-0631		1	22	32,0			
6910-0632		2	22×22				
6910-0633		1	24	34,5	66	220	16
6910-0634		2	24×24				
6910-0635		1	27	38,5	75	250	18
6910-0636		2	27×27				
6910-0637		1	30	42,0	85	280	20
6910-0638		2	30×30				
6910-0639		1	32	45,0		300	22
6910-0641		2	32×32				
6910-0642		1	34	48,0			24
6910-0643		2	34×34				
6910-0644		1	36	50,0	95	320	
6910-0645		2	36×36				
6910-0646		1	41	57,0	105	340	27
6910-0647		2	41×41				
6910-0648		1	46	63,0	120	380	30
6910-0649		2	46×46				
6910-0651		1	50	69,0	125	400	33
6910-0652		2	50×50				32
6910-0653		1	55	75 0	135	450	36

Пример условного обозначения ключа с размером зева $S=10$ мм типа I повышенной точности П, группы прочности В с хромовым покрытием толщиной 9 мкм:

Ключ 6910-0606 ПВХ 9 ГОСТ 25788—83

То же, типа 2:

Ключ 6910-0607 ПВХ 9 ГОСТ 25788—83

5. Технические требования — по ГОСТ 25790—83.

gost.e-ecolog.ru