ГОСУДАРСТВЕННЫЙ СТАНДАРТ
СОЮЗА ССР

СОЕДИНИТЕЛИ ПЛОСКИЕ ВТЫЧНЫЕ. ВИЛКИ, РОЗЕТКИ И ГИБРИДЫ

ТИПЫ, КОНСТРУКЦИЯ И ОСНОВНЫЕ РАЗМЕРЫ

ГОСТ 25671—83

Издание официальное

Цена 5 коп.

ГОСУДАРСТВЕННЫЙ КОМИТЕТ СССР ПО СТАНДАРТАМ
Москва

gost.e-ecolog.ru

РАЗРАБОТАН Министерством электротехнической промышленности

ИСПОЛНИТЕЛИ

А. А. Маркелов (руководитель темы), В. П. Ситников, Н. А. Брук, Т. Л. Бояринцева

ВНЕСЕН Министерством электротехнической промышленности

Член Коллегии Ю. А. Бахшинов

УТВЕРЖДЕН И ВВЕДЕН В ДЕЙСТВИЕ Постановлением Государственного комитета СССР по стандартам от 14 марта 1983 г. № 1169

УДК 621.315.687:006.354 Группа Е77

ГОСУДАРСТВЕННЫЙ СТАНДАРТ СОЮЗА ССР

СОЕДИНИТЕЛИ ПЛОСКИЕ ВТЫЧНЫЕ. ВИЛКИ, РОЗЕТКИ И ГИБРИДЫ.

Типы, конструкция и основные размеры.

Flat pluq-in connectors. Pluqs, sockets and hermaphroditics. Types, construction and general sizes

ГОСТ 25671—83

Постановлением Государственного комитета СССР по стандартам от 14 марта 1983 г. № 1169 срок действия установлен

с 01.01.85
до 01.01.90

Несоблюдение стандарта преследуется по закону

1. Настоящий стандарт распространяется на плоские втычные соединители (далее соединители), предназначенные для разъемного контактного соединения проводов, шнуров и кабелей (далее проводов) с медными многопроволочными жилами сечением от 0,35 до 10 мм^2 между собой и присоединения указанных проводов к электротехническим устройствам.

Стандарт полностью соответствует рекомендации СЕЕ 6.

2. Настоящий стандарт устанавливает следующие типы соединителей:

1 — розетки;
2 — розетки с левым планарным хвостовиком;
3 — розетки с правым планарным хвостовиком;
4 — вилки;
5 — гибриды соединителя с одной вилкой;
6 — гибриды соединителя с двумя вилками.

3. Исполнения соединителей в зависимости от номинального сечения присоединяемой жилы — по ГОСТ 24566—81.

Издание официальное **Перепечатка воспрещена**

★

© Издательство стандартов, 1983

4. Устанавливается следующая структура условного обозначения соединителей:

Соединитель X — XXX — XXXXXXX — XX XXXXXXXXX — XX

- XXXXXXXXX — Обозначение настоящего стандарта
- XX — Вид климатического исполнения по ГОСТ 24566—81
- XXXXXXX — Вид и толщина покрытия по ГОСТ 24566—81
- XXX — Исполнение по ГОСТ 24566—81*
- X — Тип соединителя

* Для соединителей типа 6 указывается номинальная ширина соединителя.

Примечание. По согласованию с потребителем допускается не указывать в условном обозначении вид и толщину покрытия, или вид климатического исполнения.

Примеры условных обозначений соединителей:

Розетка с левым планарным хвостовиком, номинальной ширины 6,3 мм, предназначенная для присоединения к жиле провода номинального сечения 6,0 мм², с оловянным покрытием толщиной 9 мкм, полученным катодным восстановлением, климатического исполнения Т3:

Соединитель 2—34—09—Т3 ГОСТ 25671—83

Розетка номинальной ширины 2,8 мм, предназначенная для присоединения к жиле провода номинального сечения 0,5 мм², с покрытием, полученным химическим способом, климатического исполнения У3:

Соединитель 1—11—Хим. Пас. — У3 ГОСТ 25671—83

Вилка номинальной ширины 4,8 мм, предназначенная для присоединения к жиле провода номинального сечения 1,5 мм², с оловянным покрытием толщиной 9 мкм, полученным катодным восстановлением, климатического исполнения Т3:

Соединитель 4—23—09—Т3 ГОСТ 25671—83

Гибрид соединителя с двумя вилками номинальной ширины 4,8 мм, с оловянным покрытием толщиной 6 мкм, полученным катодным восстановлением, климатического исполнения У3:

Соединитель 6—4,8—06—У3 ГОСТ 25671—83

5. Типы, конструкция, основные размеры и масса вилок, розеток и гибридов плоских втычных соединителей должны соответствовать указанным на черт. 1—5 и в табл. 1—5.

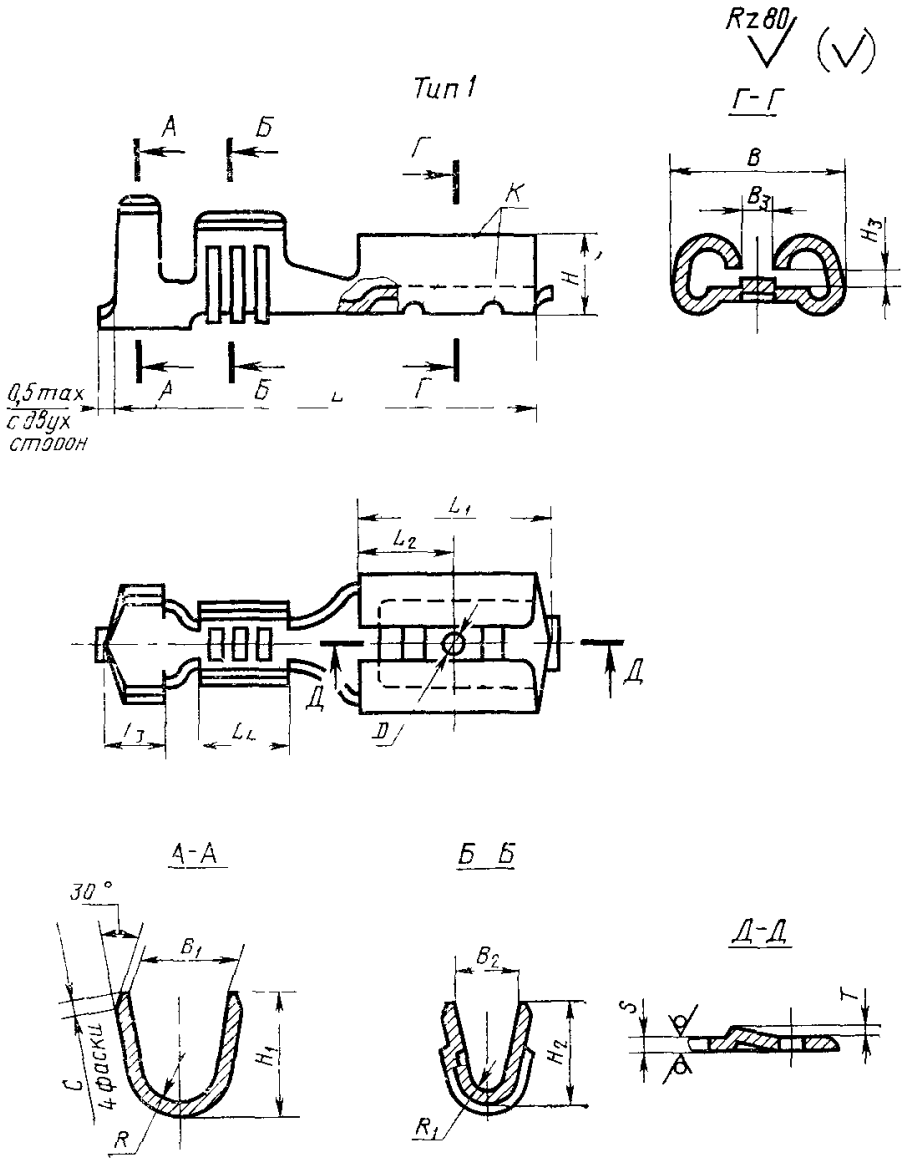
Rz80
(V)
Тип 1
Г-Г
А
Б
Г
К
В
B_3
H_3
H
0,5 max
с двух
сторон
L
L_1
L_2
Д
l_1
L_L
А-А
Б-Б
Д-Д
30°
B_1
H_1
С
4 фаски
R
B_2
H_2
R_1
S
T

Черт. 1

Размеры, мм

Таблица 1

Типоисполнение	Код ОКП	Чертеж	B	B_1	B_2	B_3	c	D	H	H_1	H_2	H_3 Номин	H_3 Пред. откл.
1—11	34 2949 5101	1	3,7	3,2	1,6	0,7	0,3	1,20	1,7	4,3	2,8	0,3	±0,1
1—12	34 2949 5102			4,5	2,0					5,8			
1—21	34 2949 5103		5,6	3,2	1,6	1,1	0,5	1,35	2,5	4,4	2,9	0,6	
1—22	34 2949 5104			4,5	2,0					5,9			
1—23	34 2949 5105			5,4	2,8					7,4	3,9		
1—31	34 2949 5106		7,6	3,2	1,6	1,6		1,40	3,1	4,5	3,0		
1—32	34 2949 5107			4,5	2,0					6,0			
1—33	34 2949 5108			5,4	2,8					7,7	4,2		
1—34	34 2949 5109			6,7	4,4					8,8	6,3		
1—41	34 2949 5111		11,0	5,4	2,8	2,8		2,10	4,2	7,7	4,2	1,0	
1—42	34 2949 5112			6,7	4,4					8,8	6,3		
1—43	34 2949 5113			9,4	5,5					11,3	7,8		

Размеры, мм

Продолжение табл. 1

Типоисполнение	L	L_1	L_2	L_3	L_4	R	R_1	S	T	Расчетная масса 1000 шт., кг	Применяемость
1—11	15,0	6,4	1,6	1,8	3,2	1,4	0,6	0,25	0,08	0,26	
1—12						2,0	0,8				
1—21			3,2			1,4	0,6	0,40		0,40	
1—22						2,0	0,8			0,44	
1—23						2,4	1,2			0,47	
1—31	19,6	7,7	4,5	2,3	4,2	1,4	0,6	0,45	0,20	0,71	
1—32						2,0	0,8			0,74	
1—33						2,4	1,2			0,78	
1—34						3,0	2,0			0,80	
1—41	26,2	12,0	5,0	2,9	4,7	2,4	1,2	0,50	0,30	1,30	
1—42						3,0	2,0			1,50	
1—43						4,2	2,6			1,70	

Тип 2

Рис. 1

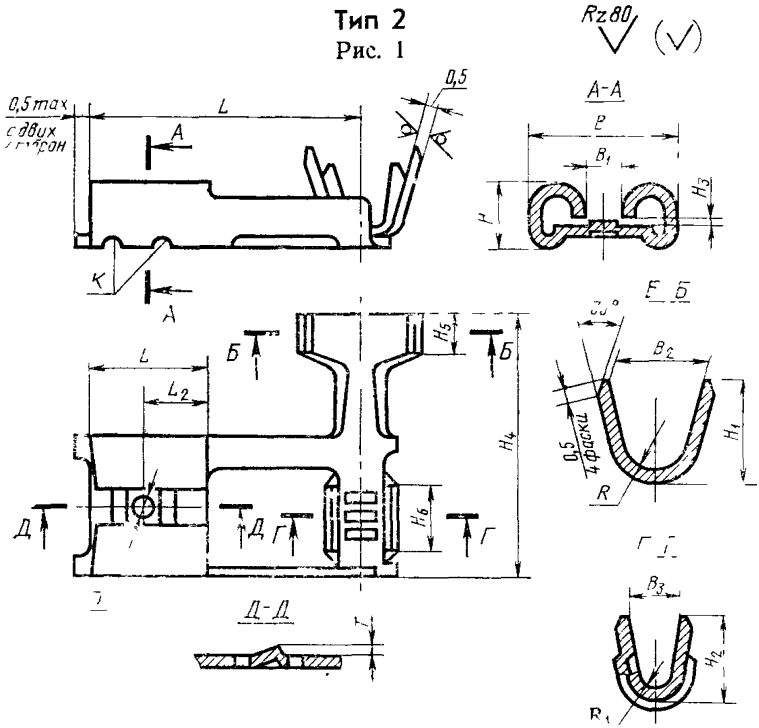

Тип 3

Рис. 2. Остальное — см. рис. 1

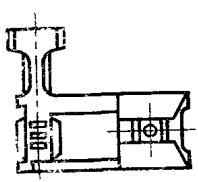

Черт. 2

Размеры, мм

Таблица 2

Типоисполнение	КОД ОКП	Чертеж	B	B_1	B_2	B_3	D	H	H_1	H_2	H_3 Номин.	H_3 Пред. откл.	H_4
2—31	34 2949 5114	2	7,6	1,6	3,2	1,6	1,4	3,1	4,5	3,0	0,6	±0,1	15,0
3—31	34 2949 5122												
2—32	34 2949 5115				4,5	2,0			6,0				
3—32	34 2949 5123												
2—33	34 2949 5116				5,4	2,8			7,7	4,2			
3—33	34 2949 5124												
2—34	34 2949 5117				6,7	4,4			8,8	6,3			
3—34	34 2949 5125												
2—41	34 2949 5118		11,0	2,8	5,4	2,8	2,1	4,2	7,7	4,2	1,0		20,0
3—41	34 2949 5126												
2—42	34 2949 5119				6,7	4,4			8,8	6,3			
3—42	34 2949 5127												
2—43	34 2949 5121				9,4	5,5			11,3	7,8			
3—43	34 2949 5128												

Размеры, мм

Продолжение табл. 2

Типоисполнение	H_5	H_6	L	L_1	L_2	R	R_1	T	Расчетная масса 1000 *шт., кг*	Применяемость
2—31	2,3	3,0	15,1	7,7	4,5	1,4	0,6	0,2	0,80	—
3—31										—
2—32						2,0	0,8		0,83	—
3—32										—
2—33						2,4	1,2		0,86	—
3—33										—
2—34						3,0	2,0		0,90	—
3—34										—
2—41	3,0	4,2	22,5	12,0	5,0	2,4	1,2	0,3	1,80	—
3—41										—
2—42						3,0	2,0		2,00	—
3—42										—
2—43						4,2	2,6		2,20	—
3—43										—

Тип 4

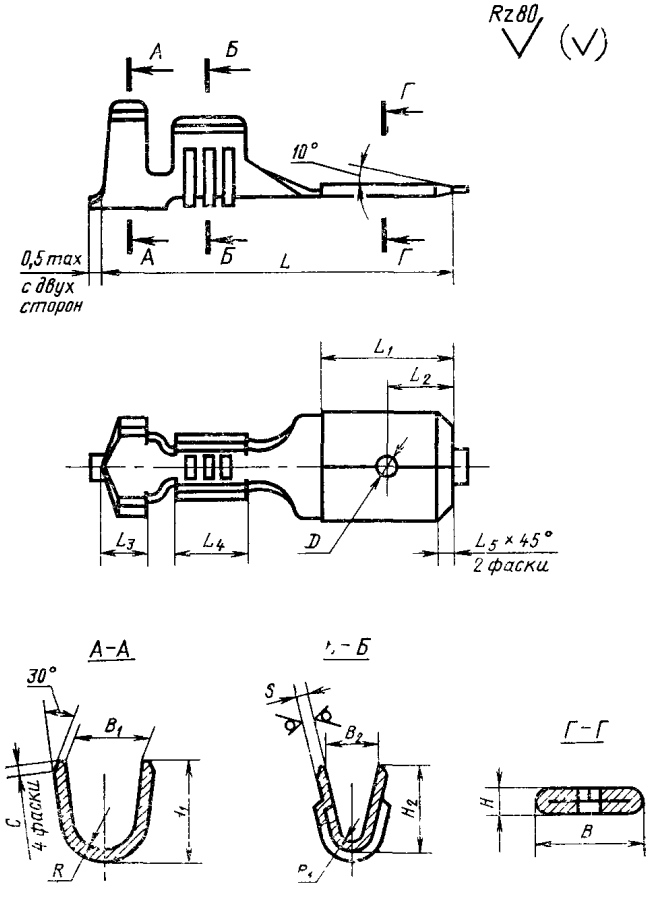
Rz80
(√)
А
Б
Г
10°
0,5 max
с двух
сторон
L
L1
L2
L3
L4
D
L5 × 45°
2 фаски
А-А
30°
B1
H1
R
Б-Б
S
B2
H2
R1
Г-Г
H
B

Черт. 3

Таблица 3

Размеры, мм

Типоисполнение	Код ОКП	Чертеж	B Номин	B Пред. откл.	B_1	B_2	c	D Номин	D Пред. откл.	H, не более	H_1	H_2
4—11	34 2949 5129	3	2,80	±0,07	3,2	1,6	0,3	1,2	+0,1	0,53	4,3	2,8
4—12	34 2949 5131				4,5	2,0					5,8	
4-21	34 2949 5132		4,75	±0,09	3,2	1,6	0,5	1,4		0,83	4,4	2,9
4—22	34 2949 5133				4,5	2,0					5,9	
4—23	34 2949 5134				5,4	2,8					7,4	3,9
4—31	34 2949 5135		6,30	±0,11	3,2	1,6		1,6			4,4	2,9
4—32	34 2949 5136				4,5	2,0					5,9	
4-33	34 2949 5137				5,4	2,8					7,7	4,2
4- 34	34 2949 5138				6,7	4,4					8,7	6,2
4—41	34 2949 5139		9,50		5,4	2,8		2,1		1,25	7,8	4,3
4-42	34 2949 5141				6,7	4,4					8,9	6,4
4—43	34 2949 5142				9,4	5,5					11,4	7,9

Продолжение табл. 3

Размеры, мм

Типоисполнение	L	L_1	L_2	L_3	L_4	L_5	R	R_1	S	Расчетная масса 1000 шт., кг	Применяемость
4 11	15,0	7,1	1,6	1,8	3,2	0,6	1,4	0,6	0,25	0,14	
4-12							2,0	0,8			
4—21	16,5	6,4	3,2			1,0	1,4	0,6	0,4	0,30	
4-22							2,0	0,8		0,34	
4—23							2,4	1,2		0,34	
4—31	20,0	8,0	4,0	2,3	4,2		1,4	0,6		0,67	
4—32							2,0	0,8		0,68	
4—33							2,4	1,2		0,71	
4—34							3,0	2,0		0,74	
4—41	25,0	12,0	5,25	2,9	4,7	1,2	2,4	1,2	0,6	1,0	
4—42							3,0	2,0		1,2	
4-43							4,2	2,6		1,4	

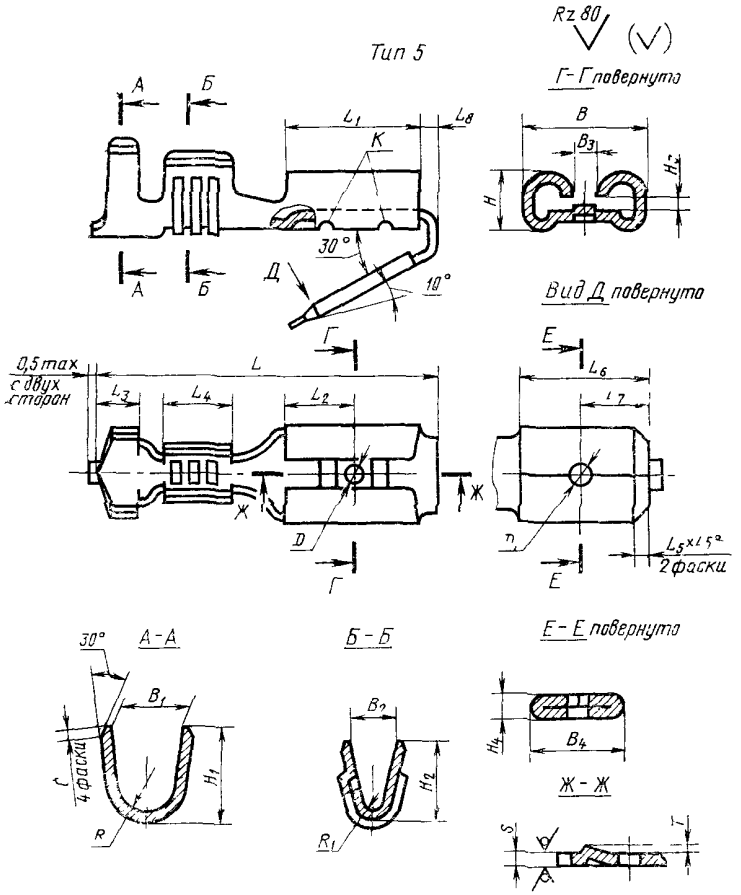
Rz 80
(√)
Тип 5
Г-Г повернуто
А
Б
L1
L8
K
B
B3
H2
H
30°
Д
10°
Вид Д повернуто
Г
Е
0,5 max
с двух сторон
L
L3
L4
L2
L6
L7
Ж
D
n
L5×15°
2 фаски
Е
30°
А-А
Б-Б
Е-Е повернуто
B1
B2
H1
H2
H4
B4
r
4 фаски
R
R1
Ж-Ж
S
T

Черт. 4

Таблица 4

Размеры, мм

Типоисполнение	Код ОКП	Чертеж	B	B_1	B_2	B_3	B_4 Номин.	B_4 Пред. откл.	c	D	D_1 Номин.	D_1 Пред. откл.	H
5—11	34 2949 5143	4	3,7	3,2	1,6	0,7	2,8	±0,07	0,3	1,2	1,2	+0,1	1,7
5—12	34 2949 5144			4,5	2,0								
5—21	34 2949 5145		5,6	3,2	1,6	1,1	4,75	±0,09	0,5	1,35	1,4		2,5
5—22	34 2949 5146			4,5	2,0								
5—23	34 2949 5147			5,4	2,8								
5—31	34 2949 5148		7,6	3,2	1,6	1,6	6,3	±0,11		1,4	1,6		3,1
5—32	34 2949 5149			4,5	2,0								
5—33	34 2949 5151			5,4	2,8								
5—34	34 2949 5152			6,7	4,4								
5—41	34 2949 5153		11,0	5,4	2,8	2,8	9,5			2,1	2,1		4,2
5—42	34 2949 5154			6,7	4,4								
5—43	34 2949 5155			9,4	5,5								

Размеры, мм

Продолжение табл. 4

Типоисполнение	H_1	H_2	H_3 Номин.	H_3 Пред. откл.	H_4, не более	L	L_1	L_2	L_3	L_4	L_5
5—11	4,3	2,75	0,3	+0,1	0,53	15,8	6,4	1,6	1,8	3,2	0,6
5—12	5,8										
5—21	4,4	2,9	0,6		0,83			3,2			1,0
5—22	5,9										
5—23	7,4	3,9									
5—31	4,4	2,9				20,0	7,7	4,5	2,3	4,2	
5—32	5,9										
5—33	7,7	4,2									
5—34	8,7	6,2									
5—41	7,8	4,3	1,0		1,25	27,2	12,0	5,0	2,9	4,7	1,2
5—42	8,9	6,4									
5—43	11,4	7,9									

Продолжение табл. 4

Размеры, мм

Типоисполнение	L_6	L_7	L_8, не более	R	R_1	S	T	Расчетная масса 1000 шт., кг	Применяемость
5—11	7,1	1,6	1,0	1,4	0,6	0,25	0,08	0,28	
5—12				2,0	0,8			0,30	
5—21	6,4	3,2		1,4	0,6	0,4		0,62	
5—22				2,0	0,8			0,65	
5—23				2,4	1,2			0,68	
5—31	8,0	4,0		1,4	0,6		0,2	0,82	
5—32				2,0	0,8			0,84	
5—33				2,4	1,2			0,86	
5—34				3,0	2,0			0,90	
5—41	12,0	5,25		2,4	1,2	0,6	0,3	1,80	
5—42				3,0	2,0			2,10	
5—43				4,2	2,6			2,40	

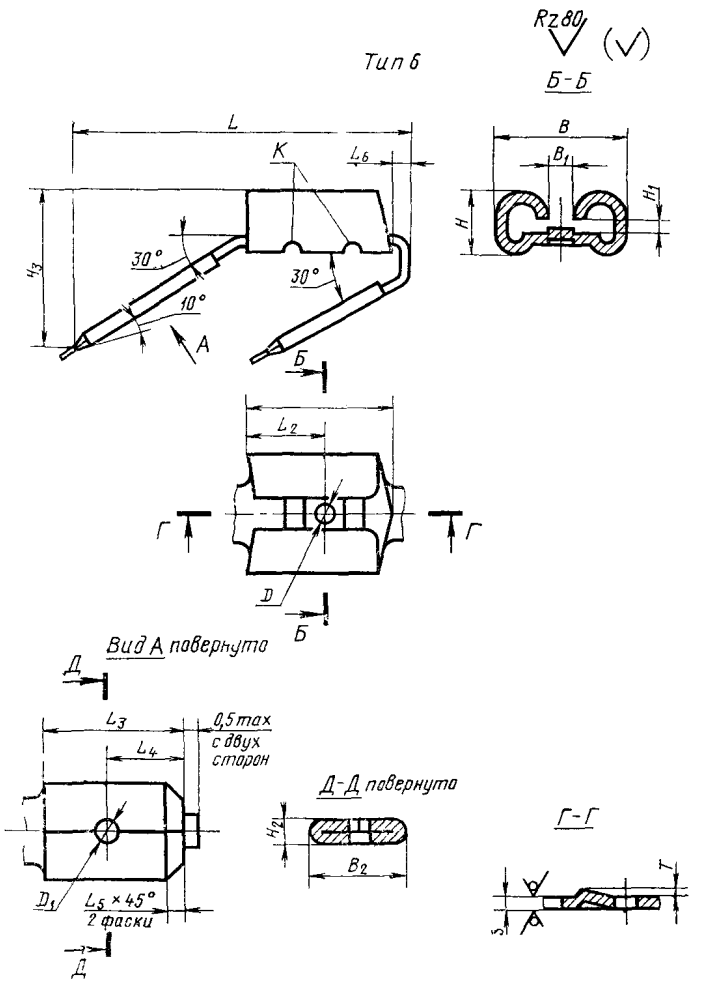
Rz80
(✓)
Тип 6
Б-Б
L
K
L_6
B
B_1
H_1
H
H_3
30°
30°
10°
A
Б
L_2
Г
Г
D
Б
Вид А повернуто
Д
L_3
L_4
0,5 max
с двух
сторон
Д-Д повернуто
H_2
B_2
Г-Г
T
3
D_1
L_5 × 45°
2 фаски
Д

Черт. 5

Таблица 5

Размеры, мм

Типоисполнение	Код ОКП	Чертеж	B	B_1	B_2 Номин.	B_2 Пред. откл.	D	D_1 Номин.	D_1 Пред. откл.	H	H_1 Номин.	H_1 Пред. откл.	H_2, не более
6—2,8	34 2949 5156	5	3,7	0,7	2,8	+0,07	1,2	1,2	+0,1	1,7	0,3	±0,1	0,53
6—4,8	34 2949 5157		5,6	1,1	4,75	±0,09	1,35	1,4		2,5	0,6		0,83
6—6,3	34 2949 5158		7,6	1,6	6,3	±0,11	1,4	1,6		3,1			
6—9,5	34 2949 5159		11,0	2,8	9,5		2,1	2,1		4,2	1,0		1,25

Размеры, мм *Продолжение табл. 5*

Типоисполнение	H_3	L	L_1	L_2	L_3	L_4	L_5	L_6, не более	S	T	Расчетная масса 1000 шт., кг	Применяемость
6—2,8	5	14,0	6,4	1,6	7,1	1,6	0,6	1,0	0,25	0,08	0,2	
6—4,8	6,8	14,4		3,2	6,4	3,2	1,0		0,4		0,68	
6—6,3	8,8	16,6	7,7	4,5	8,0	4,0				0,2	1,0	
6—9,5	13,2	24,4	12,0	5,0	12,0	5,25	1,2		0,6	0,3	1,2	

6. Неуказанные предельные отклонения размеров должны быть: отверстий H12, валов h12, остальных $\pm\frac{IT12}{2}$, угловых размеров $\pm 3°$.

7. Для соединителей, предназначенных для присоединения к проводу пайкой или сваркой без предварительной опрессовки, размеры H_1 и H_2 хвостовика устанавливаются в конструкторской документации, при этом допускается не изготовлять канавки и фаски *c*.

8. Допускается изготовлять соединители без прорезей *K*.

9. Основные размеры опрессованных соединений хвостовика соединителя с проводом приведены в рекомендуемом приложении.

10. Основные размеры вставок вилочной части соединителей, являющихся выводами электротехнических устройств, по ГОСТ 23557—79.

11. Основные размеры гнезд розеточной части соединителей, являющихся выводами электротехнических устройств, должны соответствовать указанным на черт. 1 и в табл. 1.

12. Технические требования и область применения — по ГОСТ 24566—81.

13. Термины и определения — по ГОСТ 21962—76, ГОСТ 23557—79 и ГОСТ 24566—81.

ПРИЛОЖЕНИЕ
Рекомендуемое

Размеры опрессованных соединений

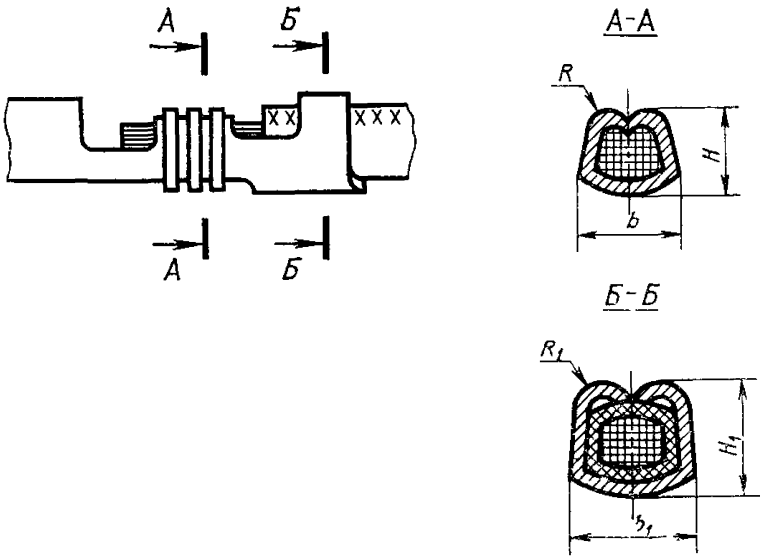

Размеры в мм

Номинальная ширина соединителя	Номинальное сечение присоединяемой жилы, мм²	Толщина материала соединителя	B	B_1	H	H_1	R	R_1
2,8	0,35	0,25	1,80	3,45	0,82	2,26	0,3	0,7
	0,5		1,81	3,46	0,86	2,35		
	0,75		2,16	4,50	0,84	2,39	0,4	1,0
	1,0		2,17	4,52	0,90	2,47		
4,8	0,5	0,4	2,11	3,76	1,16	2,65	0,5	0,9
	0,75		2,46	4,80	1,14	2,69	0,6	1,2
	1,0		2,47	4,82	1,20	2,77		
	1,5		3,69	6,14	1,07	3,24	0,8	1,4
	2,5		3,72	6,24	1,27	3,80		

Продолжение

Размеры в мм

Номинальная ширина соединителя	Номинальное сечение присоединяемой жилы, мм²	Толщина материала соединителя	B	B_1	H	H_1	R	R_1
6,3	0,5	0,4	2,11	3,76	1,16	2,65	0,5	0,9
	0,75		2,46	4,80	1,14	2,69	0,6	1,2
	1,0		2,47	4,82	1,20	2,77		
	1,5		3,69	6,14	1,07	3,24	0,8	1,4
	2,5		3,72	6,24	1,27	3,60		
	4,0		5,18	7,32	1,59	3,93	1,1	1,6
	6,0		5,22	7,38	1,80	4,30		
	0,5	0,45	2,21	3,86	1,26	2,75	0,5	0,9
	0,75		2,56	4,90	1,24	2,79	0,6	1,2
	1,0		2,57	4,92	1,30	2,87		
	1,5		3,79	6,24	1,17	3,34	0,8	1,4
	2,5		3,82	6,34	1,37	3,90		
	4,0		5,28	7,42	1,65	4,03	1,1	1,6
	6,0		5,32	7,48	1,90	4,40		
	0,5	0,5	2,31	3,96	1,36	2,85	0,6	1,0
	0,75		2,66	5,00	1,34	2,89	0,7	1,3
	1,0		2,67	5,02	1,40	2,97		
	1,5		3,89	6,34	1,27	3,44	0,9	1,5
	2,5		3,92	6,44	1,47	4,00		
	4,0		5,38	7,52	1,75	4,13	1,2	1,7
	6,0		5,42	7,58	2,00	4,50		
9,5	2,5		3,92	6,44	1,47	4,00	0,9	1,5
	4,0		5,38	7,52	1,75	4,13	1,2	1,7
	6,0		5,42	7,58	2,00	4,50		
	10,0		6,54	9,85	2,47	5,64	1,5	2,3
	2,5	0,6	4,12	6,64	1,67	4,20	1,0	1,6
	4,0		5,58	7,72	1,95	4,33	1,3	1,8
	6,0		5,62	7,78	2,20	4,70		
	10,0		6,74	10,05	2,67	5,84	1,6	2,4

Изменение № 1 ГОСТ 25671—83 Соединители плоские втычные. Вилки, розетки и гибриды. Типы, конструкция и основные размеры

Утверждено и введено в действие Постановлением Государственного комитета СССР по стандартам от 04.11.88 № 3642

Дата введения 01.03.89

Наименование стандарта изложить в новой редакции: «**Соединители плоские втычные. Типы, конструкция и размеры**

Flat pluq-in connectors. Types, construction and sizes».

Под наименованием стандарта проставить код: ОКП 34 2949.

Пункт 1. Второй абзац исключить.

Пункты 3, 4. Заменить ссылку: ГОСТ 24566—81 на ГОСТ 24566—86.

Пункт 5. Таблицу 1 дополнить типоисполнениями — 1—13, 1—14;

Типоисполнение	Код ОКП	Чертеж	B	B_1	B_2	B_3	c	D	H, не более	H_1	H_2	H_3 Номин	H_3 Пред откл.
1—13	34 2949 5161	1	3,7	3,2	1,6	0,7	0,3	1,20	2,3	4,3	2,8	0,6	±0,1
1—14	34 2949 5162			4,5	2,0					5,8			

Продолжение

Типоисполнение	L	L_1	L_2	L_3	L_4	R	R_1	S	T	Расчетная масса 1000 шт, кг	Применяемость
1—13	15,0	6,4	1,6	1,8	3,2	1,4	0,6	0,25	0,08	0,26	—
1—14						2,0	0,8				

графа D. Для типоисполнений 1-41 — 1-43 заменить значение 2, 10 на 1,6,

графа H. Для типоисполнений 1-41 — 1-43 заменить значение: 4,2 на 4,0.

Таблица 2. Графа D. Для типоисполнений 2-41 — 3-43 заменить значение: 2,1 на 1,6;

графа H. Для типоисполнений 2-41 — 3-43 заменить значение: 4,2 на 4,0.

Таблицу 3 дополнить типоисполнениями — 4—13, 4—14;

Типоисполнение	Код ОКП	Чертеж	B Номин	B Пред. откл.	B_1	B_2	c	D Номин.	D Пред откл	H, не более	H_1	H_2
4—13	34 2949 5163	3	2,80	±0,1	3,2	1,6	0,3	1,2	+0,1	0,83	4,3	2,8
4—14	34 2949 5164				4,5	2,0					5,8	

(*Продолжение см. с. 178*)

Продолжение

Типоисполнение	L	L_1	L_2	L_3	L_4	L_5	R	R_1	S	Расчетная масса 1000 шт., кг	Применяемость
4—13	15,0	7,1	1,6	1,8	3,2	0,6	1,4	0,6	0,25	0,14	—
4—14							2,0	0,8			

графа «B. Пред. откл.». Заменить значения: ±0,07; ±0,09; ±0,11 на ±0,1;
графа D. Для типоисполнений 4-41 — 4-43 заменить значение: 2,1 на 1,9;
графа H. Для типоисполнений 4-41 — 4-43 заменить значение: 1,25 на 1,23;

Таблицу 4 дополнить типоисполнениями — 5—13, 5—14;

Типоисполнение	Код ОКП	Чертеж	B	B_1	B_2	B_3	B_4		c	D	D_1		H
							Номин.	Пред. откл.			Номин.	Пред. откл.	
5—13	34 2949 5165	4	3,7	3,2	1,6	0,7	2,8	±0,1	0,3	1,2	1,2	±0,1	1,7
5—14	34 2949 5166			4,5	2,0								

Продолжение

Типоисполнение	H_1	H_2	H_3		H_4, не более	L	L_1	L_2	L_3	L_4	L_5
			Номин.	Пред. откл.							
5—13	4,3	2,75	0,6	±0,1	0,53	15,8	6,4	1,6	1,8	3,2	0,6
5—14	5,8										

Продолжение

Типоисполнение	L_6	L_7	L_8, не более	R	R_1	S	T	Расчетная масса 1000 шт., кг	Применяемость
5—13	7,1	1,6	1,0	1,4	0,6	0,25	0,08	0,28	—
5—14				2,0	0,8			0,30	

графа «B_4. Пред. откл.». Заменить значения: ±0,07; ±0,09; ±0,11 на ±0,1;
графа D. Для типоисполнений 5-41 — 5-43 заменить значение: 2,1 на 1,6;
Графа D_1. Для типоисполнений 5-41 — 5-43 заменить значение: 2,1 на 1,9;
графа H. Для типоисполнений 5-41 — 5-43 заменить значение 4,2 на 4,0;
графа H_3. Для всех типоисполнений заменить значение: +0,1 на ±0,1;

(Продолжение см. с. 179)

Таблица 5. Графа B_2. Заменить значения: ±0,07; ±0,09; ±0,11 на ±0,1;
графа D. Для типоисполнения 6—95 заменить значение: 2,1 на 1,6;
графа D_1. Для типоисполнения 6—95 заменить значение: 2,1 на 1,9;
графа H. Для типоисполнения 6—95 заменить значение: 4,2 на 4,0.

Пункты 10. 13. Заменить ссылку: ГОСТ 23557—79 на ГОСТ 24566—86.

Пункт 11. Заменить слова: «на черт. 1 и в табл. 1» на ГОСТ 24566—86.

Пункт 12 изложить в новой редакции: «12. Технические требования, область применения и методы испытаний — по ГОСТ 24566—86».

(ИУС № 2 1989 г.)

Редактор *Т. И Василенко*
Технический редактор *Л. Я. Митрофанова*
Корректор *О. Я. Чернецова*

gost.e-ecolog.ru

Сдано в наб. 25.03 83 Подп. в печ. 31.05.83 1,0 п.л. 0,87 уч.-изд. л. Тир. 10000 **Цена 5 коп.**

Ордена «Знак Почета» Издательство стандартов, 123557, Москва, Новопресненский пер., 3.
Калужская типография стандартов, ул. Московская, 256. Зак. 1014