УДК 621.883.16-772:006.354 Группа Г24

ГОСУДАРСТВЕННЫЙ СТАНДАРТ СОЮЗА ССР

# ГОСТ 25604—83*

## СМЕННЫЕ ГОЛОВКИ

### Типы и основные размеры

Interchangeable heads. Types and basic dimensions

(СТ СЭВ 601—84)

ОКП 39 2659

Взамен ГОСТ 3329—75, в части разд. 1 и ГОСТ 22405—77

Постановлением Государственного комитета СССР по стандартам от 21 января 1983 г. № 296 срок введения установлен

с 01.01.84

Несоблюдение стандарта преследуется по закону

1. Настоящий стандарт распространяется на сменные головки к торцовым ключам с присоединительными квадратами по ГОСТ 24372—80, изготовляемые для нужд народного хозяйства и для экспорта.

Стандарт не распространяется на сменные головки для свечей зажигания двигателей.

Стандарт полностью соответствует СТ СЭВ 601—84.

2. Сменные головки должны изготовляться типов:

А — с внутренним шестигранным зевом размерами от 3,2 до 80 мм;

Б — с наружным шестигранным зевом размерами от 5 до 17 мм;

В — с внутренним четырехгранным зевом размерами от 3,15 до 25 мм.

3. Основные размеры сменных головок должны соответствовать: типа А — указанным на черт. 1 и в табл. 1, типа Б — на черт. 2 и в табл. 2, типа В — на черт. 3 и в табл. 3.

2, 3. **(Измененная редакция, Изм. № 1).**

4. Сменные головки типа А должны изготовляться нормальной и повышенной степеней точности по ГОСТ 2838—80.

Издание официальное Перепечатка воспрещена

★

Е

* Переиздание (июль 1986 г.) с Изменением № 1, утвержденным в октябре 1985 г. (ИУС 1—86).



gost.e-ecolog.ru

## ТИП А

**Сменная головка с размером стороны присоединительного квадрата $S_2$=6,3, 10, 12,5; 20 мм**

$d_1 < d_2$

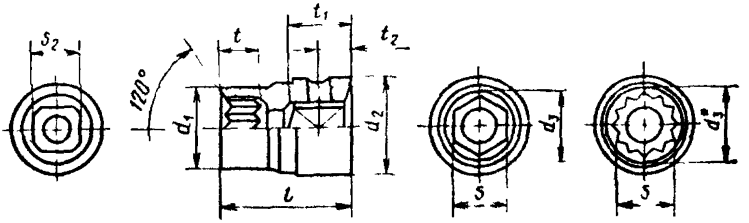


$d_1 = d_2$

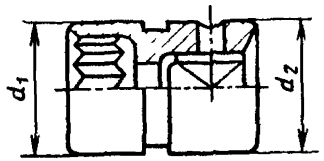


$d_1 > d_2$

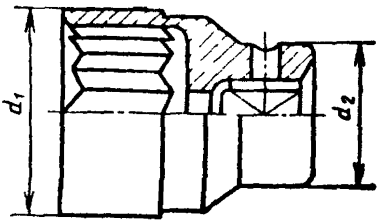


**Сменная головка с размером стороны присоединительного квадрата $S_2$=25 мм**

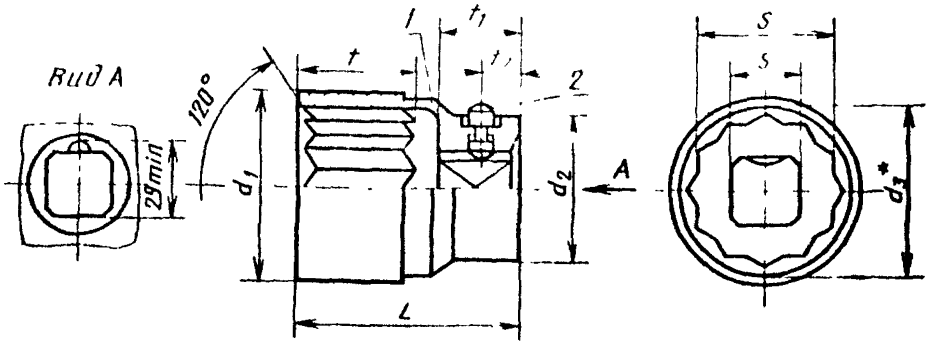


* Размер для справок.

*1* — головка, *2*—толкатель

Черт 1

Таблица 1

мм

| Обозначение головок | Применяемость | Размер зева $S$ | | Размер стороны присоединительного квадрата $S_2$ | $d_1$ (пред. откл. $\pm\frac{IT15}{2}$) | $d_2$, не более | $d_3$ | $l$ (пред. откл. $\pm\frac{IT16}{2}$) | $t$ | $t_1$ | $t_2$ | |
|---|---|---|---|---|---|---|---|---|---|---|---|---|
| | | Ряд 1 | Ряд 2 | | | | | | не менее | | Номин | Пред. откл |
| 7812-0451 | | 3,2 | — | 6,3 | 6,0 | 12 | 3,7 | 25 | 3 | 8 | 4 | ±0,18 |
| 7812-0452 | | 4,0 | — | | 7,0 | | 5,0 | | 4 | | | |
| 7812-0453 | | 5,0 | — | | 8,5 | | 6,2 | | | | | |
| 7812-0454 | | 5,5 | — | | 9,0 | | 6,8 | | 5 | | | |
| 7812-0455 | | — | 6,0 | | 9,5 | | 7,5 | | | | | |
| 7812-0456 | | 7,0 | — | | 11,0 | | 8,5 | | | | | |
| 7812-0457 | | 8,0 | — | | 12,0 | | 9,6 | | 6 | | | |
| 7812-0458 | | — | 9,0 | | 13,0 | 13 | 11,0 | | | | | |
| 7812-0459 | | 10,0 | — | | 15,0 | 15 | 12,0 | | 8 | | | |
| 7812-0461 | | — | 11,0 | | 16,0 | 16 | 13,5 | | | | | |
| 7812-0462 | | 12,0 | — | | 18,0 | 17 | 14,5 | | | | | |
| 7812-0463 | | 13,0 | — | | 20,0 | 19 | 15,7 | | | | | |
| 7812-0464 | | 14,0 | — | | | 20 | 17,0 | | 10 | | | |
| 7812-0465 | | 7 | — | 10 | 11,0 | 18,5 | 8,5 | 23 | 5 | 11,5 | 5,5 | |
| 7812-0466 | | 8 | — | | 12,0 | | 9,6 | | 6 | | | |
| 7812-0467 | | — | 9 | | 13,0 | 20 | 11,0 | | | | | |
| 7812-0468 | | 10 | — | | 15,0 | | 12,0 | 25 | 8 | | | |

мм

| Обозначение головок | Применяемость | Размер зева $S$ | | Размер стороны присоединительного квадрата $S_2$ | $d_1$ (пред откл $\pm\frac{IT15}{2}$) | $d_2$, не более | $d_3$ | $l$ (пред откл $\pm\frac{IT16}{2}$) | $t$ | $t_1$ | $t_2$ | |
|---|---|---|---|---|---|---|---|---|---|---|---|---|
| | | Ряд 1 | Ряд 2 | | | | | | не менее | | Номин | Пред откл |
| 7812-0469 | | — | 11 | 10 | 16,0 | 20 | 13,5 | 25 | 8 | 11,5 | 5,5 | ±0,18 |
| 7812-0471 | | 12 | — | | 17,5 | | 14,5 | | | | | |
| 7812-0472 | | 13 | — | | 18,5 | | 15,7 | 27 | 10 | | | |
| 7812-0473 | | 14 | — | | 20,0 | | 17,0 | | | | | |
| 7812-0474 | | — | 15 | | | | 18,2 | | | | | |
| 7812-0475 | | — | 16 | | 24,0 | | 19,2 | 29 | 12 | | | |
| 7812-0176 | | 17 | — | | | | 20,5 | | | | | |
| 7812-0477 | | — | 18 | | 26,5 | 24 | 21,6 | 32 | 14 | | | |
| 7812-0478 | | 19 | — | | | | 23,8 | | 16 | | | |
| 7812-0479 | | — | 20 | | 28,0 | | | | | | | |
| 7812-0181 | | — | 21 | | | | | | | | | |
| 7812-0482 | | 22 | — | | 30,0 | | 26,2 | | | | | |
| 7812-0183 | | 10 | — | 12,5 | 16,0 | | 12,0 | | 8 | 16 | 8 | ±0,22 |
| 7812-0484 | | — | 11 | | 16,5 | | 13,5 | | | | | |
| 7812-0185 | | 12 | — | | 18,0 | | 14,5 | | | | | |
| 7612-0486 | | 13 | — | | 19,0 | | 15,7 | 34 | 10 | | | |
| 7812-0487 | | 14 | — | | 20,5 | | 17,0 | | | | | |

мм

| Обозначение головок | Применяемость | Размер зева $S$ | | Размер стороны присоединительного квадрата $S_1$ | $d_1$ (пред. откл $\pm\frac{IT15}{2}$) | $d_2$ не более | $d_3$ | $l$ (пред. откл. $\pm\frac{IT16}{2}$) | $l$ | $l_1$ | $t_2$ | |
|---|---|---|---|---|---|---|---|---|---|---|---|---|
| | | Ряд 1 | Ряд 2 | | | | | | не менее | | Номин. | Пред. откл |
| 7812-0488 | | — | 15 | 12,5 | 22,0 | 24 | 18,2 | 34 | 10 | 16 | 8 | ±0,22 |
| 7812-0489 | | — | 16 | | 23,0 | 26 | 19,2 | 36 | 12 | | | |
| 7812-0491 | | 17 | — | | 24,0 | | 20,5 | | | | | |
| 7812-0492 | | — | 18 | | 26,0 | | 21,6 | 38 | 14 | | | |
| 7812-0493 | | 19 | — | | | | 22,8 | | | | | |
| 7812-0494 | | — | 20 | | 28,0 | 28 | 23,8 | | | | | |
| 7812-0495 | | — | 21 | | 30,0 | | 25,2 | 40 | 16 | | | |
| 7812-0496 | | 22 | — | | | | 26,2 | | | | | |
| 7812-0497 | | — | 23 | | 32,0 | 30 | 27,4 | 42 | 18 | | | |
| 7812-0498 | | 24 | — | | | | 28,6 | | | | | |
| 7812-0499 | | — | 25 | | 34,0 | | 29,8 | 45 | 20 | | | |
| 7812-0501 | | — | 26 | | 35 | | 31,0 | | | | | |
| 7812-0502 | | 27 | — | | 36 | | 32,2 | | | | | |
| 7812-0503 | | — | 28 | | 37 | | 33,4 | | | | | |
| 7812-0504 | | 30 | — | | 40 | | 35,6 | 48 | 22 | | | |
| 7812-0505 | | 32 | — | | 43 | | 38,5 | 50 | 24 | | | |
| 7812-0506 | | 22 | — | 20 | 32 | 34 | 26,2 | | 16 | 24 | 10 | ±0,27 |

мм

| Обозначение головок | Применяемость | Размер зева $S$ | | Размер стороны присоединительного квадрата $S_3$ | $d_1$ (пред. откл. $\pm\frac{IT15}{2}$) | $d_2$, не более | $d_3$ | $l$ (пред. откл. $\pm\frac{IT16}{2}$) | $t$ | $t_1$ | $t_2$ | |
|---|---|---|---|---|---|---|---|---|---|---|---|---|
| | | Ряд 1 | Ряд 2 | | | | | | не менее | | Номин. | Пред. откл. |
| 7812-0507 | | — | 23 | 20 | 34 | 36 | 27,4 | 52 | 18 | 24 | 10 | ±0,27 |
| 7812-0508 | | 24 | — | | 35,5 | | 28,6 | | | | | |
| 7812-0509 | | — | 25 | | 38 | | 29,8 | 55 | 20 | | | |
| 7812-0511 | | — | 26 | | | | 31,0 | | | | | |
| 7812-0512 | | 27 | — | | 39,5 | | 32,2 | | | | | |
| 7812-0513 | | — | 28 | | | | 33,4 | 58 | 22 | | | |
| 7812-0514 | | 30 | — | | 43 | | 35,6 | | | | | |
| 7812-0515 | | 32 | — | | 45,5 | | 38,5 | 60 | 24 | | | |
| 7812-0516 | | 36 | — | | 50,5 | | 43,0 | 65 | 27 | | | |
| 7812-0517 | | 41 | — | | 57 | 38 | 49,2 | 70 | 30 | | | |
| 7812-0518 | | 46 | — | | 63 | 40 | 55 | 72 | 32 | | | |
| 7812-0519 | | 50 | — | | 68 | | 59,8 | 75 | 34 | | | |
| 7812-0521 | | 55 | — | | 74 | | 65,5 | 80 | 38 | | | |
| 7812-0522 | | 32 | — | 25 | 46 | 48 | 38,5 | 75 | 24 | 29 | 15 | |
| 7812-0523 | | 36 | — | | 53 | | 43 | | 27 | | | |
| 7812-0524 | | 41 | — | | 57 | | 49,2 | | 30 | | | |
| 7812-0525 | | 46 | — | | 66 | | 55 | | 32 | | | |

*Продолжение табл. 1*

мм

| Обозначение головок | Применяемость | Размер зева $S$ | | Размер стороны присоединительного квадрата $S_2$ | $d_1$ (пред. откл. $\pm\frac{IT15}{2}$) | $d_2$, не более | $d_3$ | $l$ (пред. откл. $\pm\frac{IT16}{2}$) | $t$ | $t_1$ | $t_2$ | |
|---|---|---|---|---|---|---|---|---|---|---|---|---|
| | | Ряд 1 | Ряд 2 | | | | | | не менее | | Пред. | Пред откл |
| 7812-0526 | | 50 | — | 25 | 71 | 50 | 59,8 | 80 | 34 | 29 | 15 | ±0,27 |
| 7812-0527 | | 55 | — | | 77 | | 65,5 | 85 | 38 | | | |
| 7812-0528 | | 60 | — | | 83 | 52 | 71,5 | | 42 | | | |
| 7812-0529 | | 65 | — | | 86 | | 77,5 | 90 | 45 | | | |
| 7812-0531 | | 70 | — | | 92 | | 83,0 | | | | | |
| 7812-0532 | | 75 | — | | 98 | | 89 | 95 | 50 | | | |
| 7812-0533 | | — | 80 | | 104 | | 95 | | | | | |

Примечания:

1. Сменные головки с размером зева по ряду 2 применять не рекомендуется.
2. Допускается для размеров стороны присоединительных квадратов $S_2$=10 мм и $S_2$=12,5 мм увеличить размер $d_1$ на 1 мм.

ТИП Б

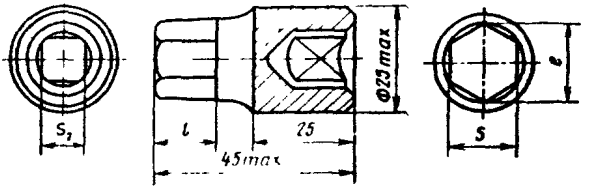


* Размер для справок

Черт 2

Таблица 2

мм

| Обозначение головок | Применяемость | $S$ | | $S_2$ | $t$ | $e$ |
|---|---|---|---|---|---|---|
| | | Номин | Предельное откл | | не менее | |
| 7812—2555 | | 5 | h10 | 6,3 | 6 | 5,60 |
| 7812—0511 | | | | 12,5 | | |
| 7812—2556 | | 6 | | 6,3 | | 6,73 |
| 7812—0542 | | | | 12,5 | | |
| 7812—2557 | | 8 | | 6,3 | 9 | 8,98 |
| 7812—0543 | | | | | | |
| 7812—0544 | | 10 | h11 | 12,5 | | 11,24 |
| 7812—0545 | | (12) | | | 12 | 13,44 |
| 7812—0546 | | (14) | | | 16 | 15,70 |
| 7812—0547 | | (17) | | | | 19,09 |

Примечание. Размеры, указанные в скобках, применять не рекомендуется.

ТИП В

$d_1 < d_2$

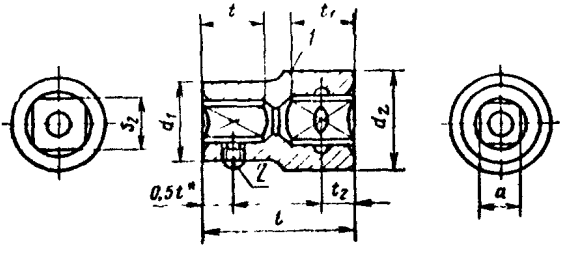

$d_1 = d_2$ $d_1 > d_2$

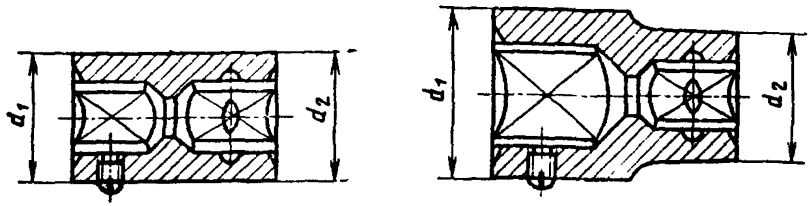


* Размер для справок

*1*—головка; *2* винт по ГОСТ 1477-81

Черт. 3

Примечание к черт. 1—3. В сменных головках между отверстиями зева и присоединительного квадрата не должно быть перемычки.

5. Сменные головки типа А должны быть изготовлены с одинарным шестигранником.

Допускается по заказу потребителя изготовлять головки со сдвоенным шестигранником с размерами под ключ свыше 12 мм.

6. По заказу потребителя головки с присоединительными квадратами с размером стороны 6,3 и 10 мм допускается изготовлять без конструктивных элементов для фиксации.

7. Поле допуска резьбы резьбовых отверстий — 7Н по ГОСТ 16093—81.

8. Сменные головки, предназначенные для комплектации наборов, допускается изготовлять с другими размерами зевов, указанным в табл. 1, при условии обеспечения прочности по ГОСТ 25605—83.

9. Технические условия — по ГОСТ 25605—83.

10. Конструктивные элементы для фиксации головок на приводных частях торцовых ключей указаны в рекомендуемом приложении 1.

11. Конструкция и размеры толкателя указаны в рекомендуемом приложении 2.

12. Расположение и размеры накатки на головках указаны в рекомендуемом приложении 3.

Таблица 3

Размеры в мм

| Обозначение головок | Примечание | Размер стороны присоединительного квадрата $S$ | $a$ (пред откл D11) | $d_1$ (пред откл $\pm\frac{IT15}{2}$) | $d_2$, не более | $l$ (пред откл. $\pm\frac{IT16}{2}$) | $t$ не менее | $t_1$ не менее | $t_2$ не менее | | Винт по ГОСТ 1477—84 Кол 1 |
|---|---|---|---|---|---|---|---|---|---|---|---|
| | | | | | | | | | Номин | Пред откл. | |
| 6910-0261 | | 6,3 | 3,15 | 7,5 | 12 | 25 | 6 | 8 | 4 | ±0,18 | В.М3—6g×4 14 Н 05 |
| 6910-0262 | | | 3,55 | 8 | | | | | | | |
| 6910-0263 | | | 4 | 8,5 | | | | | | | |
| 6910-0264 | | | 4,5 | 9 | | | | | | | |
| 6910-0265 | | | 5 | 9,5 | | | 8 | | | | В.М4—6g×4 14 Н 05 |
| 6910-0266 | | | 5,6 | 12,0 | | | | | | | |
| 6910-0267 | | | 6,3 | 13,5 | | | | | | | |
| 6910-0268 | | | 7,1 | 14,5 | | | 10 | | | | |
| 6910-0269 | | | 8 | 15,5 | | | | | | | В.М5—6g×5.14 Н 05 |
| 6910-0271 | | | 9 | 16,5 | | | 12 | | | | |
| 6910-0272 | | | 10 | 18,5 | | | | | | | В М6—6g×6 14 Н 05 |
| 6910-0273 | | 10 | 8 | 15,5 | 20 | 28 | 10 | 11,5 | 5,5 | ±0,18 | В М5—6g×5 14 Н 05 |
| 6910-0274 | | | 9 | 16,5 | | | 13 | | | | В М6—6g×6.14 Н 05 |
| 6910-0275 | | | 10 | 18,5 | | | | | | | |
| 6910-0276 | | | 11,2 | 20 | | 32 | | | | | |
| 6910-0277 | | | 12,5 | 22,5 | | | 16 | | | | В М8—6g×8.14 Н 05 |
| 6910-0278 | | | 14 | 25 | | 34 | 18 | | | | |

*Продолжение табл. 3*

Размеры в мм

| Обозначение головок | Применяемость | Размер стороны присоединительного квадрата $S_2$ | $a$ (пред. откл D11) | $d_1$ (пред. откл. $\pm\frac{IT15}{2}$) | $d_2$, не более | $f$ (пред. откл $\pm\frac{IT16}{2}$) | $t$ не менее | $t_1$ не менее | $t_2$ не менее | $t_2$ Пред откл | Винт по ГОСТ 1477—84 Кол 1 |
|---|---|---|---|---|---|---|---|---|---|---|---|
| 6910-0279 | | 10 | 16 | 27 | 20 | 34 | 18 | 11,5 | 5,5 | ±0,18 | В.М8—6g×8.14 Н.05 |
| 6910-0281 | | 12,5 | 10 | 18 | 26 | 35 | 13 | 16 | 8 | ±0,22 | В.М6—6g×6.14 Н.05 |
| 6910-0282 | | | 11,2 | 20 | | | | | | | |
| 6910-0283 | | | 12,5 | 22 | | | 16 | | | | В.М8—6g×8.14 Н.05 |
| 6910-0284 | | | 14 | 25 | 28 | 40 | 18 | | | | |
| 6910-0285 | | | 16 | 27 | | | | | | | |
| 6910-0286 | | | 18 | 31 | 30 | 45 | 22 | | | | |
| 6910-0287 | | | 20 | 34 | | | | | | | |
| 6910-0366 | | 20 | 22,4 | 38 | 38 | 60 | 26 | 24 | 10,2 | ±0,27 | В.М10—6g×10 14. Н.05 |
| 6910-0367 | | 25 | 25 | 43 | 43 | 65 | 28 | 29 | 15 | ±0,27 | |

Пример условного обозначения сменной головки типа В с размером стороны присоединительного квадрата $S_2=12{,}5$ мм, с размером $a=16$ мм, с шероховатостью поверхности исполнения 1, с покрытием Х9:

*Головка 6910-0285 1 Х9 ГОСТ 25604—83*

*ПРИЛОЖЕНИЕ 1*
*Рекомендуемое*

## КОНСТРУКТИВНЫЕ ИСПОЛНЕНИЯ ЭЛЕМЕНТОВ ДЛЯ ФИКСАЦИИ ГОЛОВОК НА ПРИВОДНЫХ ЧАСТЯХ ТОРЦОВЫХ КЛЮЧЕЙ

*Исполнение 1*

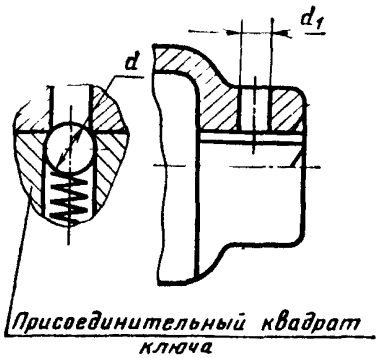


*Исполнение 2*

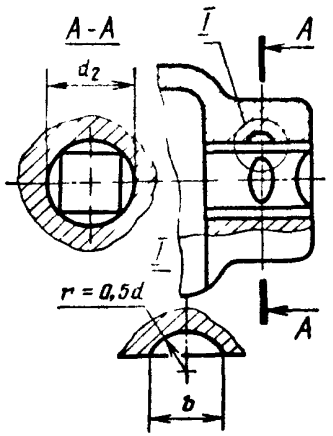


*Исполнение 3*

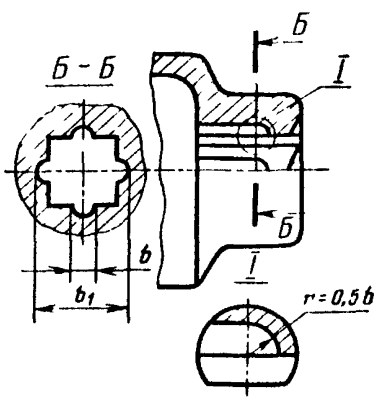


*Исполнение 4*

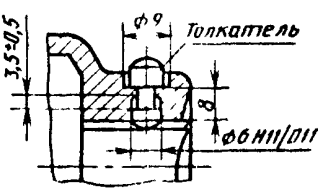

мм

| Размер стороны присоединительного квадрата | Для размеров зева | $d$ (пред. откл. ±0,5) | $d_1$ | $d_2$ | $b$ | $b_1$ |
|---|---|---|---|---|---|---|
| 6,3 | 3,2—14 | 3 | 2,8 | — | — | — |
| 10 | 7 —22 | 5 | 4,6 | 13 | 4,6 | — |
| 12,5 | 10—32 | 6 | 5,6 | 16 | 5,6 | 16 |
| 20 | 22—55 | 7 | 6 | 24 | 6 | 24 |
| 25 | 32—80 | — | — | — | — | — |

Предельные отклонения размеров $b$ и $b_1$ должны соответствовать предельным отклонениям присоединительного квадрата отверстия, остальных неуказанных размеров: отверстий — по H14, валов — h14.

**(Измененная редакция, Изм. № 1)**

*ПРИЛОЖЕНИЕ 2*
*Рекомендуемое*

## КОНСТРУКЦИЯ И РАЗМЕРЫ ТОЛКАТЕЛЯ

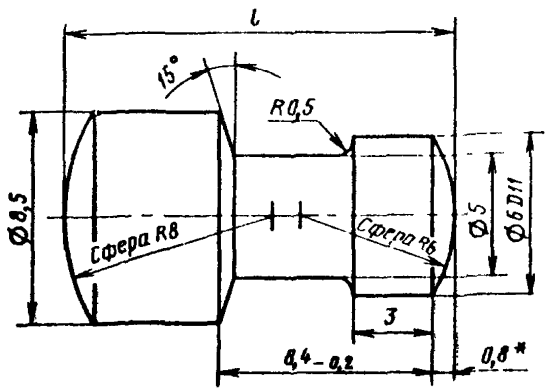


* Размер для справок.

| Размер стороны присоединительного квадрата | Размер зева $S$ | $l$ (пред. откл. по h14) |
|---|---|---|
| 25 | 32, 36, 41, 46 | 16 |
| | 50, 55 | 17 |
| | 60; 70; 75; 80 | 18 |

*ПРИЛОЖЕНИЕ*
*Рекомендуемое*

## РАЗМЕРЫ НАКАТКИ И МЕСТА ЕЕ РАСПОЛОЖЕНИЯ НА СМЕННЫХ ГОЛОВКАХ

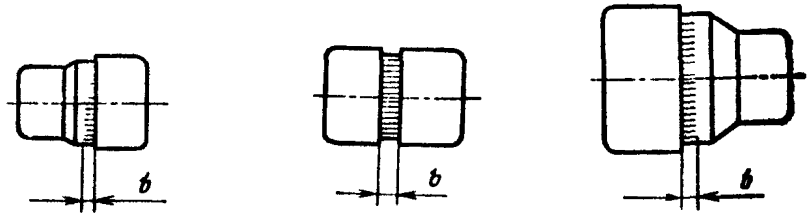


| Размер стороны присоединительного квадрата | $b$ |
|---|---|
| 6,3 | 3,0—3,5 |
| 10 | 3,0—4,0 |
| 12,5 | 4,0—5,0 |
| 20; 25 | 5,0—6,0 |

Примечание. Остальные размеры накатки — по ГОСТ 21474—75.

**Изменение № 2 ГОСТ 25604—83 Сменные головки. Типы и основные размеры**

**Утверждено и введено в действие Постановлением Комитета стандартизации и метрологии от 28.12.91 № 2292**

**Дата введения 01.01.93**

На обложке и первой странице под обозначением стандарта исключить обозначение: **(СТ СЭВ 601—84).**

Пункт 1 дополнить абзацем: **«Требования** пп. 1—5, 7, 9 и 13 настоящего стандарта являются обязательными, другие требования — рекомендуемыми».

Стандарт дополнить пунктом — 13 **«13.** Размеры сменных головок с внутренним шестигранным зевом к ручным торцовым ключам по настоящему стандарту (ИСО 2725—87) указаны в приложении 4».

Стандарт дополнить приложениями — 4, 5:

*«ПРИЛОЖЕНИЕ 4*

*Обязательное*

**Размеры сменных головок с внутренним шестигранным зевом к ручным торцовым ключам по настоящему стандарту (ИСО 2725—87).**

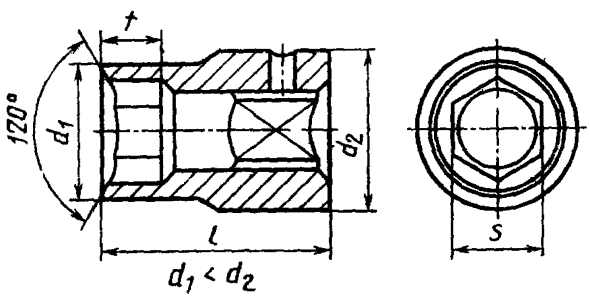


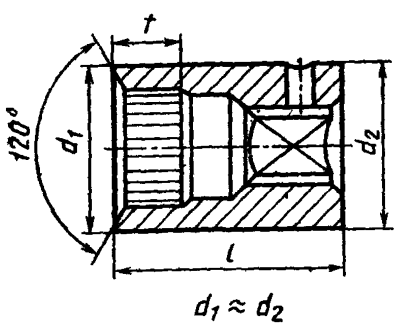


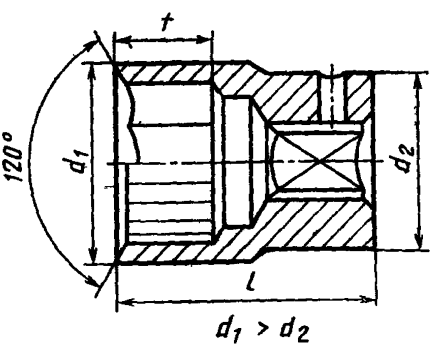


*(Продолжение см. с. 60)*

мм

| Размеры зевов | | Присоединительные квадраты | | | | | | | | | | | | | | | | | | | | | |
|---|---|---|---|---|---|---|---|---|---|---|---|---|---|---|---|---|---|---|---|---|---|---|---|
| | | 6,3 | | | | 10 | | | | 12,5 | | | | 20 | | | | 25 | | | |
| | | $d_1$ | $d_2$ | $l$ | | $d_1$ | $d_2$ | $l$ | | $d_1$ | $d_2$ | $l$ | | $d_1$ | $d_2$ | $l$ | | $d_1$ | $d_2$ | $l$ | |
| $S$ | $t$, не менее | не более | | нормальные, не более | удлиненные, не менее | не более | | нормальные, не более | удлиненные, не менее | не более | | нормальные не более | удлиненные, не менее | не более | | нормальные, не более | удлиненные, не менее | не более | | нормальные, не более | |
| 3,2 | 1,6 | 5,9 | 12 | 25 | 46 | | | | | | | | | | | | | | | | |
| 4 | 2 | 6,9 | | | | | | | | | | | | | | | | | | | |
| 5 | 2,5 | 8,2 | | | | | | | | | | | | | | | | | | | |
| 5,5 | 3 | 8,8 | | | | | | | | | | | | | | | | | | | |
| 6 | 3,5 | 9,4 | | | | | | | | | | | | | | | | | | | |
| 7 | 4 | 11,0 | | | | 11,0 | 20 | 32 | 45 | | | | | | | | | | | | |
| 8 | 5 | 12,2 | | | | 12,2 | | | | | | | | | | | | | | | |
| 9 | 6 | 13,5 | 14 | | | 13,5 | | | | | | | | | | | | | | | |
| 10 | 6 | 14,7 | 15 | | | 14,7 | | | | 15,5 | 24 | 40 | | | | | | | | | |
| 11 | 7 | 16,0 | 16 | | | 16,0 | | | | 16,7 | | | | | | | | | | | |
| 12 | 8 | 17,2 | 17 | | | 17,2 | | | | 18,0 | | | | | | | | | | | |
| 13 | | 18,5 | 19 | | | 18,5 | | | | 19,2 | | | | | | | | | | | |
| 14 | | 19,7 | 20 | | | 19,7 | 24 | 35 | 60 | 20,5 | | | | | | | | | | | |
| 15 | 10 | | | | | 21,0 | | | | 21,7 | | | | | | | | | | | |
| 16 | | | | | | 22,2 | | | | 23,0 | 25 | | 75 | | | | | | | | |
| 17 | | | | | | 23,5 | | | | 24,2 | | | | | | | | | | | |
| 18 | 12 | | | | | 24,7 | | | | 25,5 | 27 | 42 | | | | | | | | | |
| 19 | | | | | | 26,0 | | | | 26,7 | | | | | | | | | | | |

*(Продолжение см. с. 61)*

*Продолжение*

мм

| Размеры зевов | | Присоединительные квадраты | | | | | | | | | | | | | | | | | | | |
|---|---|---|---|---|---|---|---|---|---|---|---|---|---|---|---|---|---|---|---|---|---|
| | | 6,3 | | | | 10 | | | | 12,5 | | | | 20 | | | | 25 | | | |
| | | $d_1$ | $d_2$ | $l$ | | $d_1$ | $d_2$ | $l$ | | $d_1$ | $d_2$ | $l$ | | $d_1$ | $d_2$ | $l$ | | $d_1$ | $d_2$ | $l$ | |
| $S$ | $t$, не менее | не более | | нормальные, не более | удлиненные, не менее | не более | | нормальные, не более | удлиненные, не менее | не более | | нормальные, не более | удлиненные, не менее | не более | | нормальные, не более | удлиненные, не менее | не более | | нормальные, не более | |
| 21 | 14 | | | | | 28,5 | 24 | 38 | 60 | 29,2 | 30 | 44 | 75 | 32,1 | 40 | 55 | 85 | | | | |
| 22 | | | | | | 29,7 | | | | 30,5 | | | | 33,3 | | | | | | | |
| 24 | 16 | | | | | | | | | 33,0 | 31 | 46 | | 35,8 | | | | | | | |
| 27 | 18 | | | | | | | | | 36,7 | 34 | 48 | | 39,6 | | | | | | | |
| 30 | 20 | | | | | | | | | 40,5 | 38 | 50 | | 43,3 | 43 | 60 | | | | | |
| 32 | 22 | | | | | | | | | 43,0 | 41 | | | 45,8 | | | | | | | |
| 34 | 24 | | | | | | | | | | | | | 48,3 | 45 | 65 | | | | | |
| 36 | | | | | | | | | | | | | | 50,8 | | | | | | | |
| 41 | 27 | | | | | | | | | | | | | 57,1 | 48 | 70 | | | | | |
| 46 | 30 | | | | | | | | | | | | | 63,3 | 50 | 75 | | 66,4 | 55 | 80 | |
| 50 | 33 | | | | | | | | | | | | | 68,3 | | 80 | | 71,4 | | 85 | |
| 55 | 36 | | | | | | | | | | | | | 74,6 | 57 | 85 | | 77,6 | 57 | 90 | |
| 60 | 39 | | | | | | | | | | | | | | | | | 83,9 | 61 | 95 | |

*(Продолжение см. с. 62)*

*(Продолжение изменения к ГОСТ 25604—83)*

*ПРИЛОЖЕНИЕ 5*

*Справочное*

**Соответствие настоящего стандарта стандарту ИСО 2725—87**

Размеры сменных головок установленные в приложении 4 настоящего стандарта соответствуют размерам сменных головок для ручного инструмента, приведенных в ИСО 2725—87.

В настоящем стандарте дополнительно по отношению к стандарту ИСО регламентированы размеры сменных головок для ручного инструмента с наружным шестигранным и внутренним четырехгранным зевом, а также конструктивные исполнения сменных головок».

(ИУС № 5 1992 г.)

gost.e-ecolog.ru